TKK86 Dimensioni

Viste di dimensioni e installazione. Le unità sono le etichette stampate su ciascuna vista.

Questi disegni non selezionano una corsa. Confermare il montaggio rispetto alla configurazione ordinata.

Disegni: 4 viste. senza coperchio, con coperchio, viste dell’adattatore motore 1, viste dell’adattatore motore 2

TKK86 · Disegni · senza coperchio

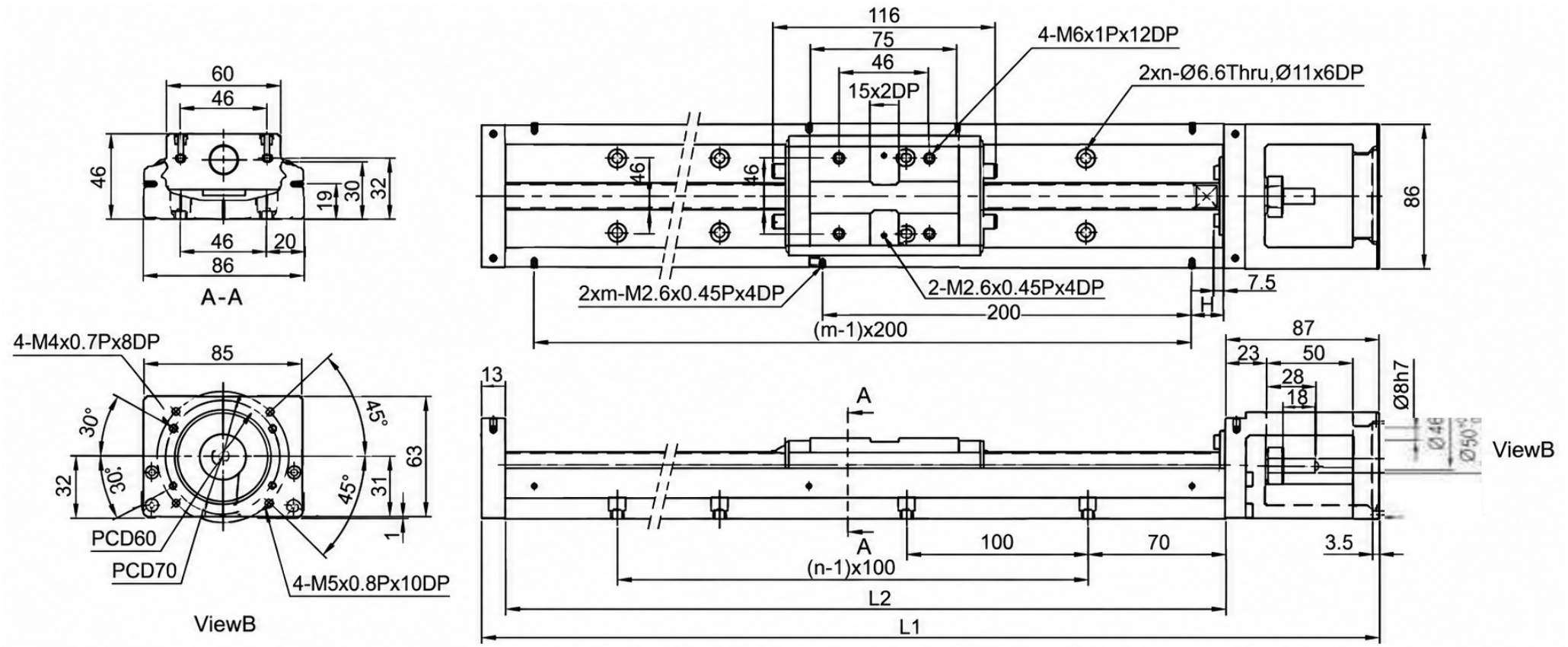

TKK86 · Disegni · con coperchio

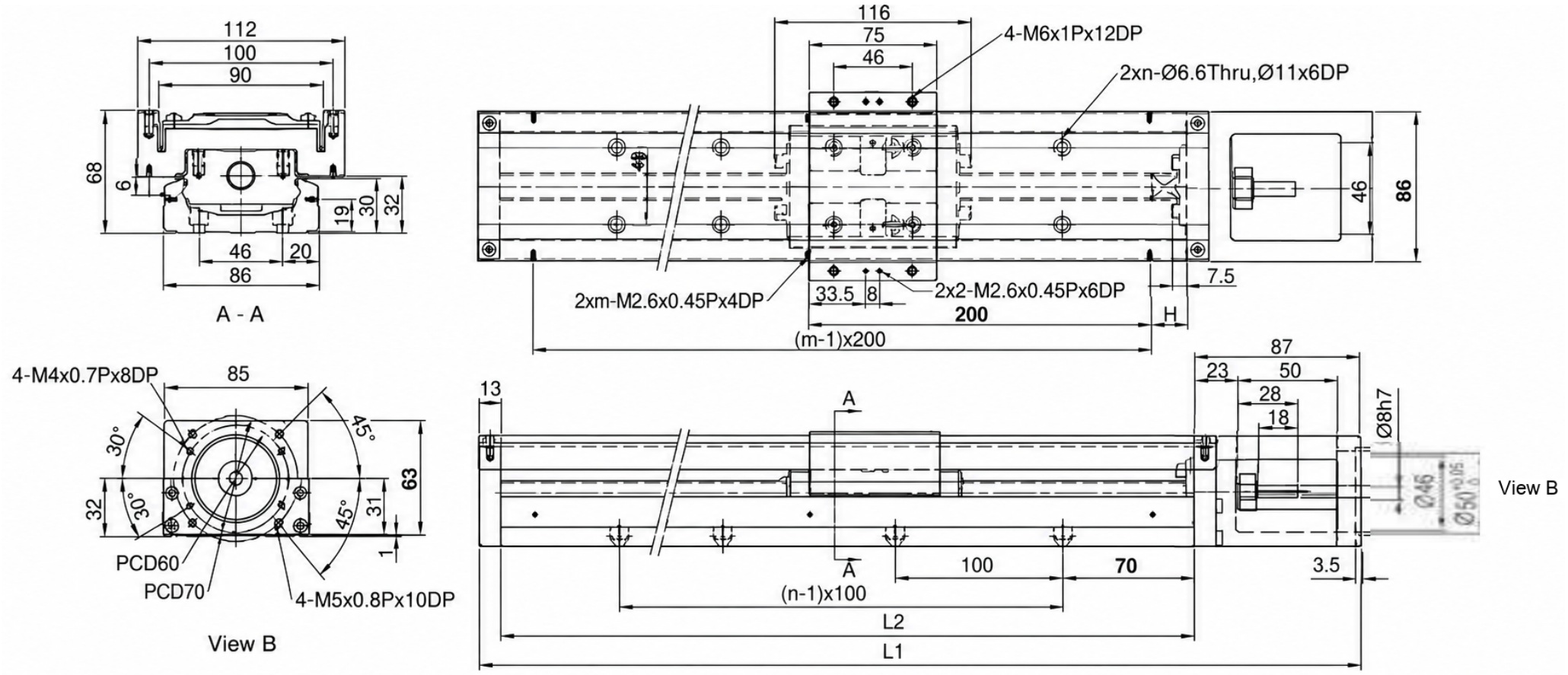

TKK86 · Disegni · viste dell’adattatore motore 1

Motor Adaptor Flange F0

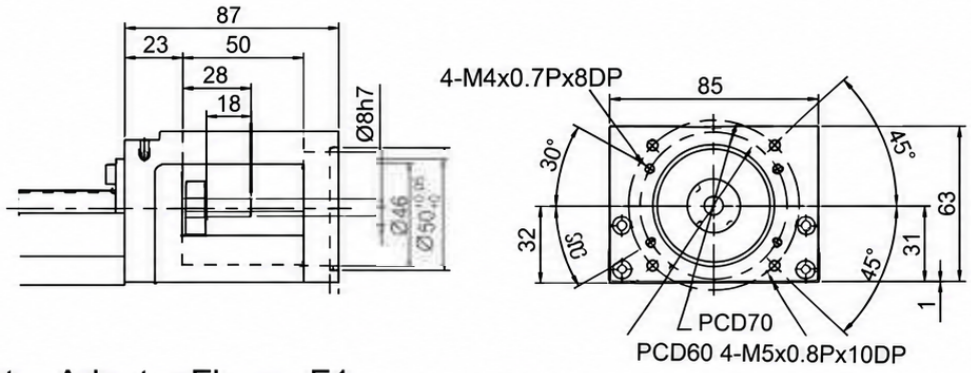

Motor Adaptor Flange F1

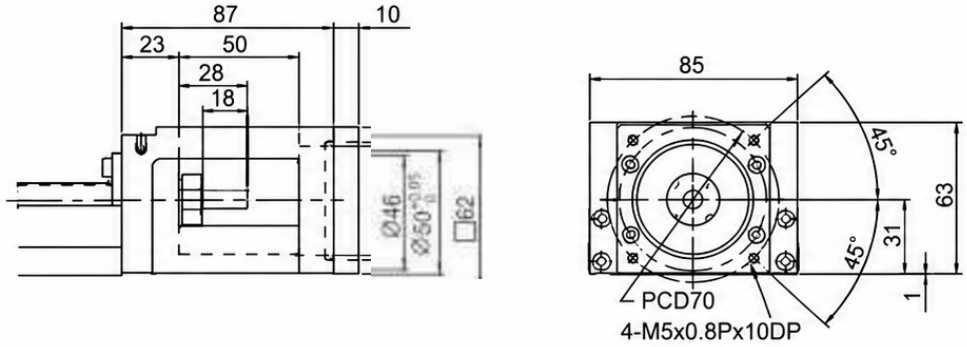

Motor Adaptor Flange F4

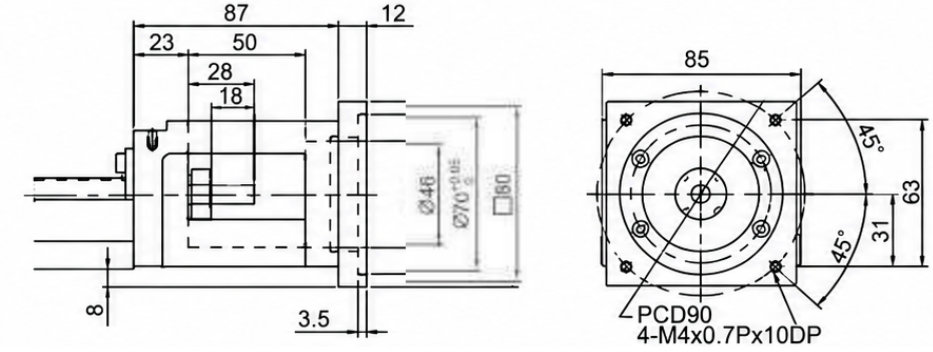

TKK86 · Disegni · viste dell’adattatore motore 2

Motor Adaptor Flange F2

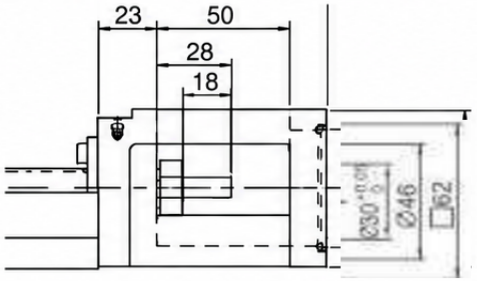

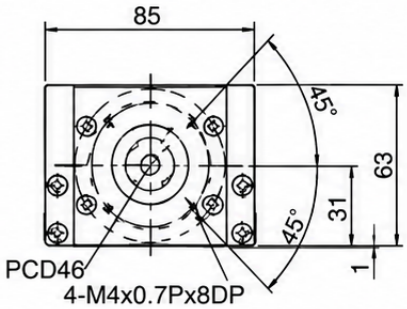

Motor Adaptor Flange F3

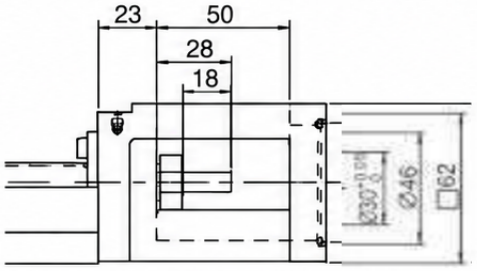

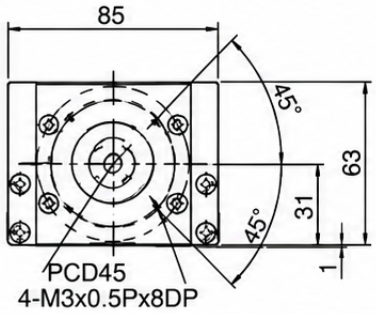

Motor Adaptor Flange F5

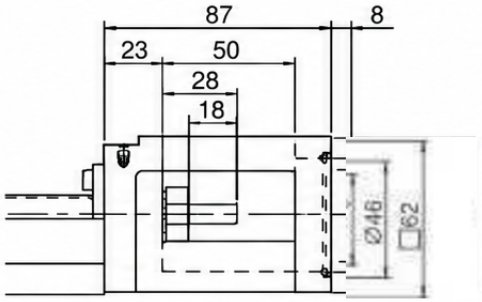

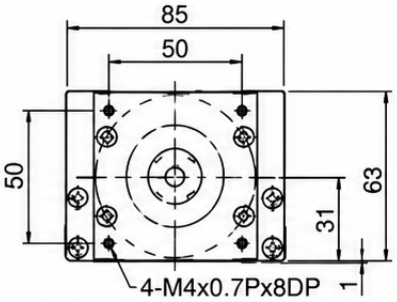

Motor Adaptor Flange F6

