MTH5 ຂະໜາດ

ມຸມມອງຂະໜາດ ແລະຕົດຕັ້ງ. ຫົວໜ່ວຍແມ່ນຢ້າຍທີ່ພົມໃນແຕ່ລະມຸມມອງ.

ແຜນເຫຼົ່ານີ້ບໍ່ໄດ້ເລືອກຊະໂກ. ຢືນຢັນການຕົດຕັ້ງຕາມການຕັ້ງຄ່າທີ່ທ່ານສັ່ງ.

ນອກ C: 4 ມຸມມອງ. ມຸມມອງ 1, ມຸມມອງ 2, ມຸມມອງ 3, ແຢນໜ້າຕັດ

ຊ້າຍ L: 4 ມຸມມອງ. ມຸມມອງ 1, ມຸມມອງ 2, ມຸມມອງ 3, ແຢນໜ້າຕັດ

ຂວາ R: 4 ມຸມມອງ. ມຸມມອງ 1, ມຸມມອງ 2, ມຸມມອງ 3, ແຢນໜ້າຕັດ

ລຸ່ມ B: 2 ມຸມມອງ. ມຸມມອງ 1, ແຢນໜ້າຕັດ

ນອກ C: 1 ມຸມມອງ. ພາບລວມວິສະວະກຳ

ຊ້າຍ L: 1 ມຸມມອງ. ພາບລວມວິສະວະກຳ

ຂວາ R: 1 ມຸມມອງ. ພາບລວມວິສະວະກຳ

ລຸ່ມ B: 1 ມຸມມອງ. ພາບລວມວິສະວະກຳ

MTH5 · ນອກ C · ມຸມມອງ 1

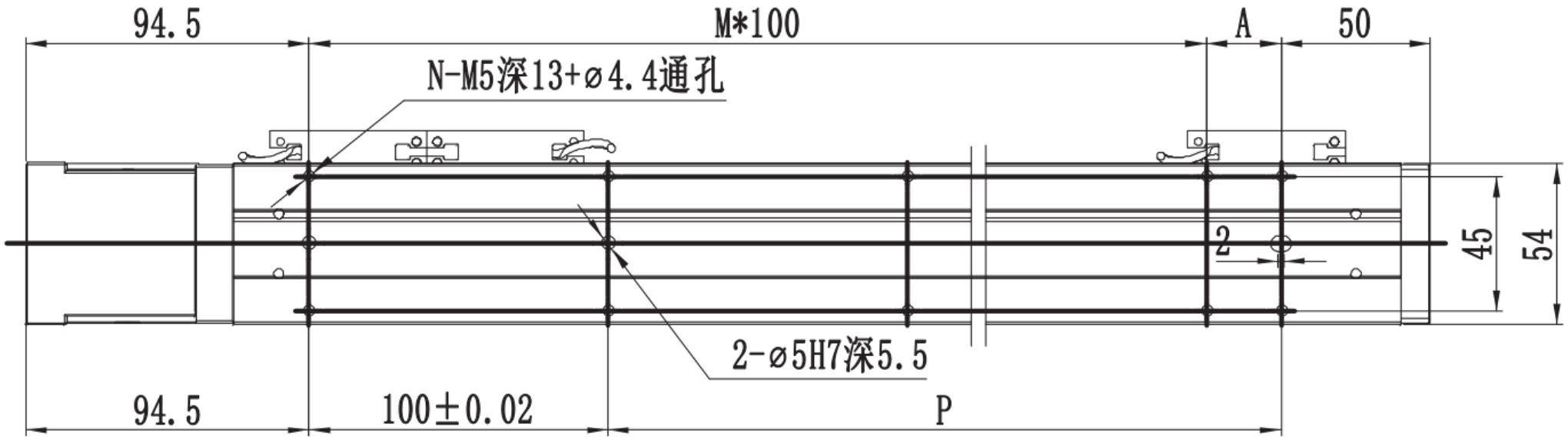

MTH5 · ນອກ C · ມຸມມອງ 2

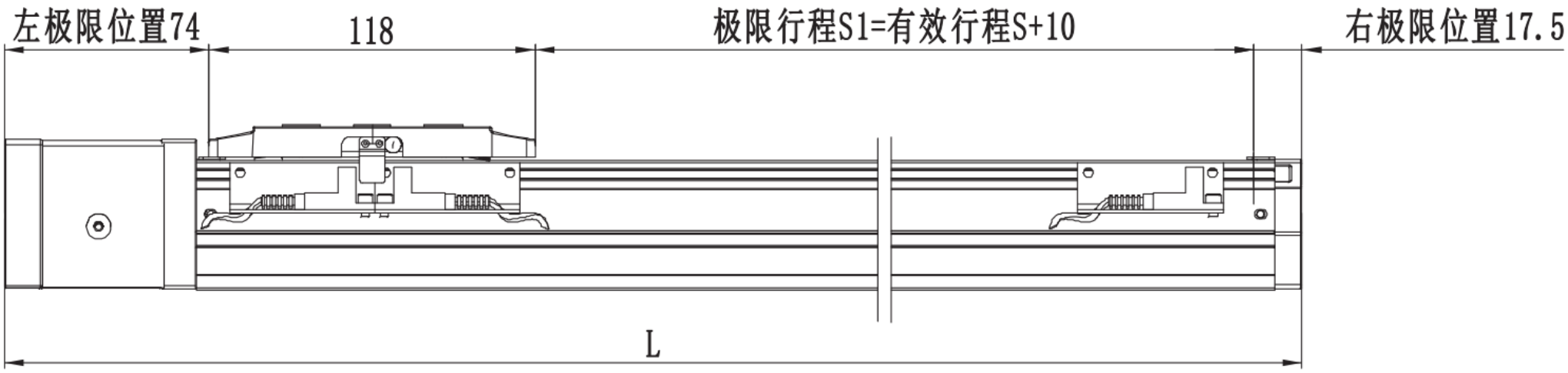

MTH5 · ນອກ C · ມຸມມອງ 3

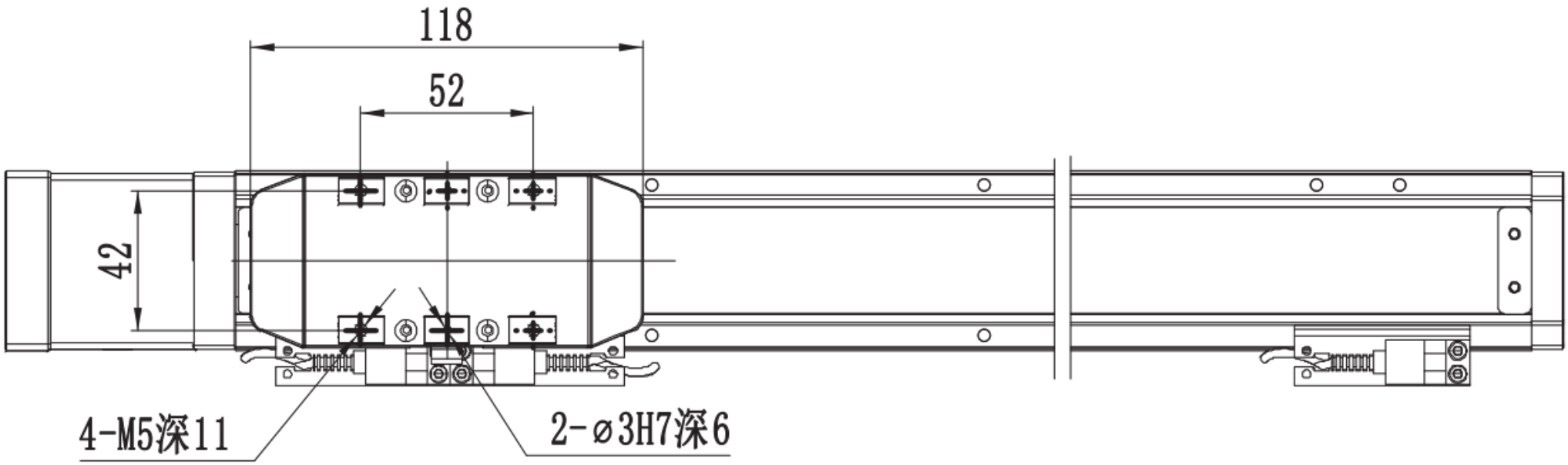

MTH5 · ນອກ C · ແປນໜ້າຕັດ

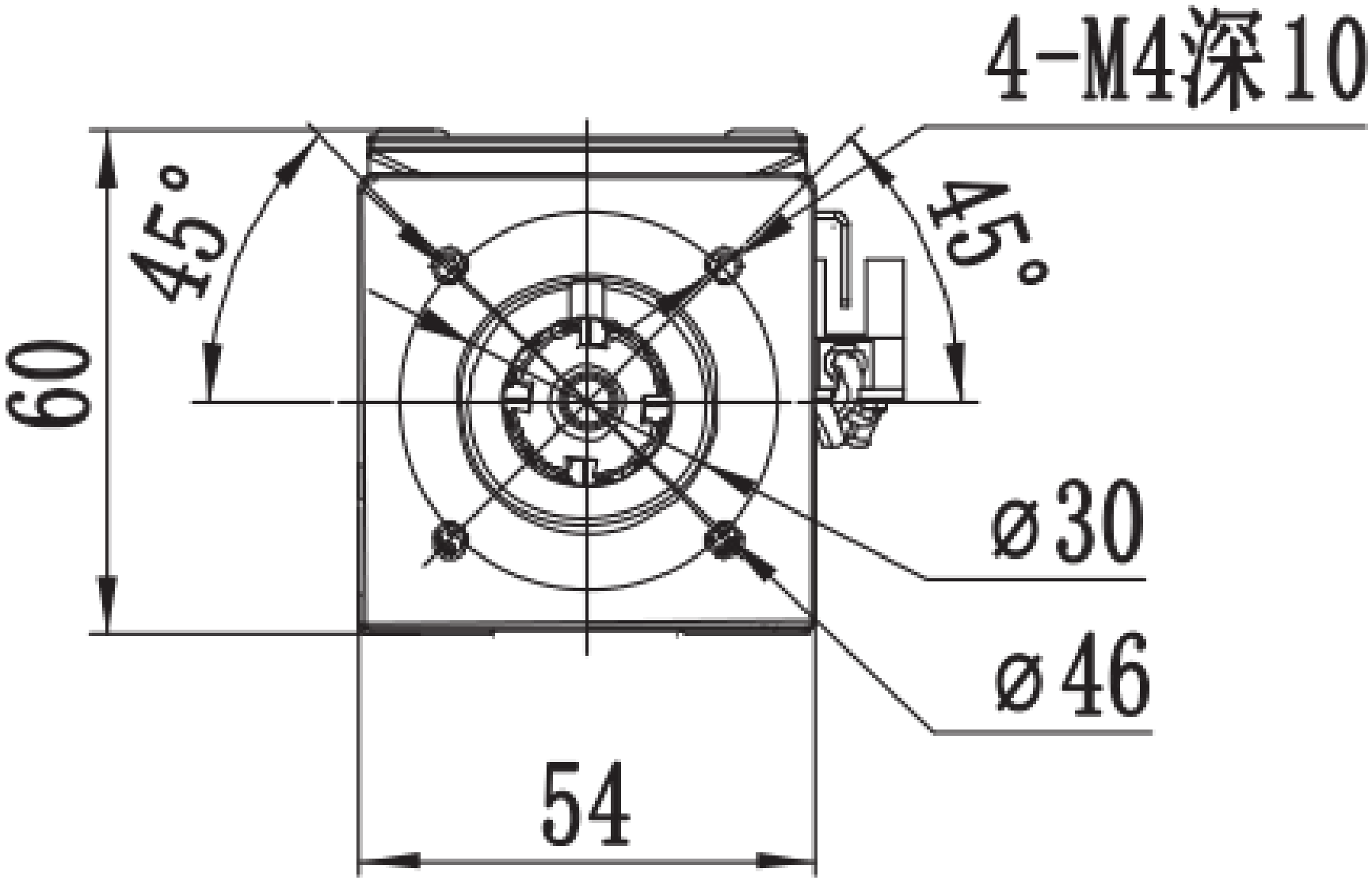

MTH5 · ຊ້າຍ L · ມຸມມອງ 1

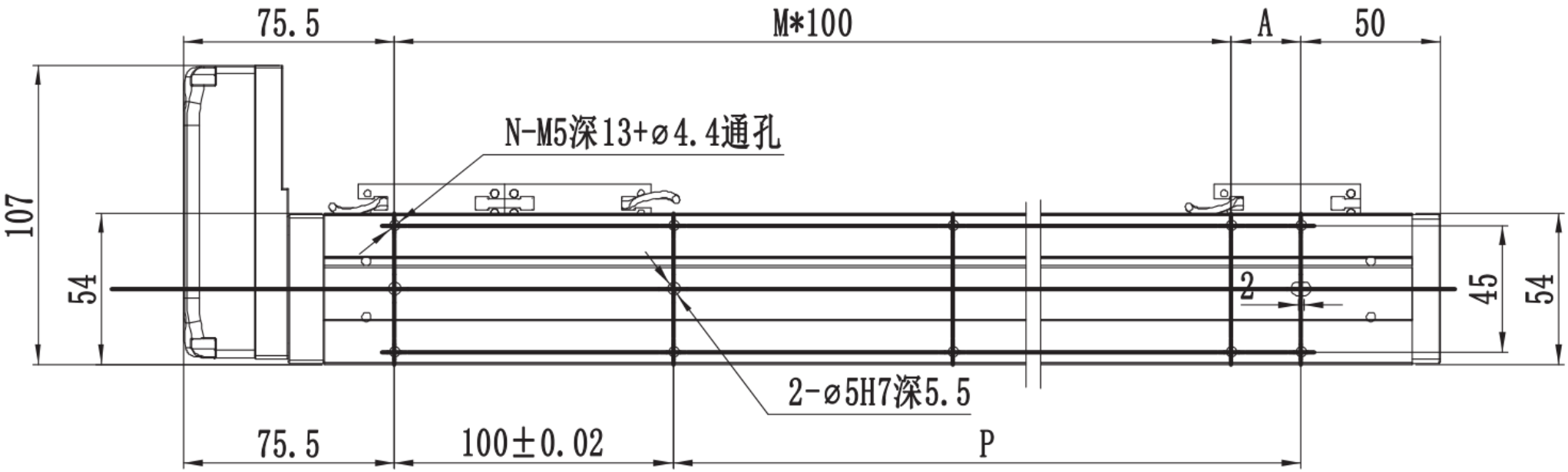

MTH5 · ช้าย L · มุมมอง 2

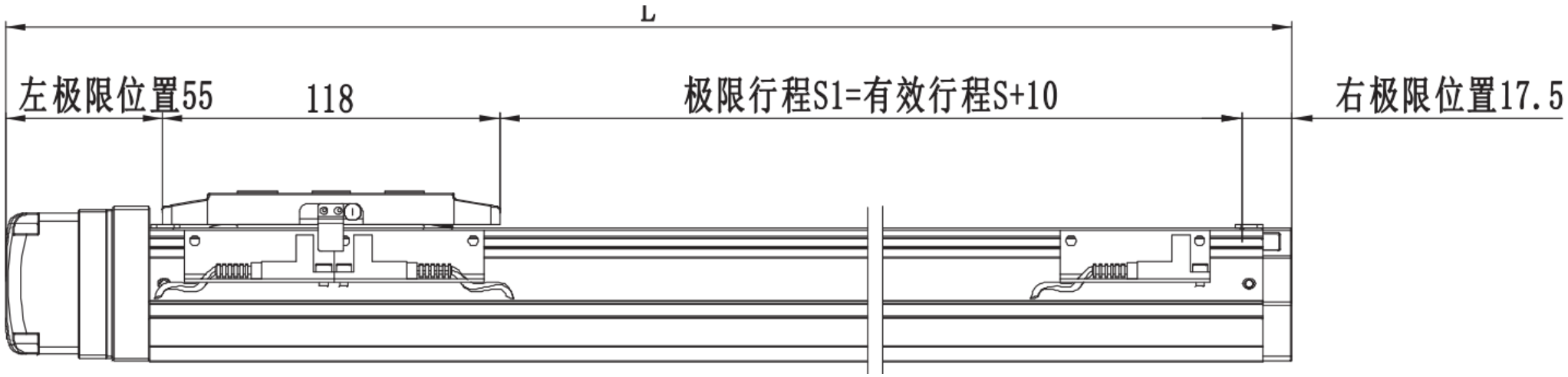

MTH5 · ຊ້າຍ L · ມຸມມອງ 3

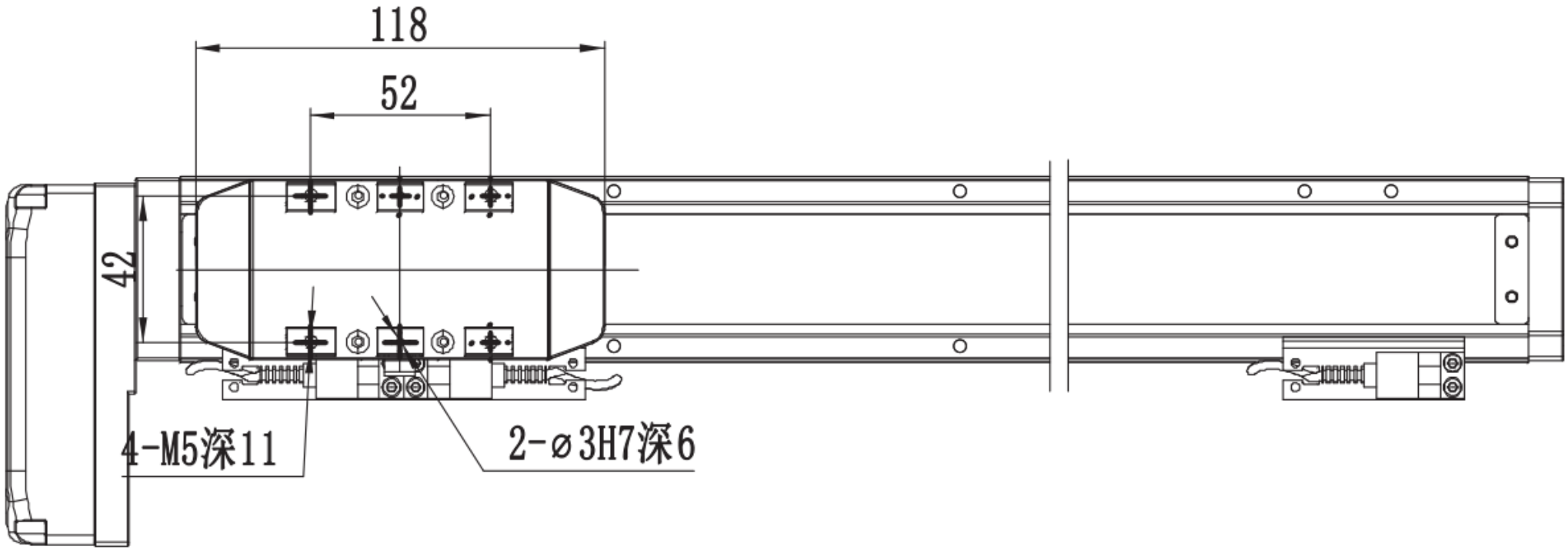

MTH5 · ຊ້າຍ L · ແປນໜ້າຕັດ

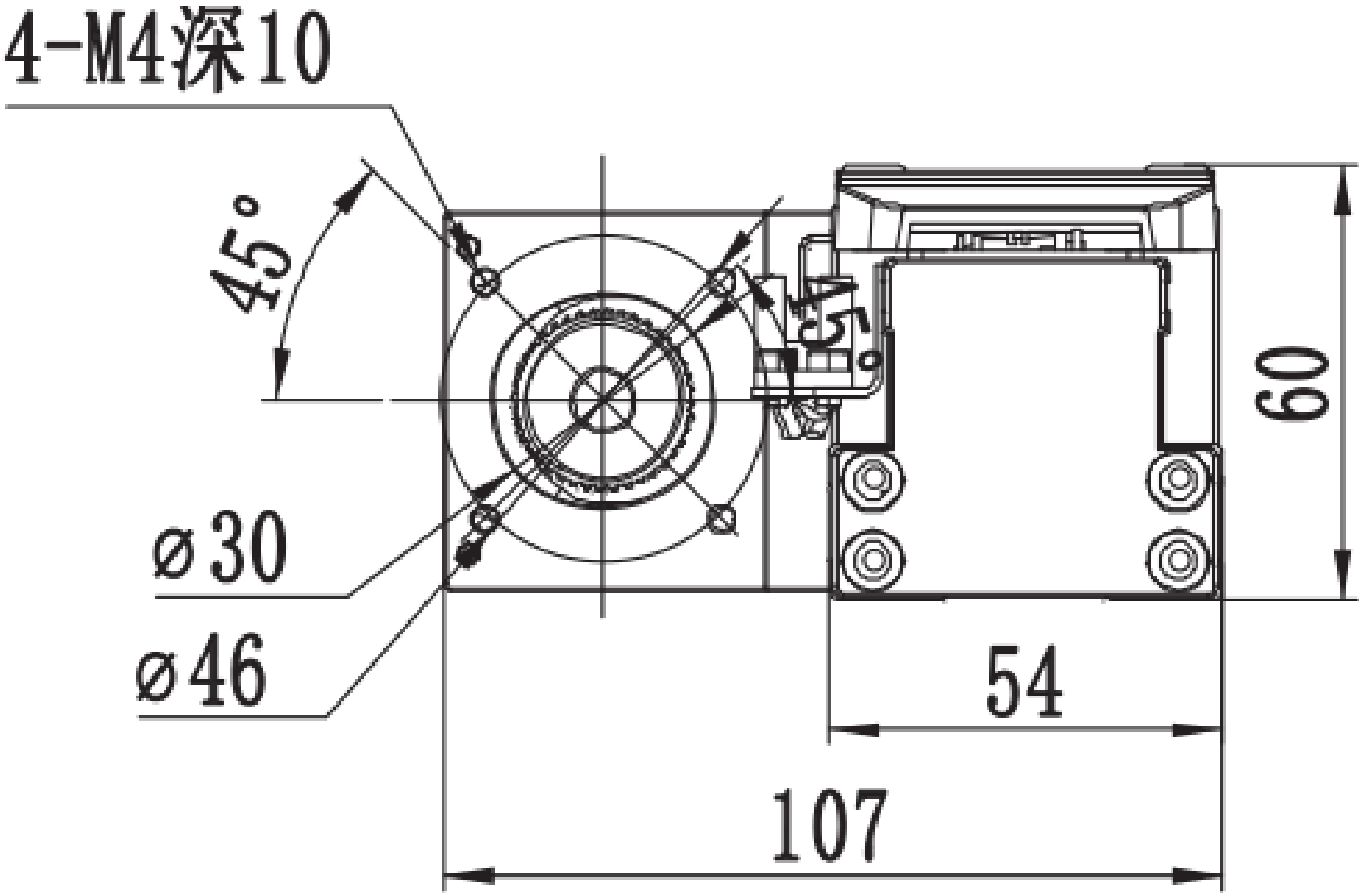

MTH5 · ຂວາ R · ມຸມມອງ 1

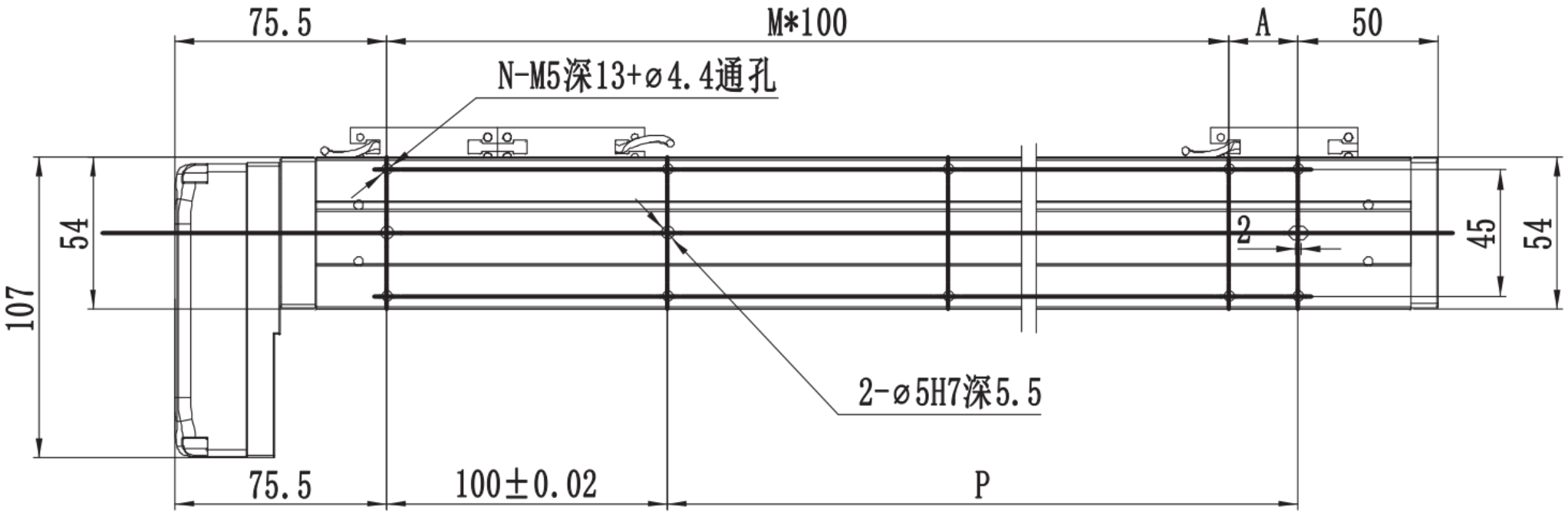

MTH5 · ຂວາ R · ມຸມມອງ 2

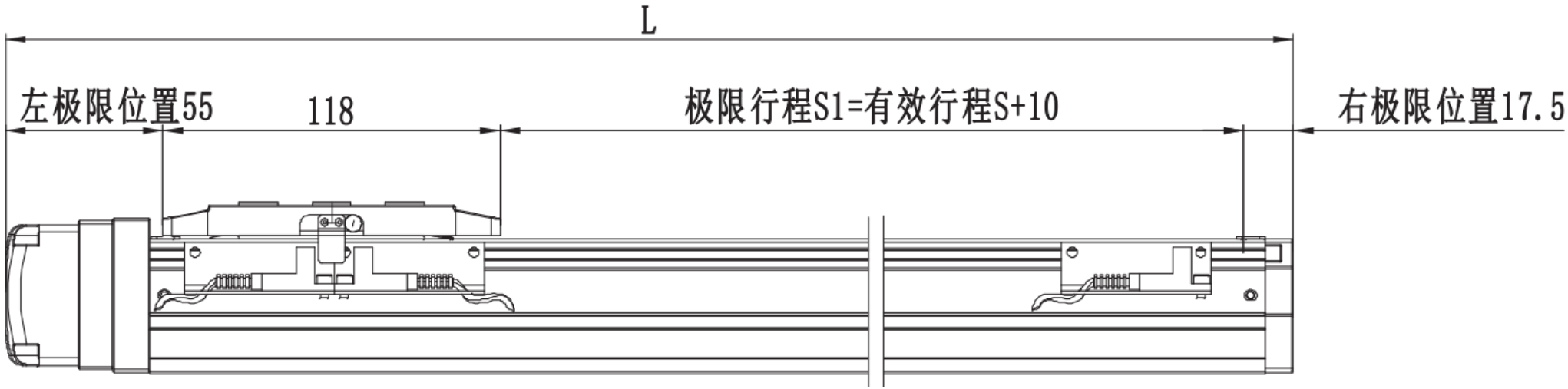

MTH5 · ຂວາ R · ມຸມມອງ 3

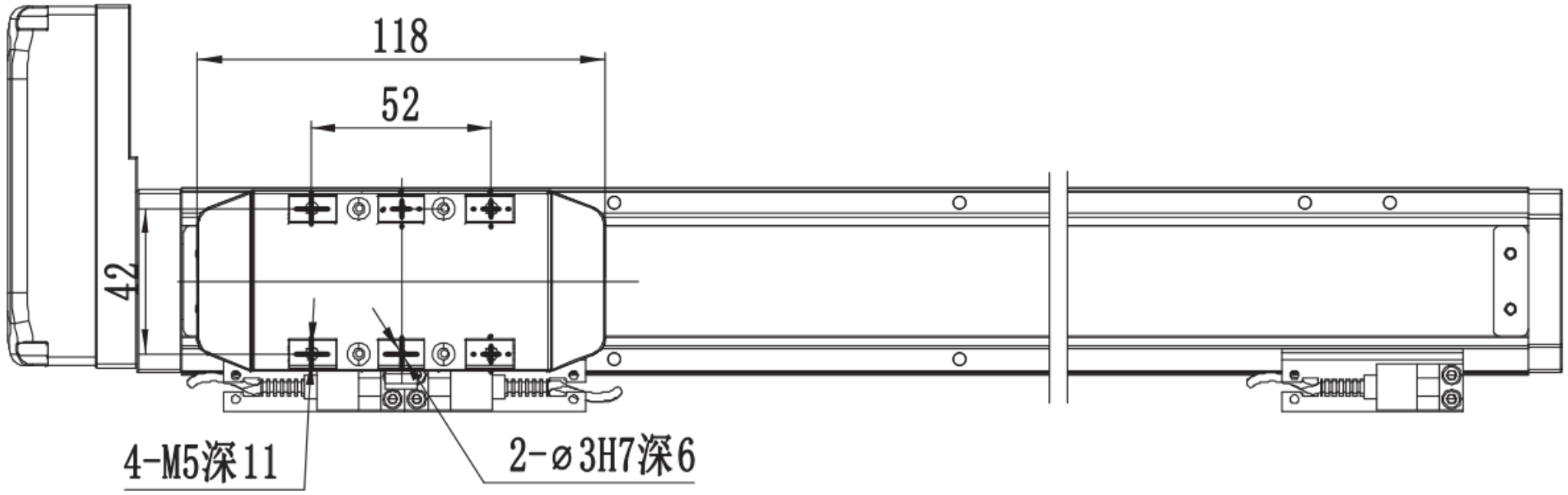

MTH5 · ຂວາ R · ແປນໜ້າຕັດ

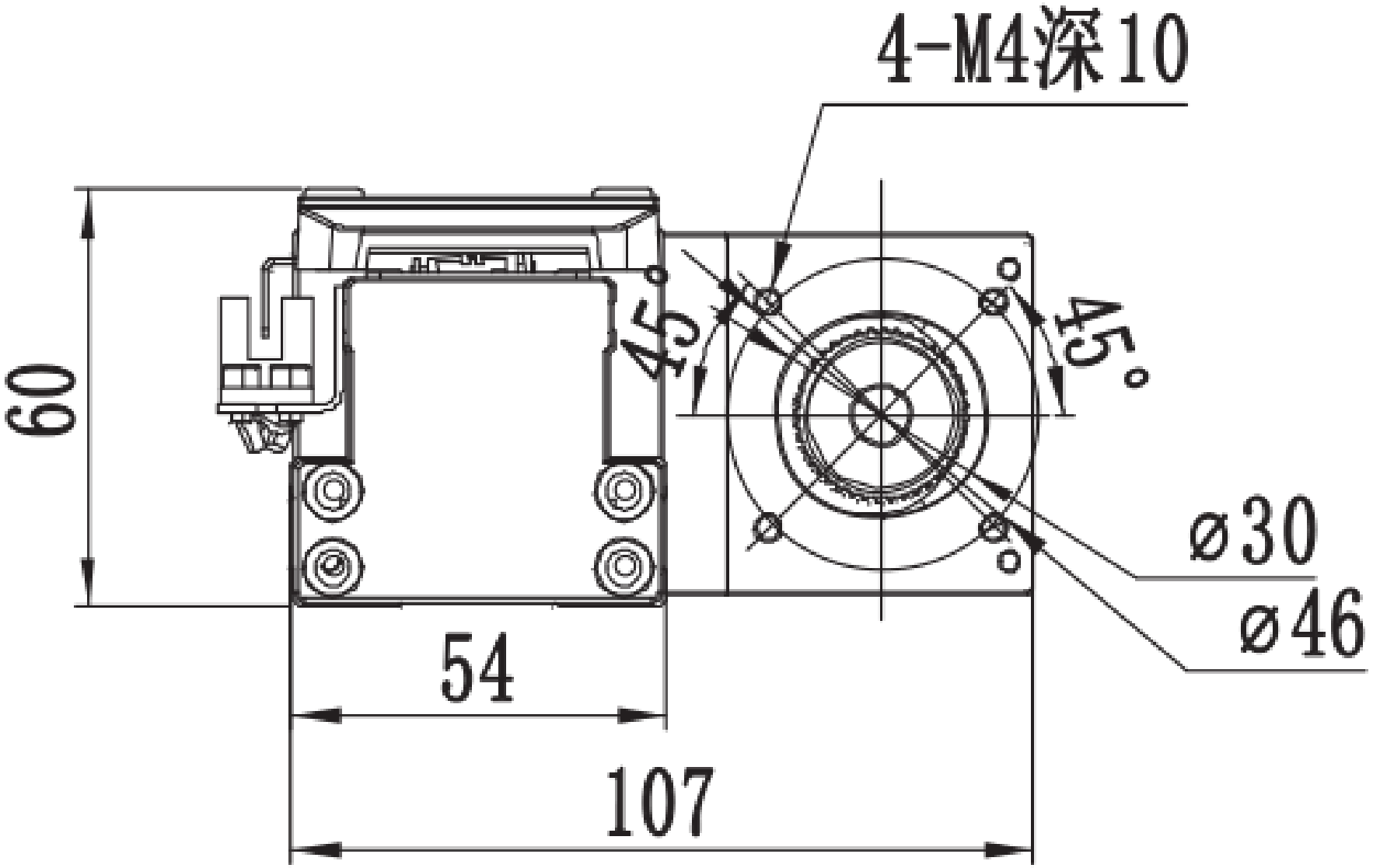

MTH5 · ลุ่ม B · มุมมอง 1

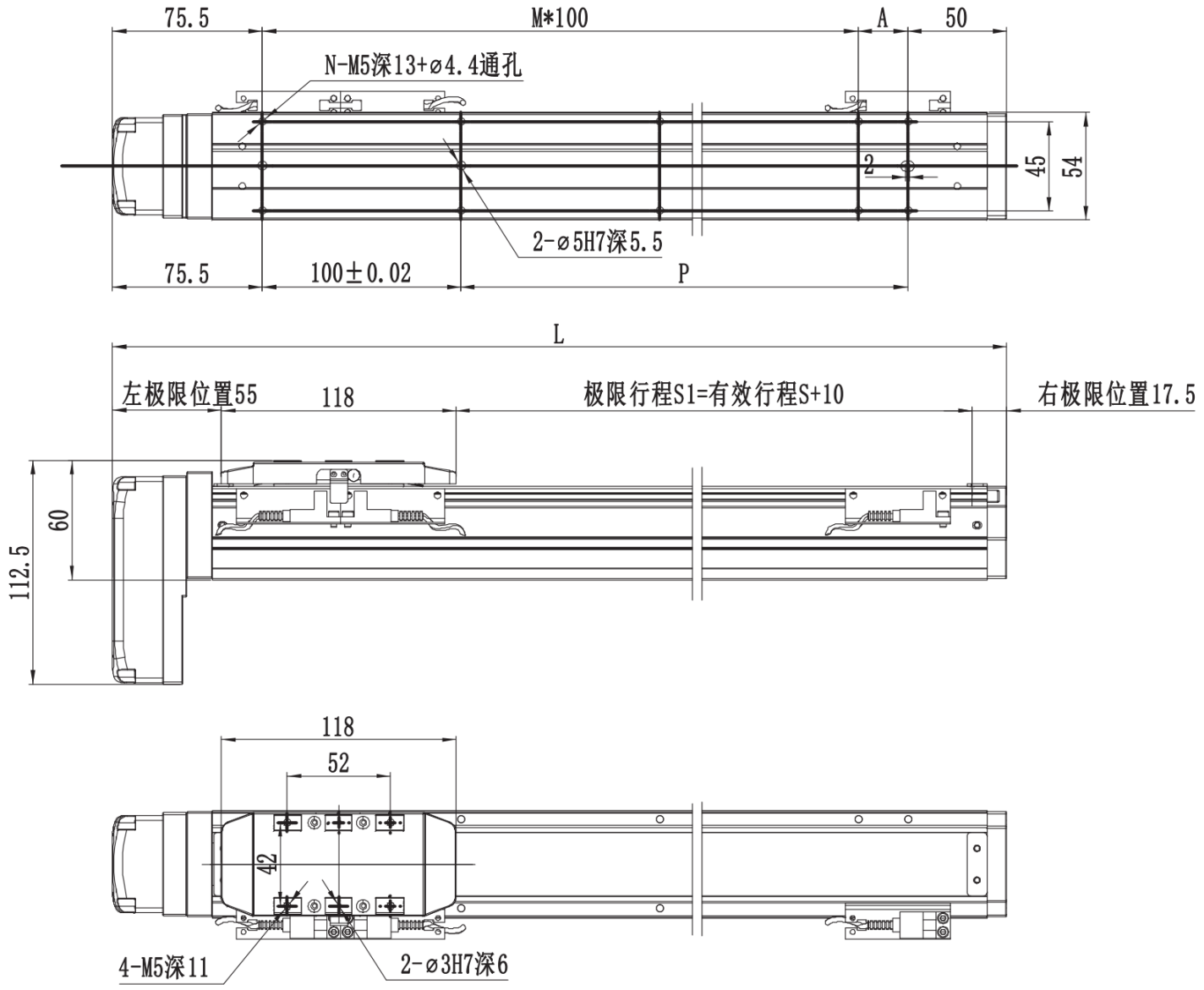

MTH5 · ลุ่ม B · แขนหุ่นยนต์

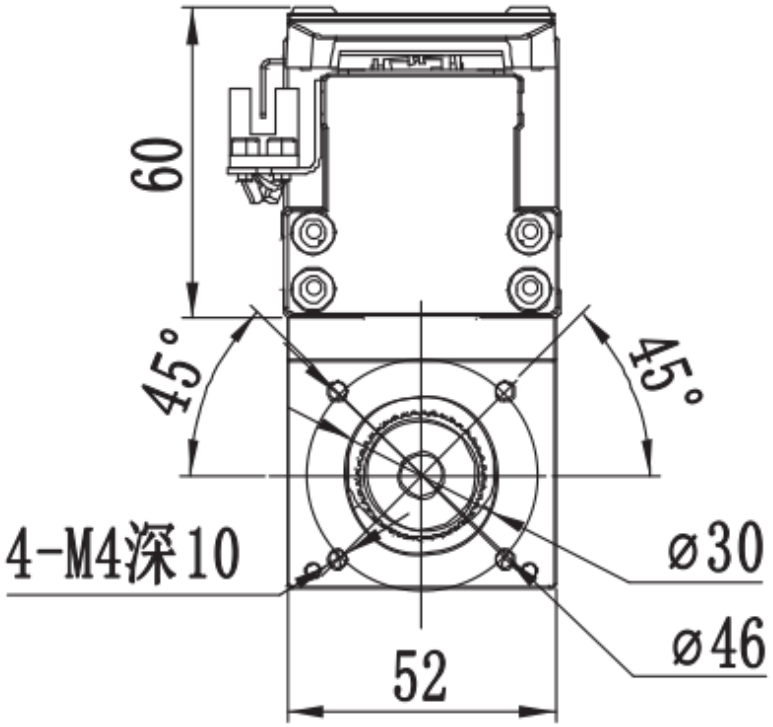

*若电机总长大于限制无法使用标准安装孔时，请与我司联

MTH5 · ນອກ C · ພາບລວມວິສະວະກຳ

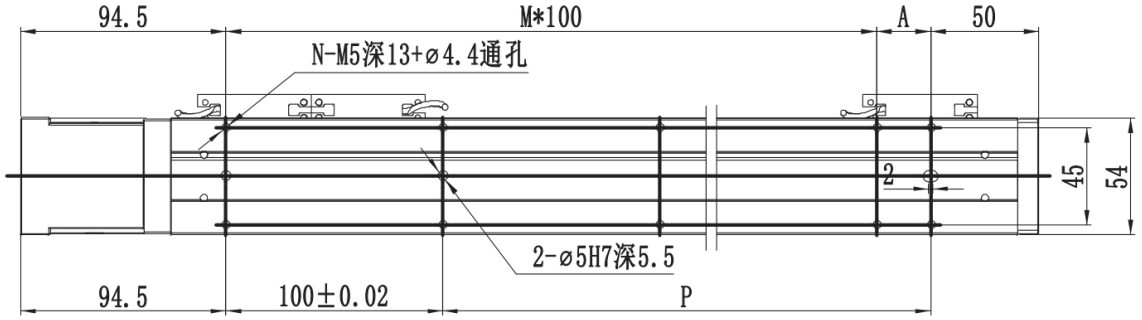

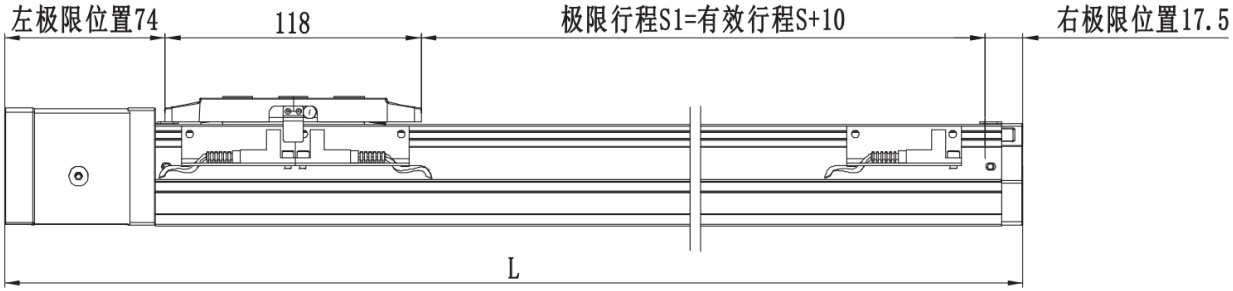

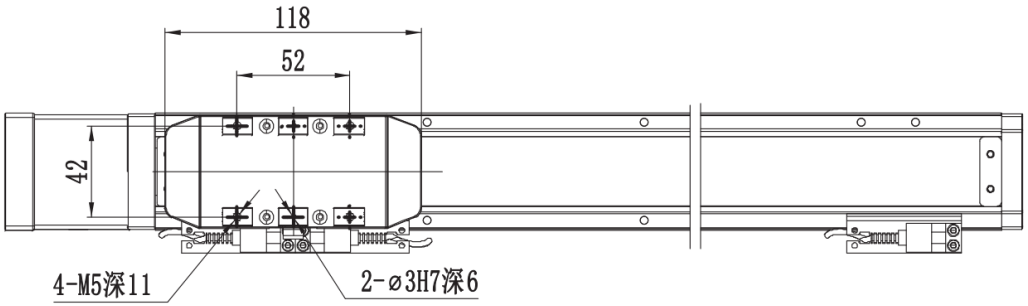

MTH5 · ຊ້າຍ L · ພາບລວມວົສະວະກຳ

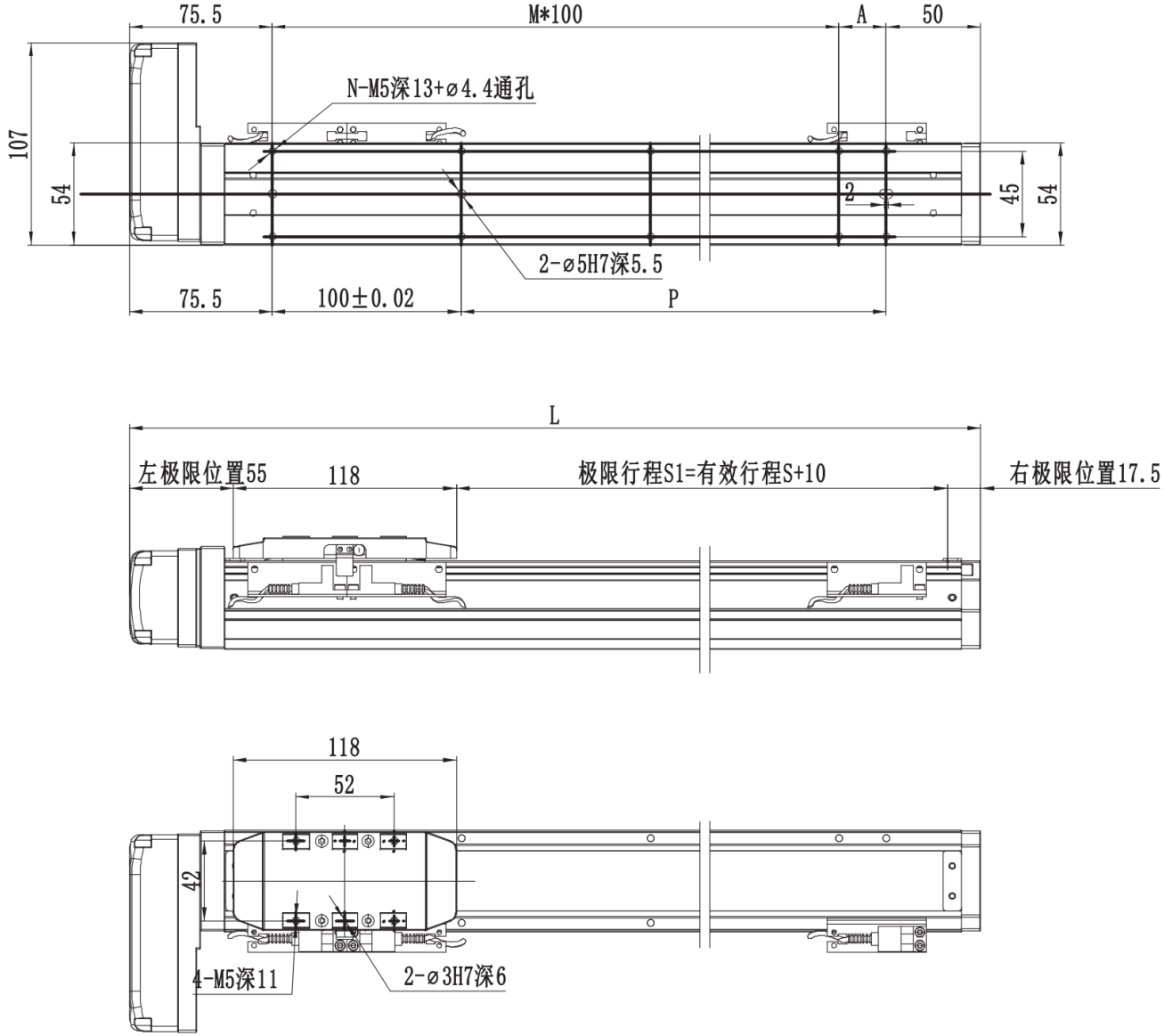

MTH5 · ຂວາ R · ພາບລວມວິສະວະກຳ

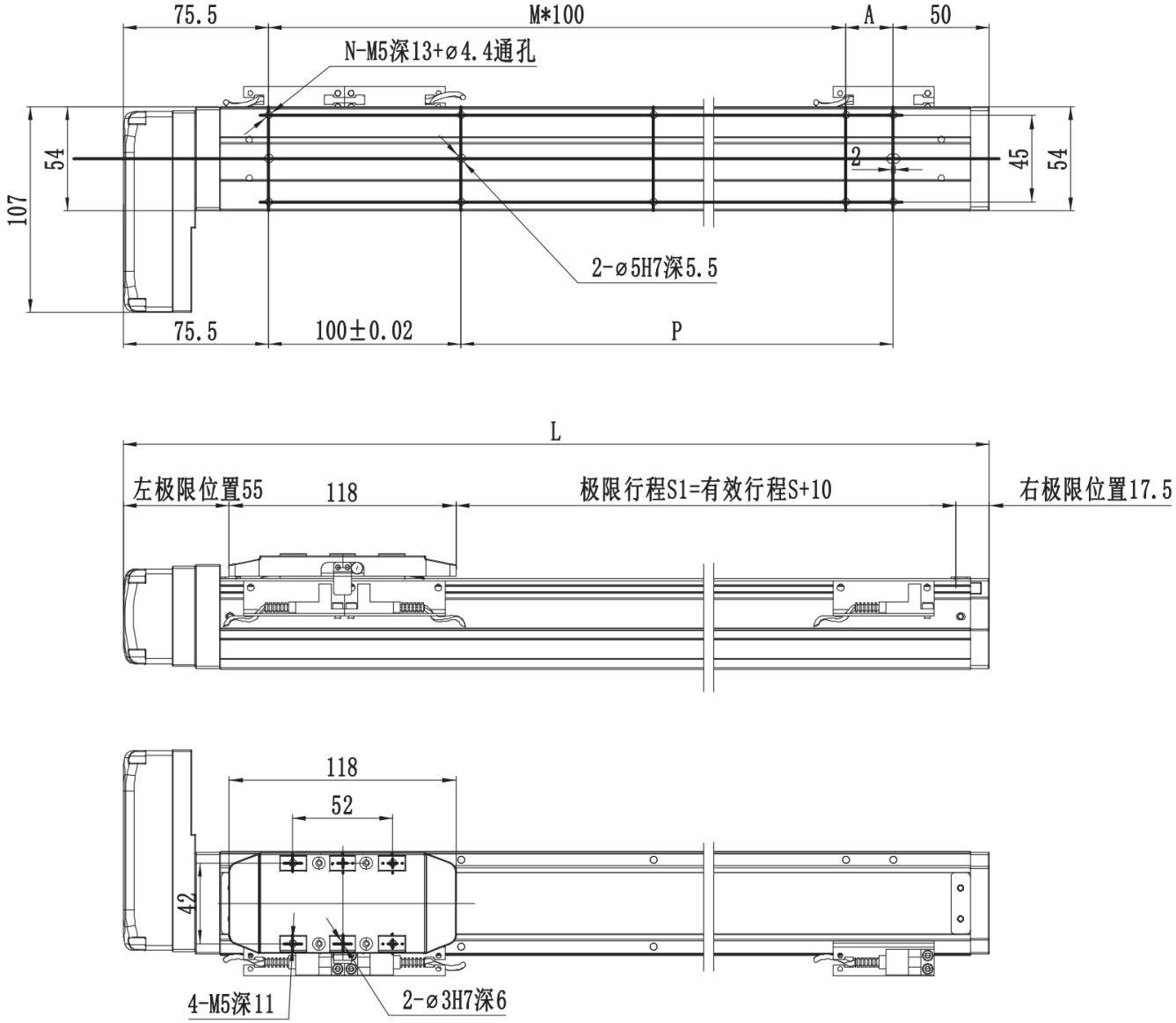

MTH5 · ລຸ່ມ B · ພາບລວມວົສະວະກຳ

