COME USARE QUESTO ATLANTE

Ogni vista è il disegno di catalogo della variante o del gruppo di rapporto indicato. Usare le etichette stampate, non una misura in scala. Sono disegni di riferimento, non file CAD.

EDA245 / Atlante dei disegni

Sommario

R01	1 viste | pagine 2-2
L01	1 viste | pagine 3-3

CONTATTO HTROBOT

E-mail: emmy@htrobot.com

Sito web: www.htrobot.com

EDA245 | Disegno dimensionale

Disegno di catalogo

EDA245 R01 disegno dimensionale illustrazione:L1=lunghezza estensibile+330,L2=lunghezza estensibile+668 | R01

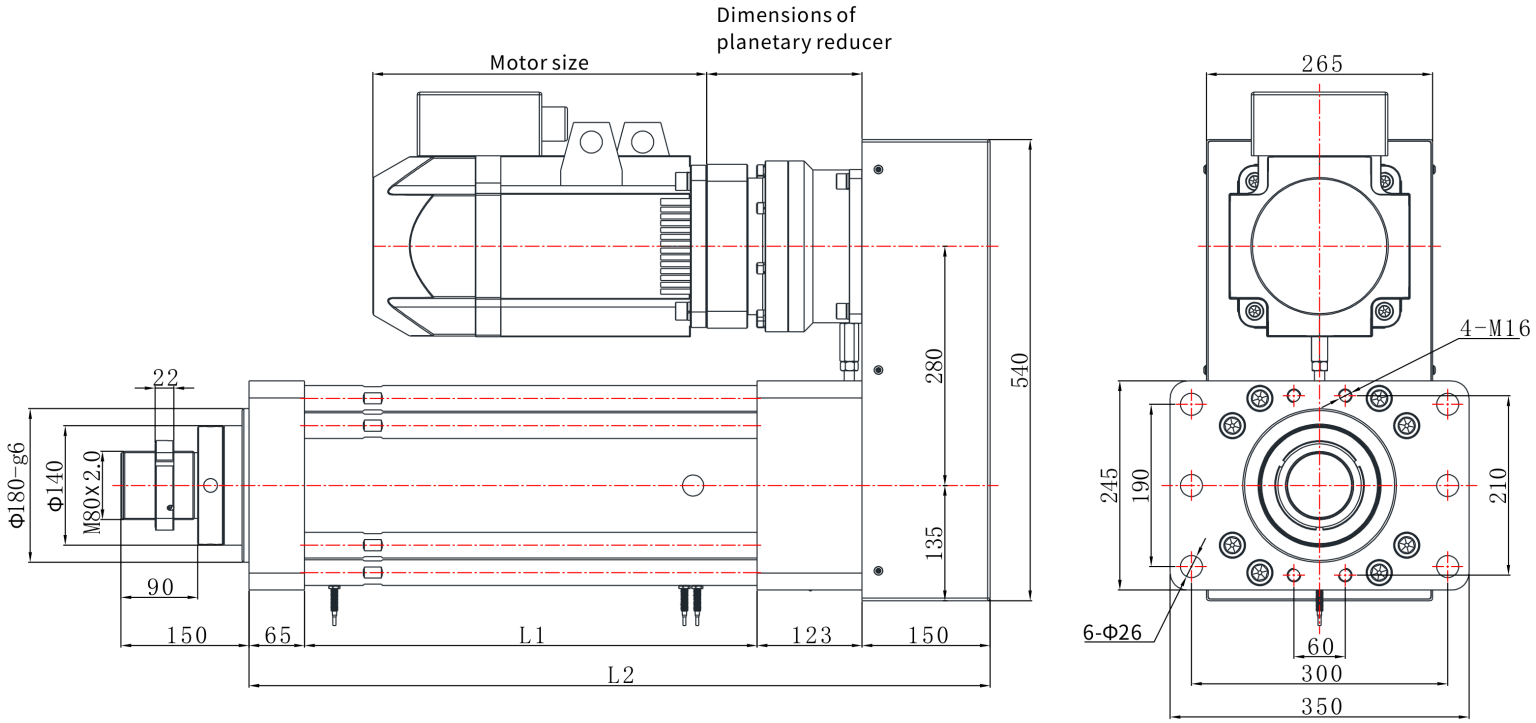

EDA245 | Disegno dimensionale

Disegno di catalogo

EDA245 L01 disegno dimensionale illustrazione:L1=lunghezza estensibile+330,L2=lunghezza estensibile+733 | L01

