COME USARE QUESTO ATLANTE

Ogni vista è il disegno di catalogo della variante o del gruppo di rapporto indicato. Usare le etichette stampate, non una misura in scala. Sono disegni di riferimento, non file CAD.

EDA80 / Atlante dei disegni

Sommario

R01	1 viste | pagine 2-2
R02	1 viste | pagine 3-3
R05	1 viste | pagine 4-4
R04	1 viste | pagine 5-5
R07	1 viste | pagine 6-6
R03	1 viste | pagine 7-7
R06	1 viste | pagine 8-8
L04	1 viste | pagine 9-9
L03	1 viste | pagine 10-10
L07	1 viste | pagine 11-11
L01	1 viste | pagine 12-12
L06	1 viste | pagine 13-13

CONTATTO HTROBOT

E-mail: emmy@htrobot.com

Sito web: www.htrobot.com

EDA80 | Disegno dimensionale

Disegno di catalogo

EDA80 R01 disegno dimensionale illustrazione:Quando la lunghezza estensibile <=400mm ; L1=lunghezza estensibile+120,L2=estensibile | R01

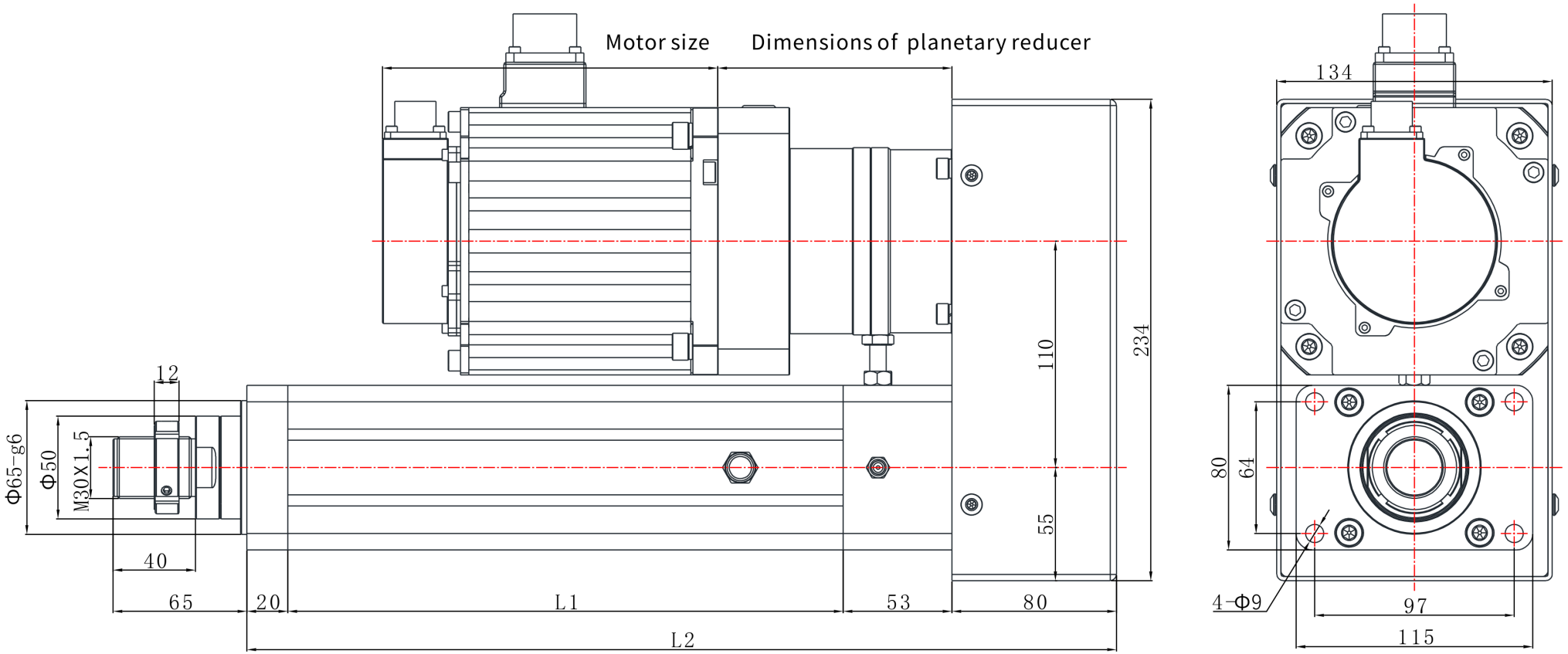

EDA80 | Disegno dimensionale

Disegno di catalogo

EDA80 R02 disegno dimensionale illustrazione:Quando la lunghezza estensibile <=400mm ;L1=lunghezza estensibile+120,L2=estensibile | R02

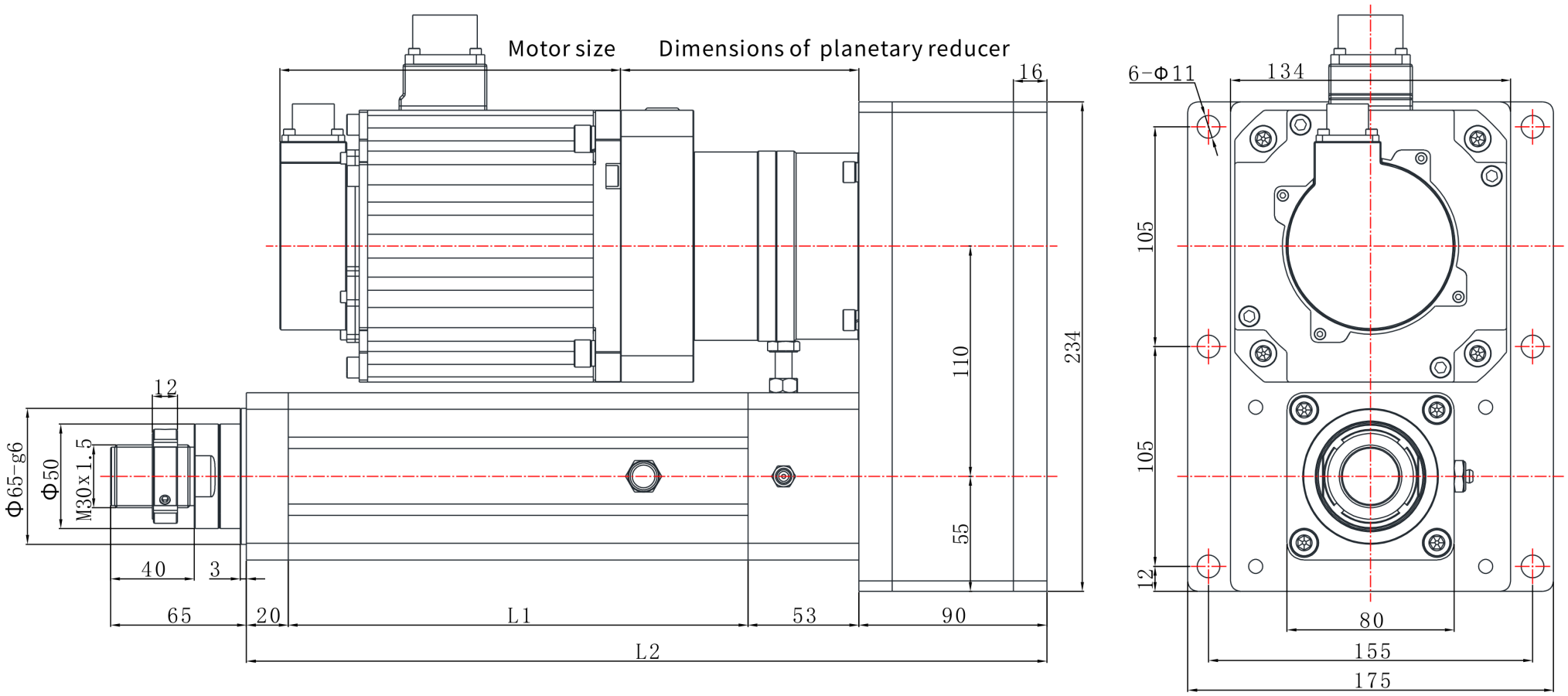

EDA80 | Disegno dimensionale

Disegno di catalogo

EDA80 R05 disegno dimensionale illustrazione:Quando la lunghezza estensibile <=400mm ; L1=lunghezza estensibile+120,L2=estensibile | R05

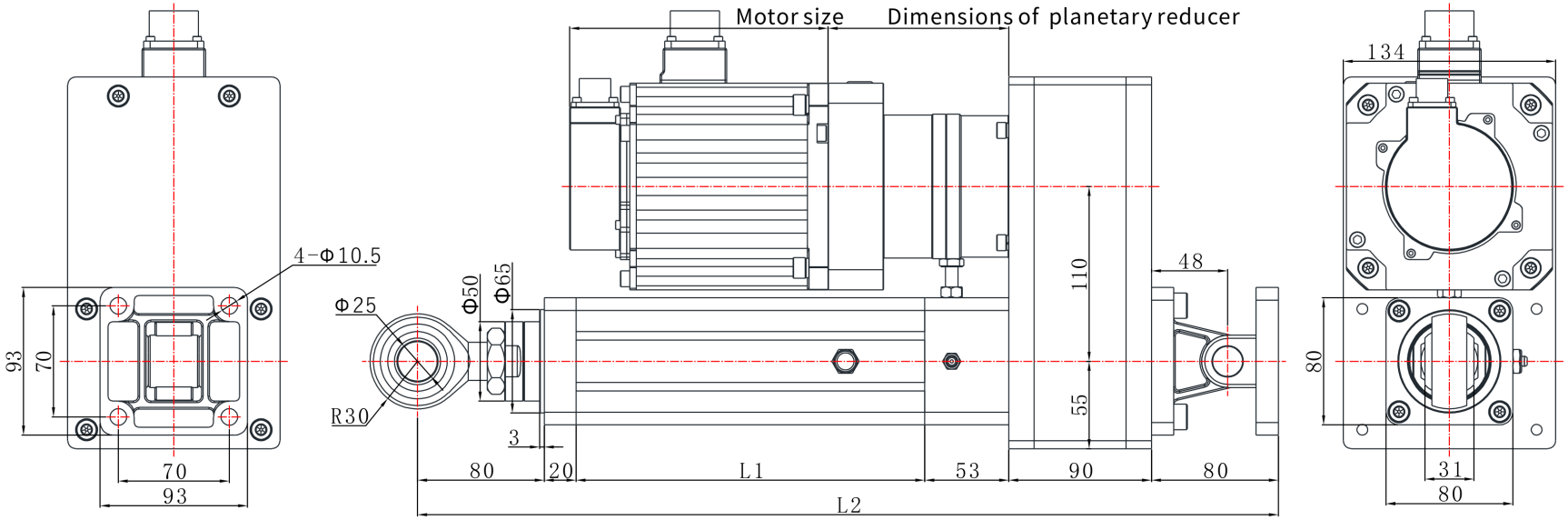

EDA80 | Disegno dimensionale

Disegno di catalogo

EDA80 R04 disegno dimensionale illustrazione:Quando la lunghezza estensibile <=400mm ; L1=lunghezza estensibile+120,L2=estensibile | R04

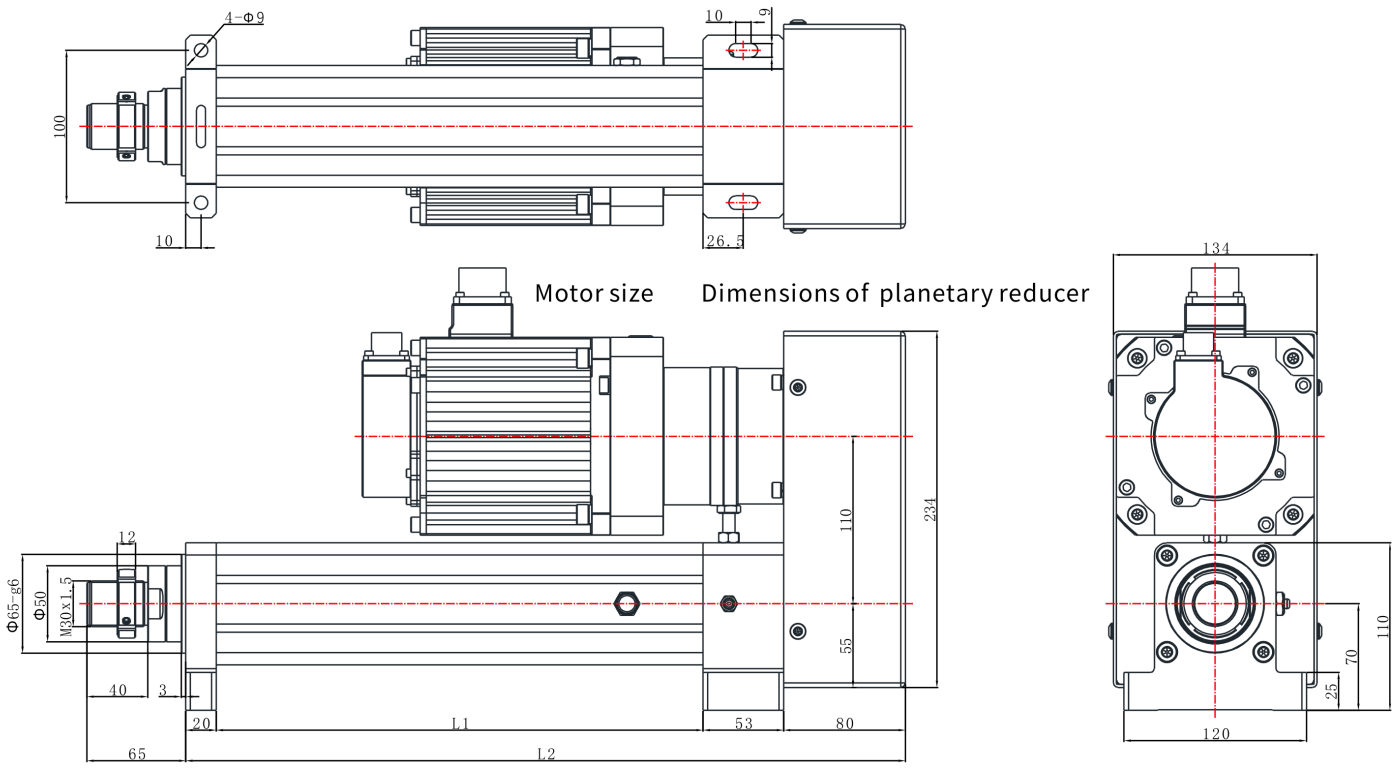

EDA80 | Disegno dimensionale

Disegno di catalogo

EDA80 R07 disegno dimensionale illustrazione:Quando la lunghezza estensibile <=400mm ; L1=lunghezza estensibile+120,L2=estensibile | R07

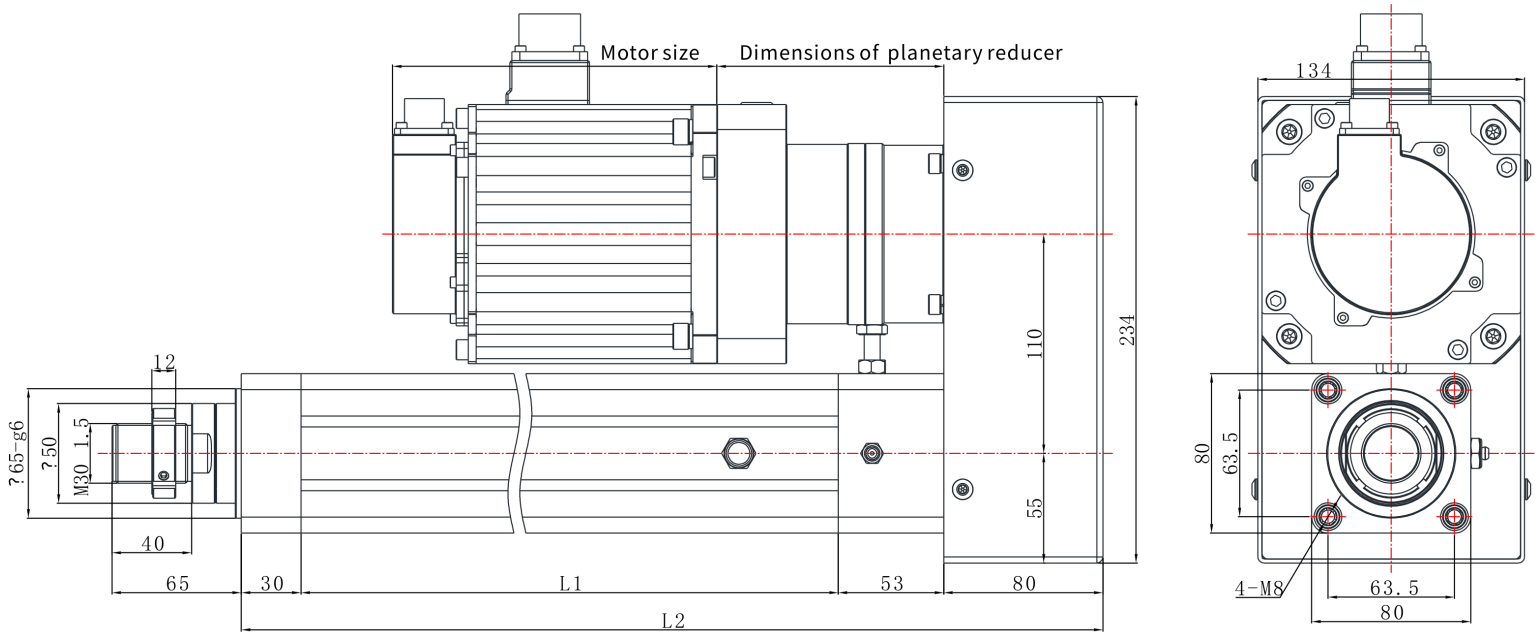

EDA80 | Disegno dimensionale

Disegno di catalogo

EDA80 R03 disegno dimensionale illustrazione:Quando la lunghezza estensibile <=400mm ; L1=lunghezza estensibile+120,L2=estensibile | R03

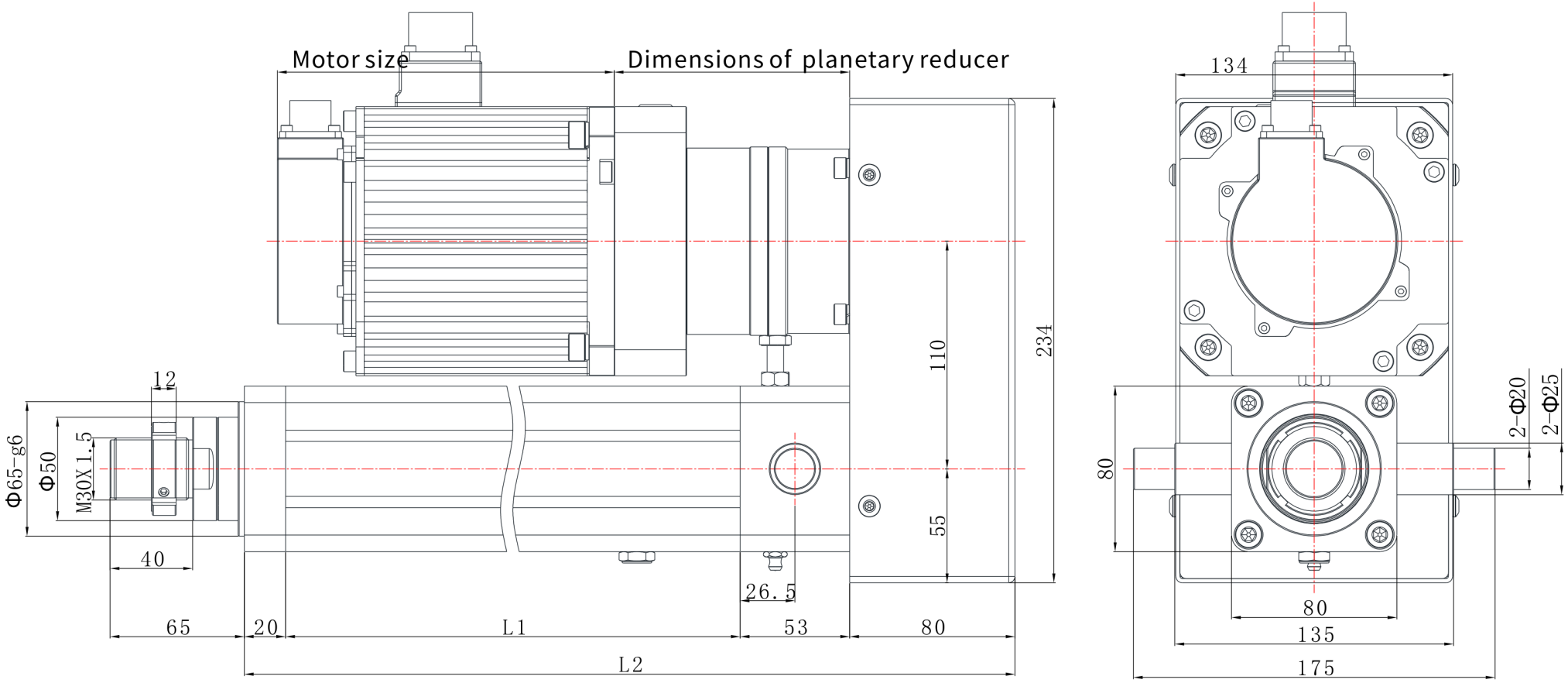

EDA80 | Disegno dimensionale

Disegno di catalogo

EDA80 R06 disegno dimensionale illustrazione:L1=lunghezza estensibile+120,L2=lunghezza estensibile+342 | R06

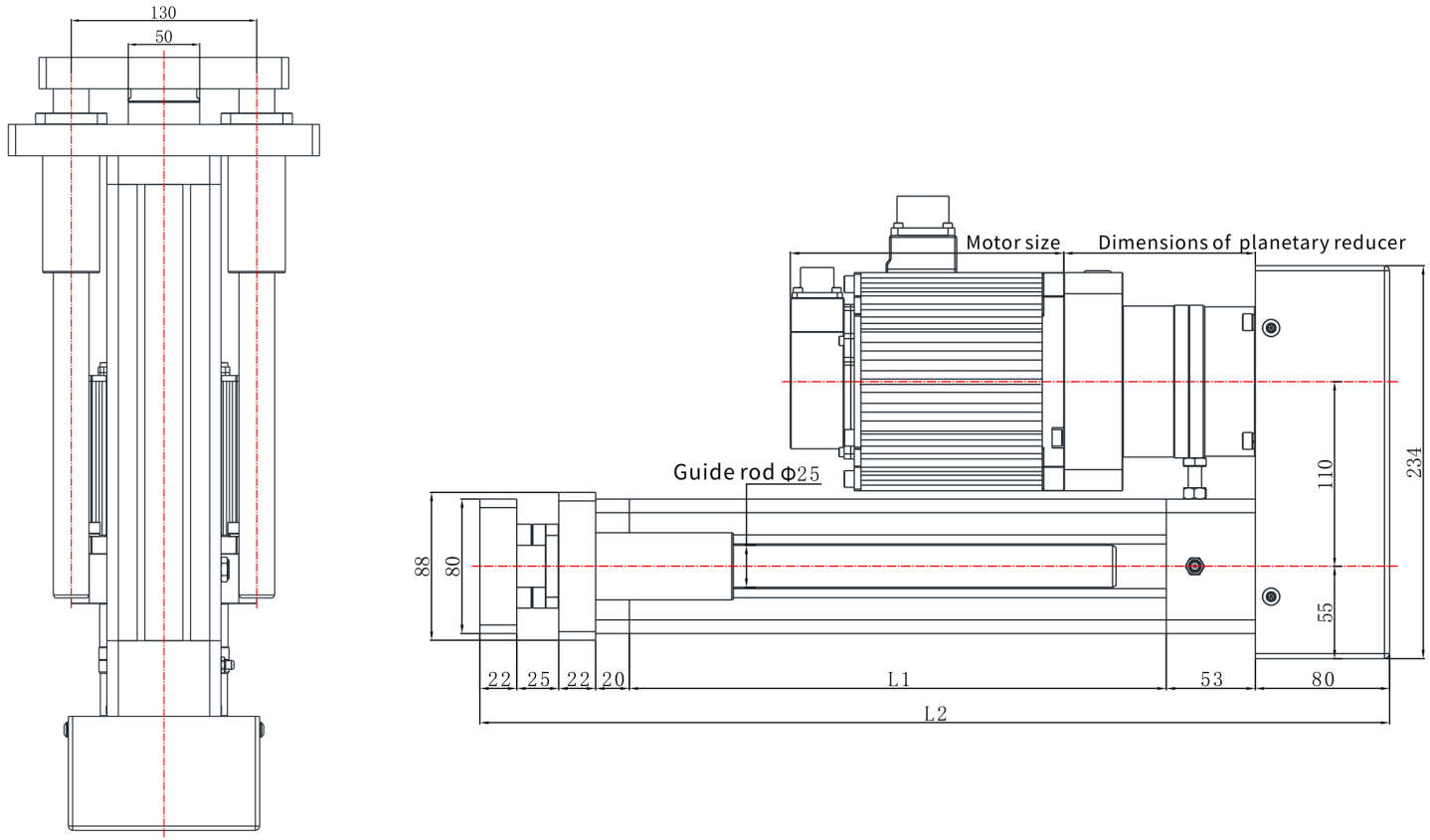

EDA80 | Disegno dimensionale

Disegno di catalogo

EDA80 L04 disegno dimensionale illustrazione:Quando la lunghezza estensibile <=400mm ; L1=lunghezza estensibile+120,L2=estensibile | L04

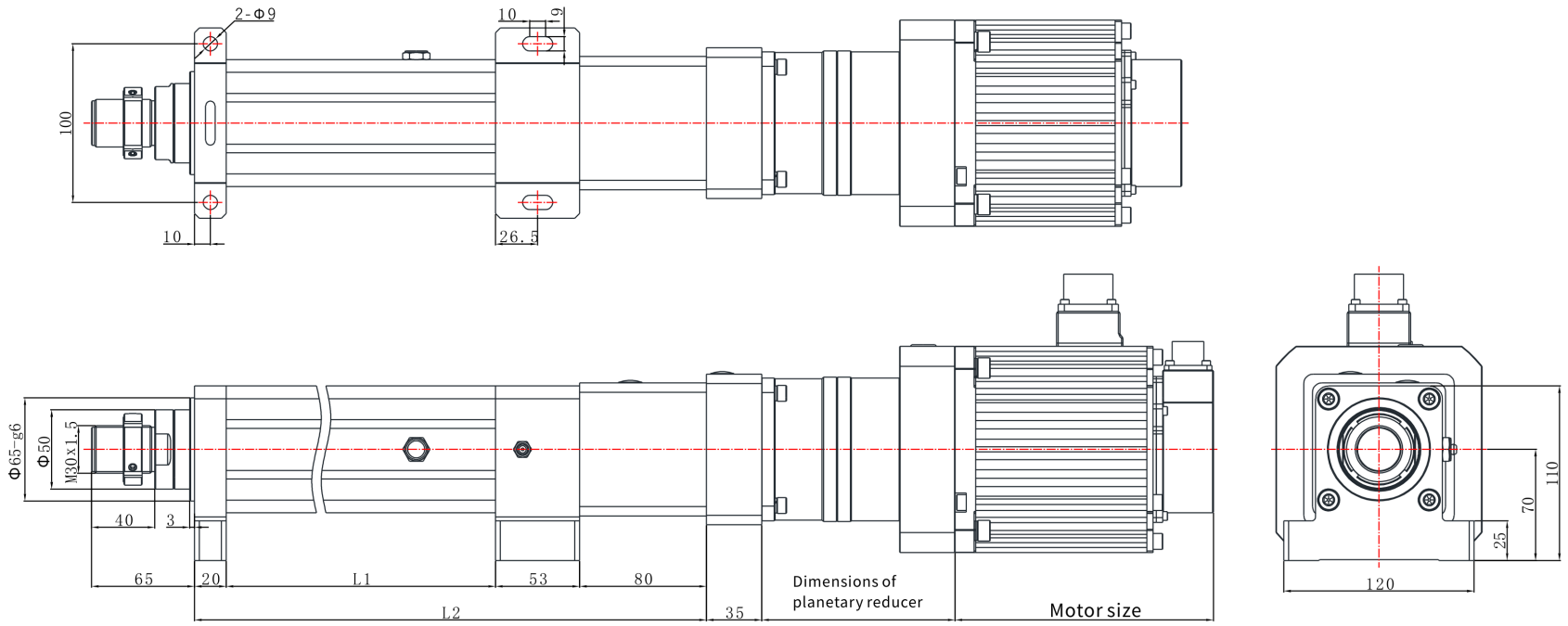

EDA80 | Disegno dimensionale

Disegno di catalogo

EDA80 L03 disegno dimensionale illustrazione:Quando la lunghezza estensibile <=400mm ; L1=lunghezza estensibile+120,L2=estensibile | L03

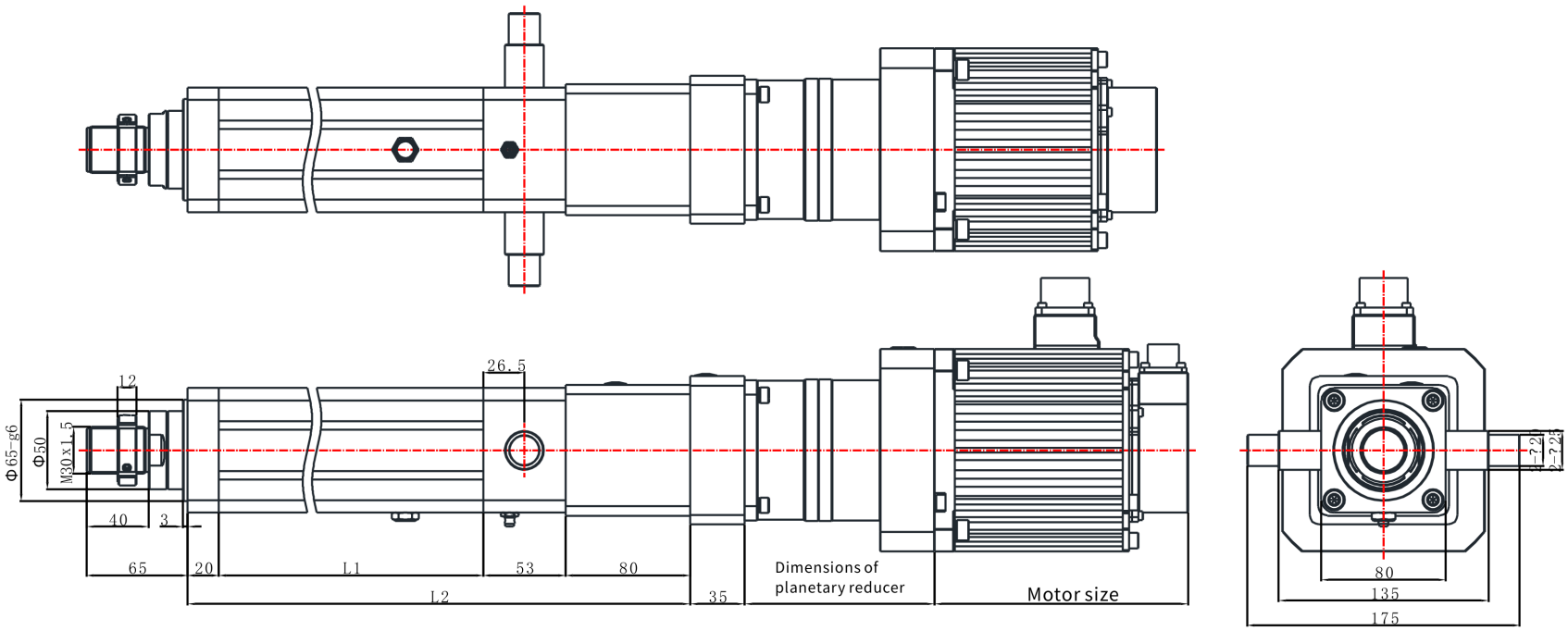

EDA80 | Disegno dimensionale

Disegno di catalogo

EDA80 L07 disegno dimensionale illustrazione:Quando la lunghezza estensibile <=400mm ; L1=lunghezza estensibile+120,L2=estensibile | L07

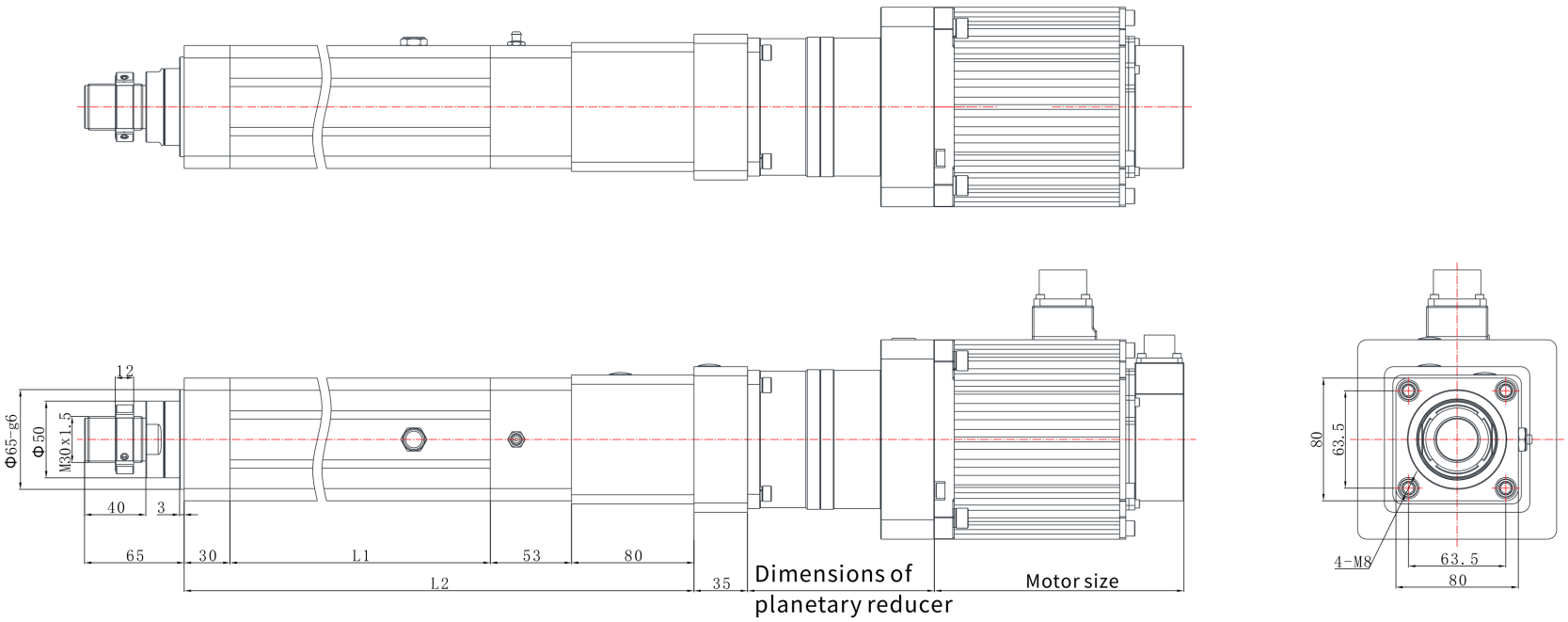

EDA80 | Disegno dimensionale

Disegno di catalogo

EDA80 L01 disegno dimensionale illustrazione:Quando la lunghezza estensibile <=400mm ; L1=lunghezza estensibile+120,L2=estensibile | L01

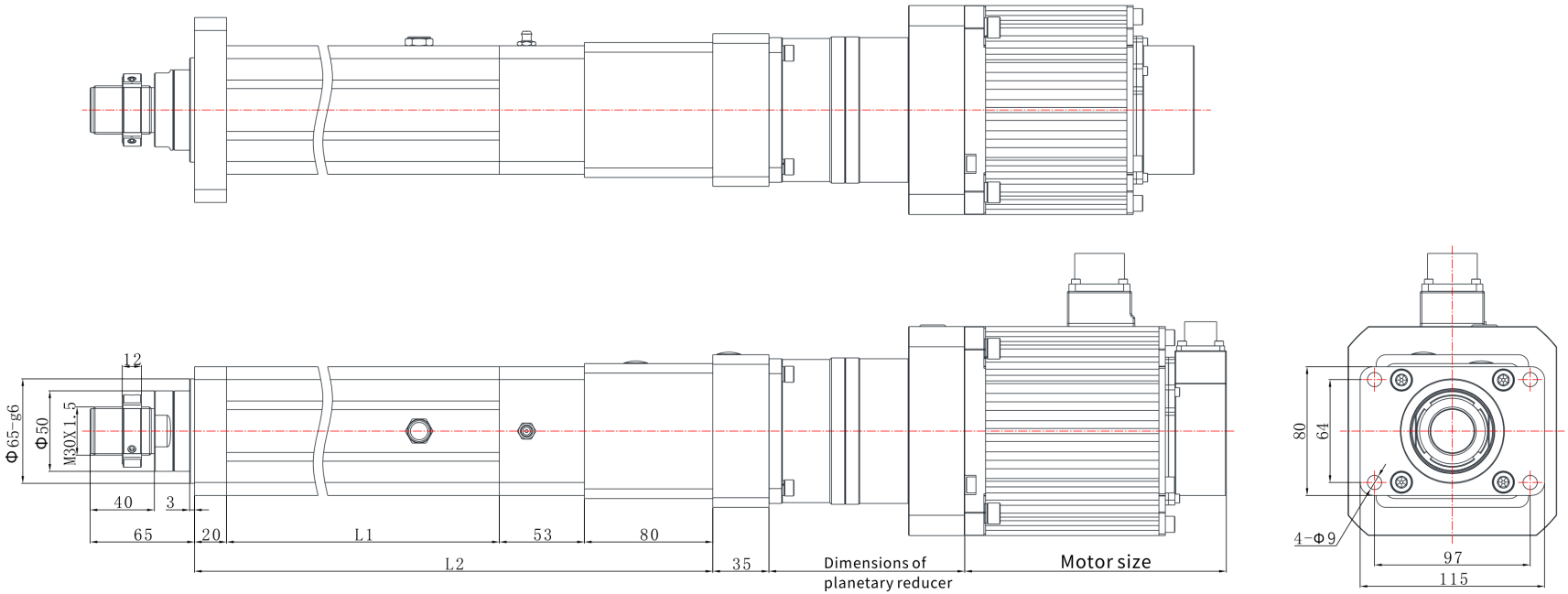

EDA80 | Disegno dimensionale

Disegno di catalogo

EDA80 L06 disegno dimensionale illustrazione:L1=lunghezza estensibile+120,L2=lunghezza estensibile+342 | L06

