MC10 / Атлас чертежей

Размеры и монтаж

Независимые виды, сгруппированные по монтажу двигателя.

Единицы чертежа указаны на первой странице каждой монтажной группы.

Справочные размеры; подтвердите монтаж и ход для вашей конфигурации.

Используйте обозначенные размеры; не масштабируйте чертежи.

C снаружи 5 виды | стр. 2-4

D внутри 5 виды | стр. 5-7

L слева 4 виды | стр. 8-10

R справа 4 виды | стр. 11-13

B снизу 3 виды | стр. 14-16

Спецификации изделия и указания по подбору поставляются отдельно.

За размерами конкретной конфигурации или фактическими файлами CAD обращайтесь в HTROBOT.

MC10 / С снаружи

Размеры чертежа в mm.

Вид 1

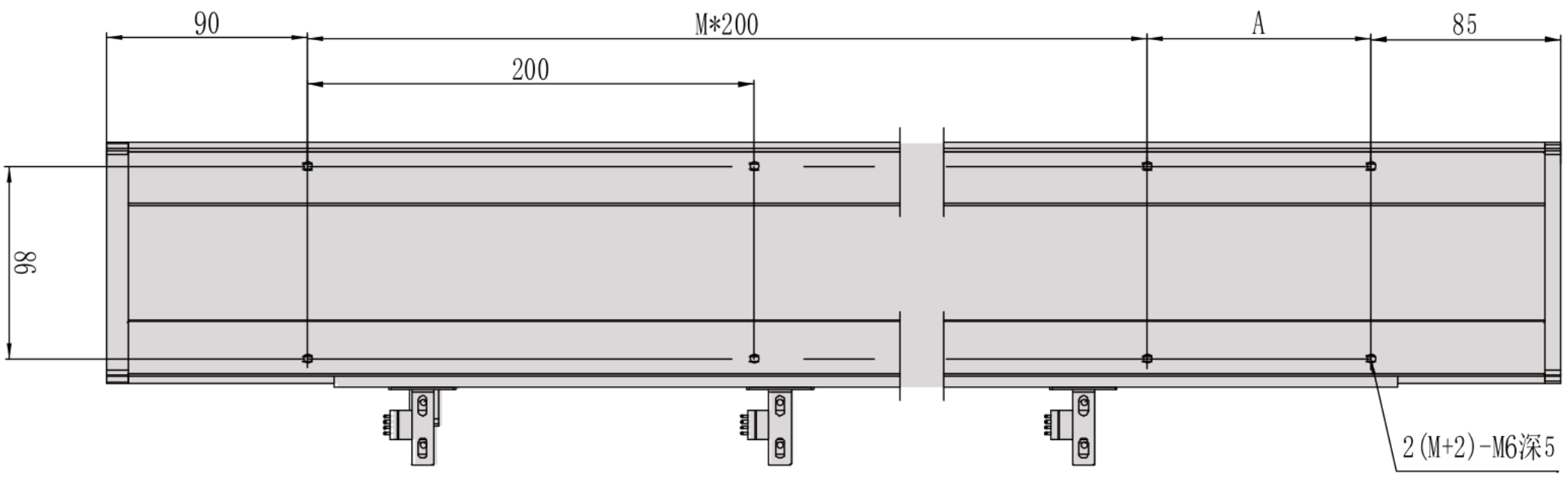

Вид 2

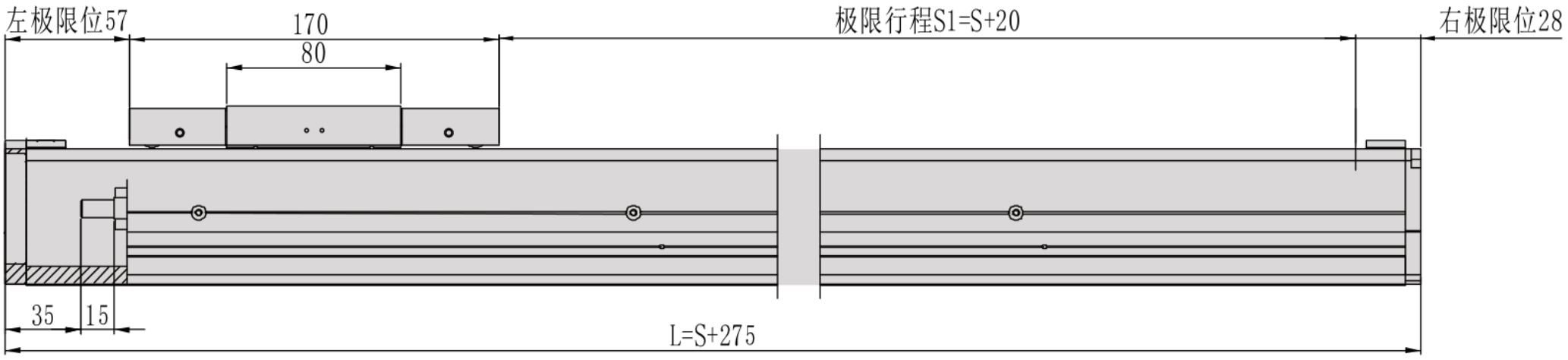

Вид 3

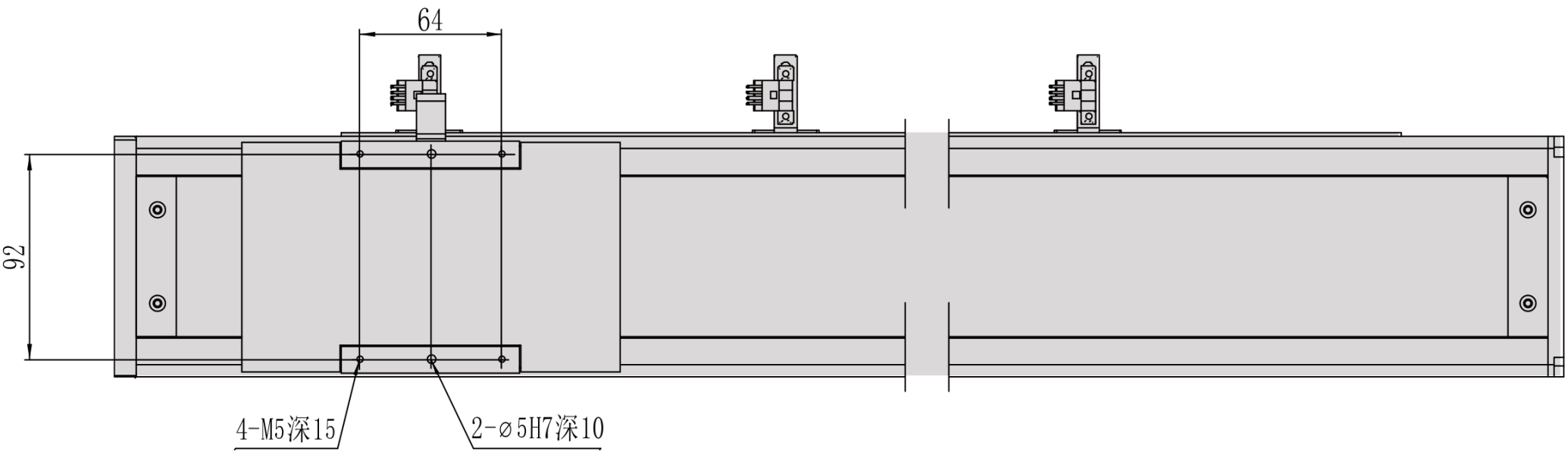

MC10 / С снаружи

Сечение фланца

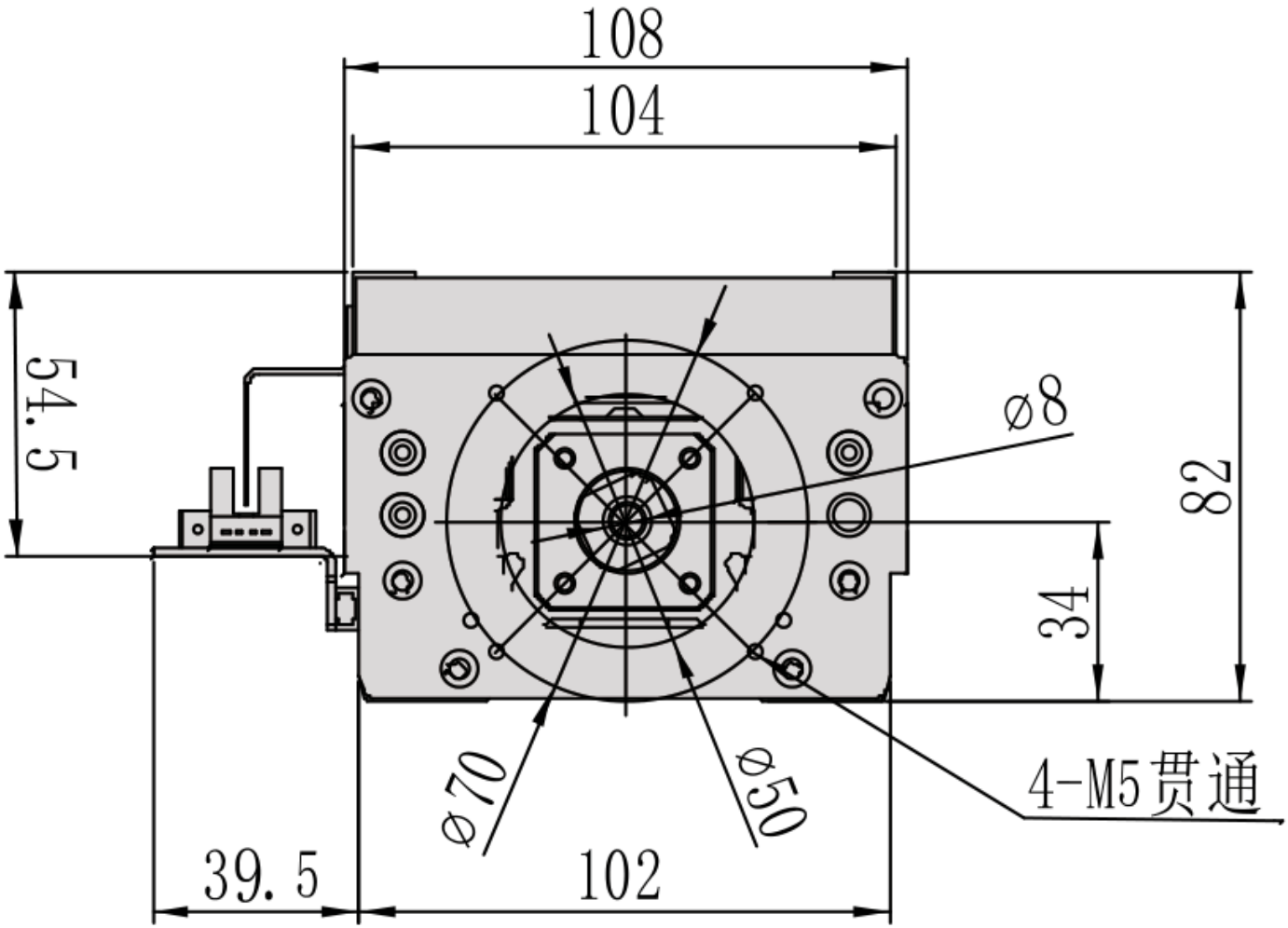

MC10 / C снаружи

Обзор монтажа

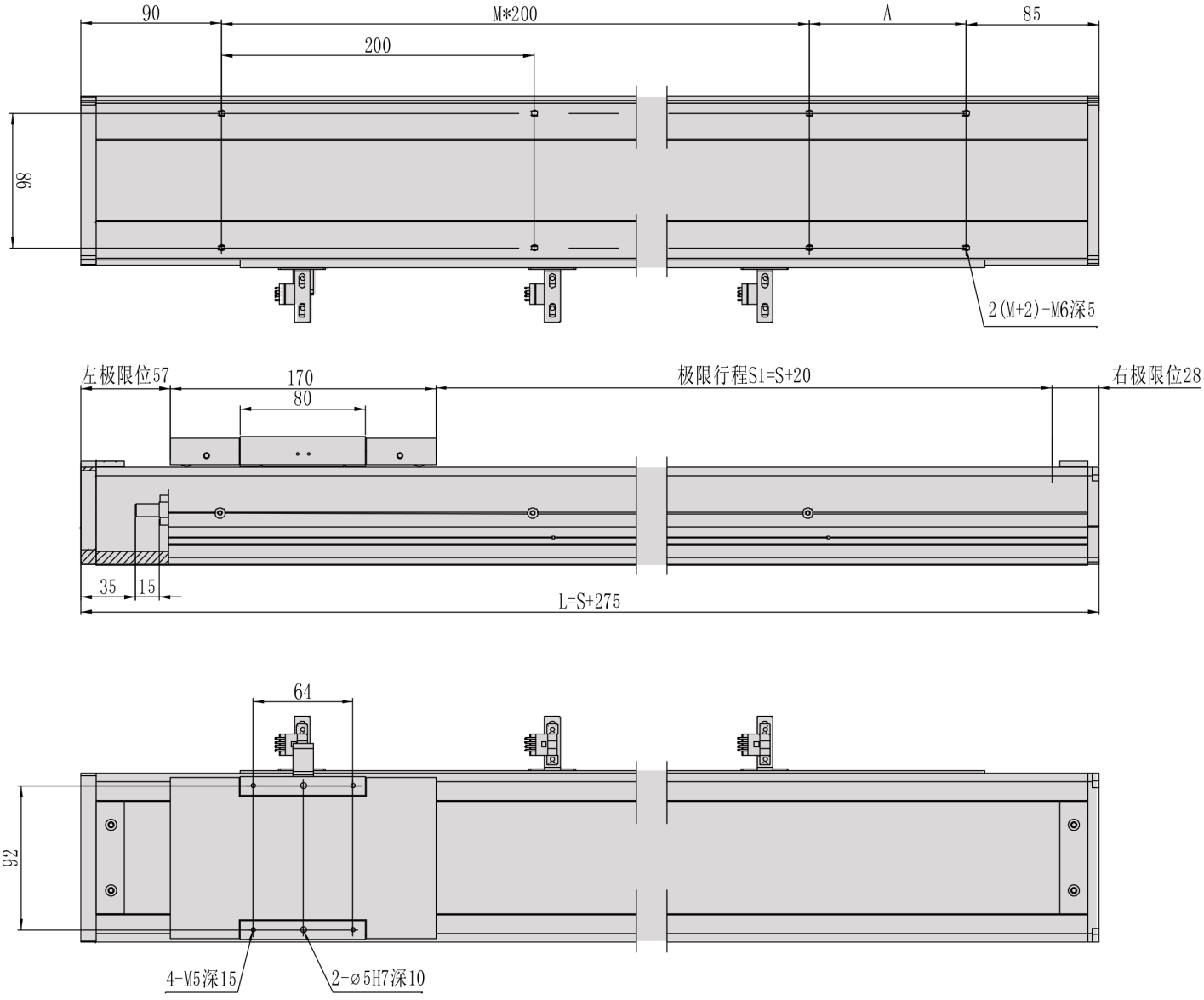

MC10 / D внутри

Единица чертежа не подтверждена; исходные размерные обозначения сохранены.

Вид 1

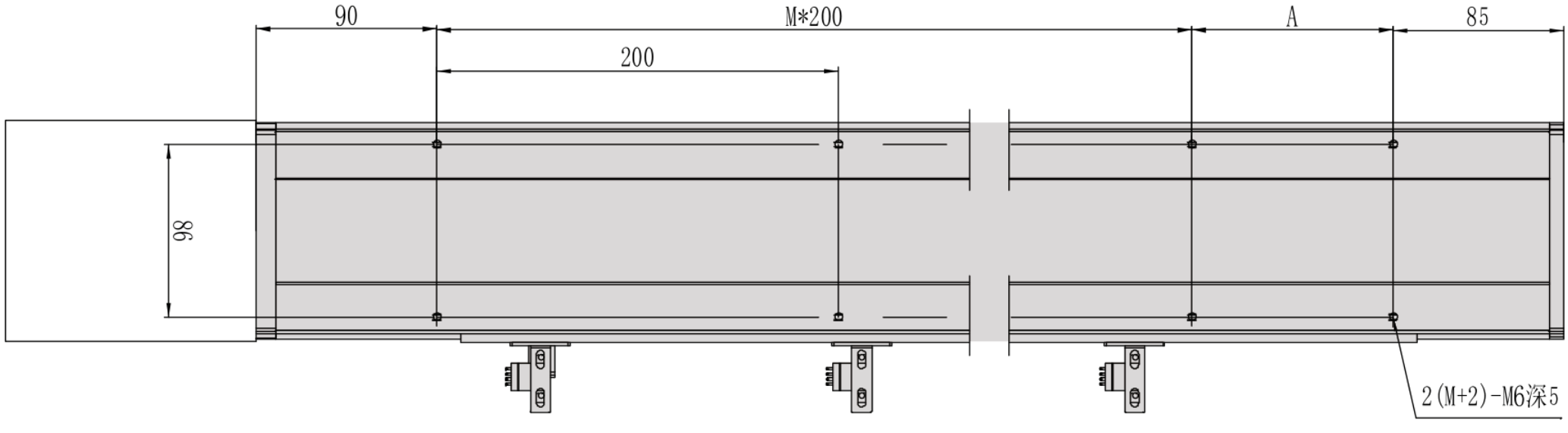

Вид 2

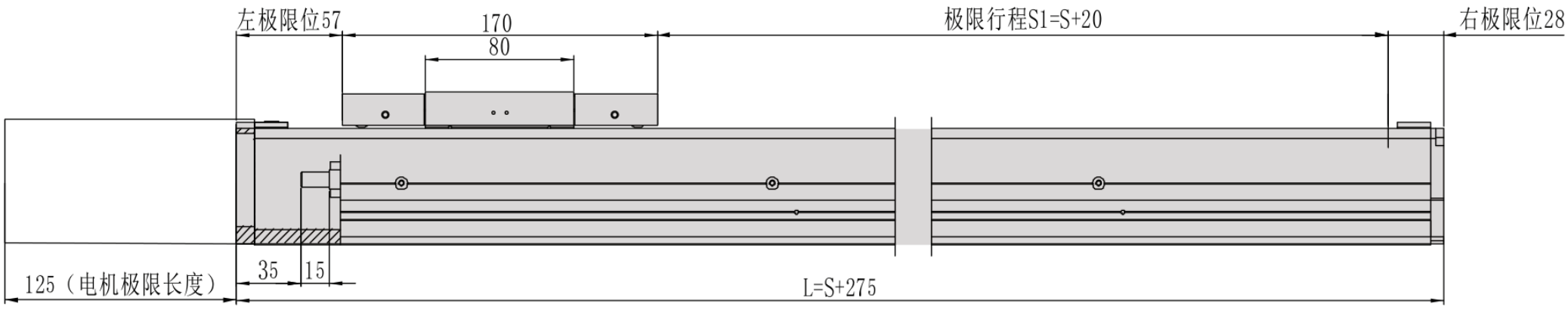

Вид 3

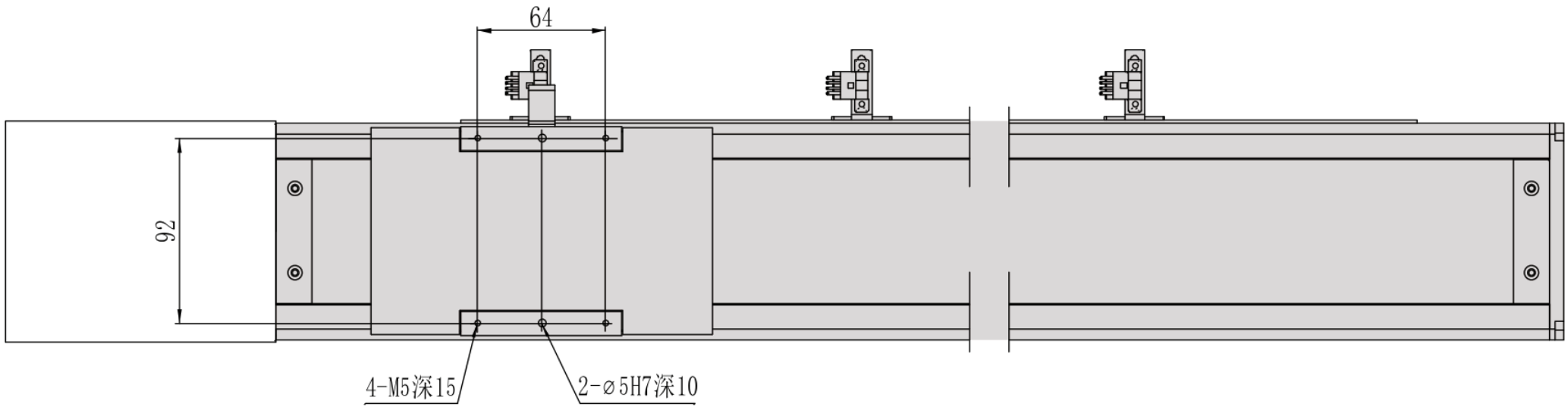

MC10 / D внутри

Сечение фланца

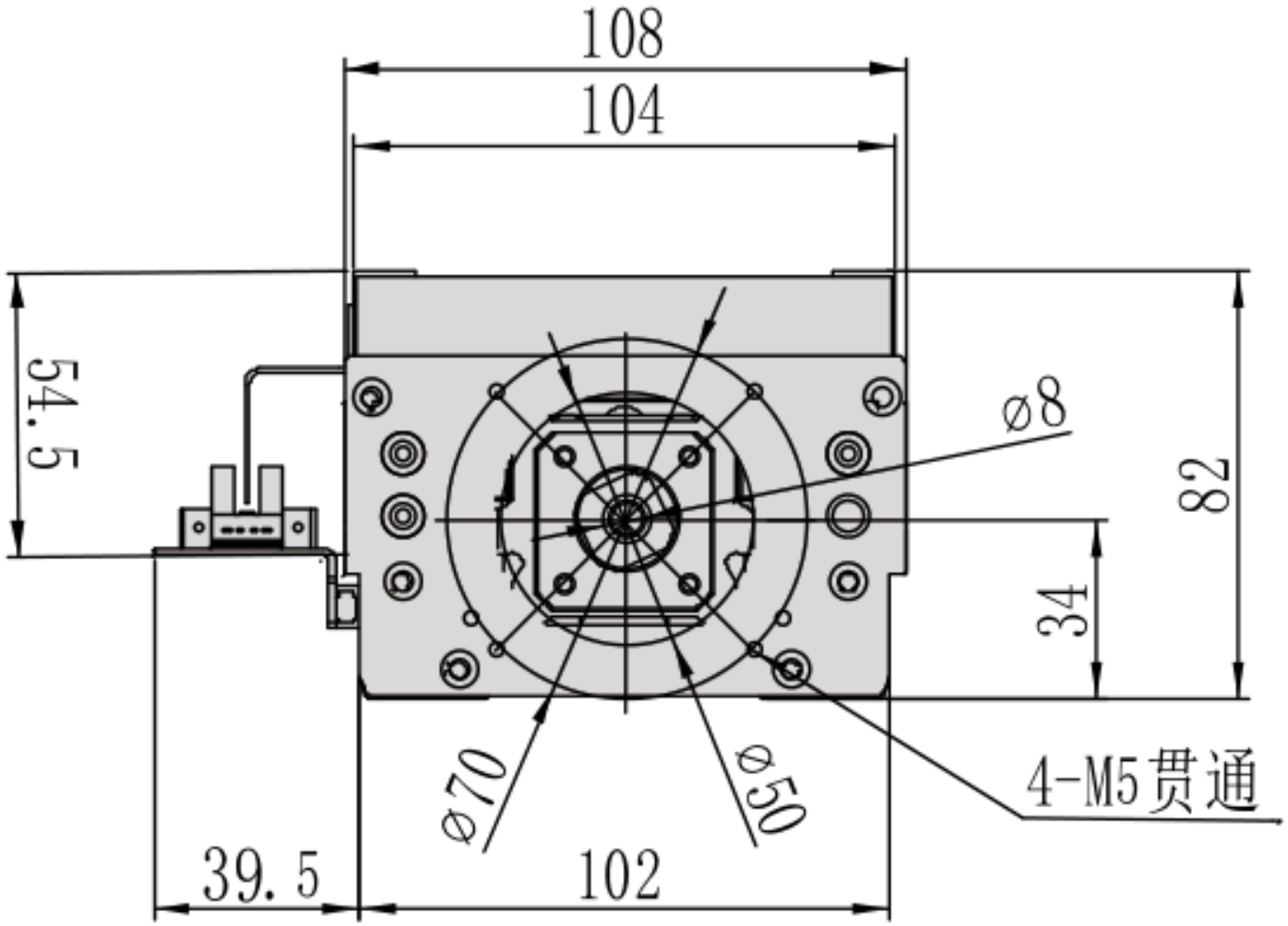

MC10 / D внутри

Обзор монтажа

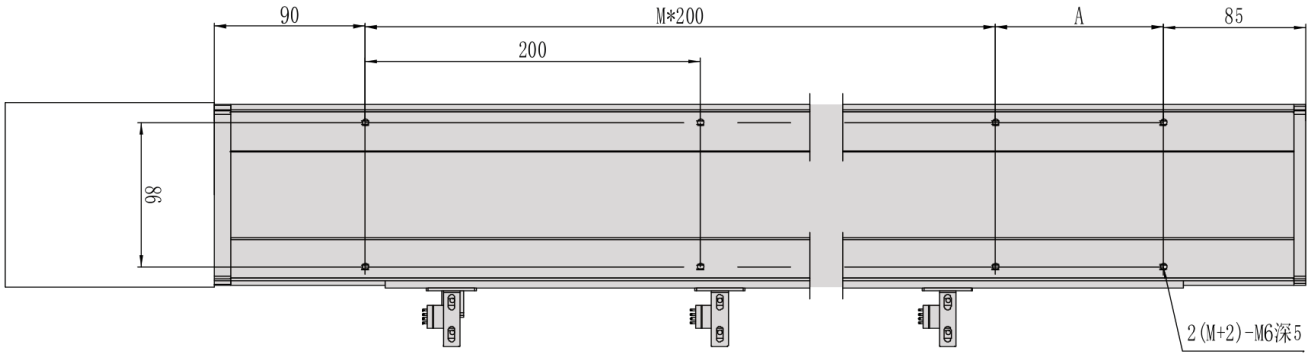

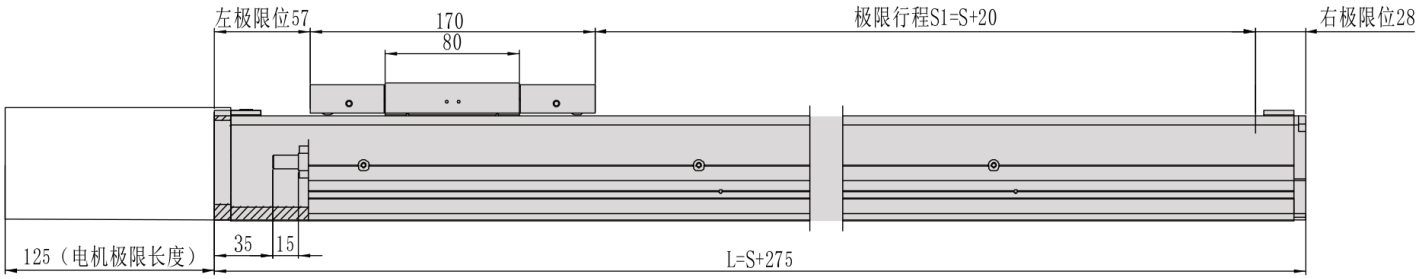

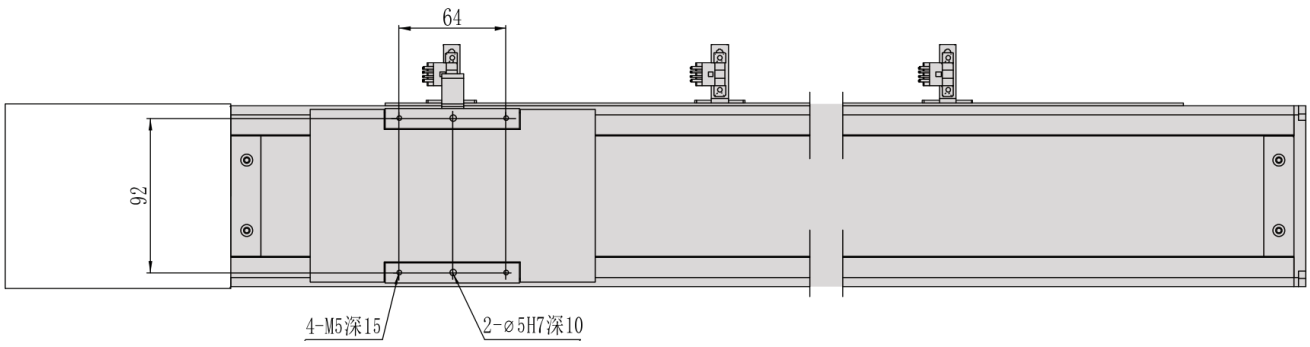

MC10 / L слева

Единица чертежа не подтверждена; исходные размерные обозначения сохранены.

Вид 1

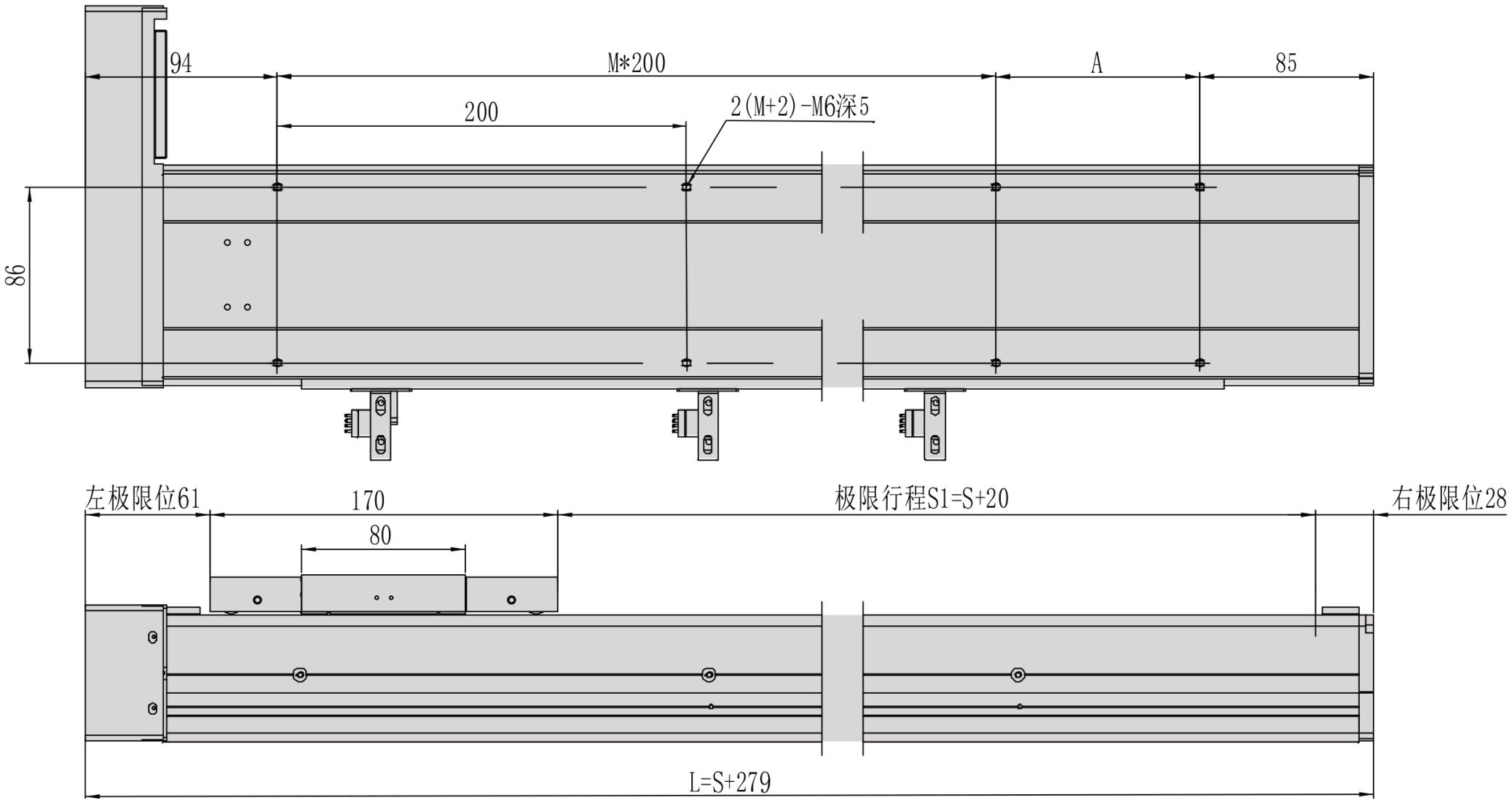

Вид 2

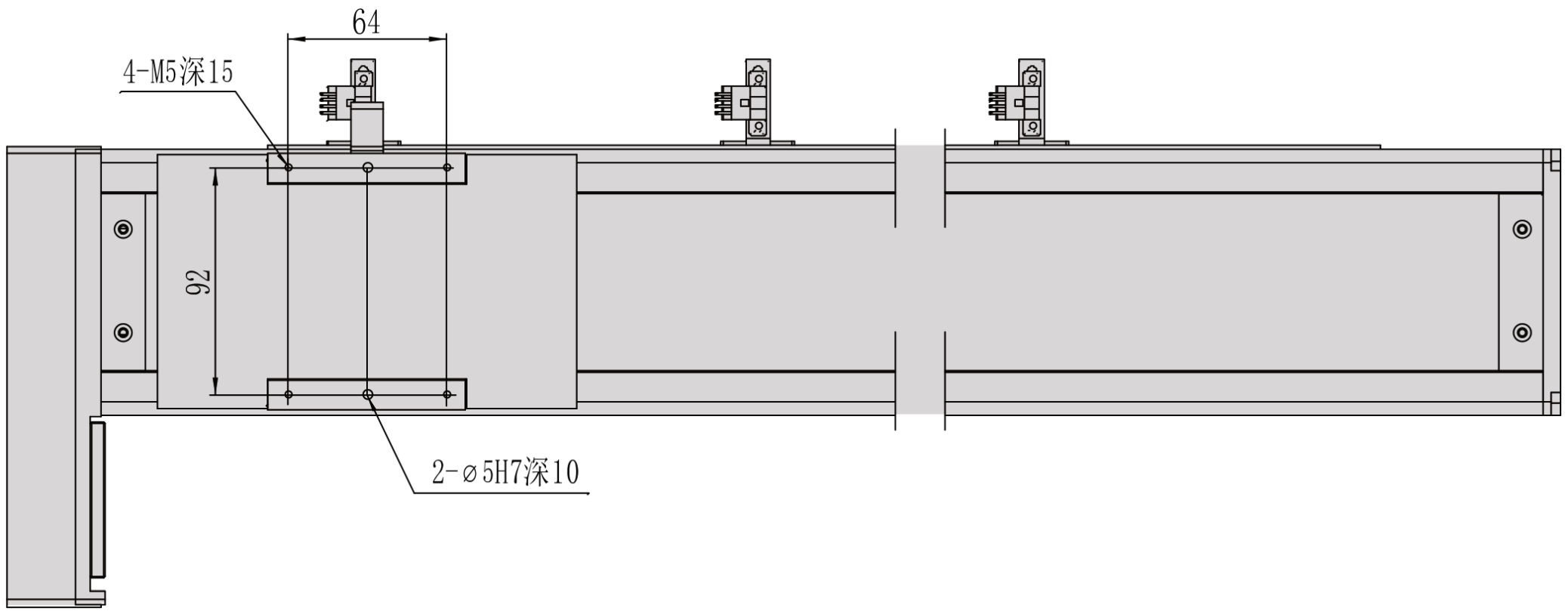

MC10 / L слева

Сечение фланца

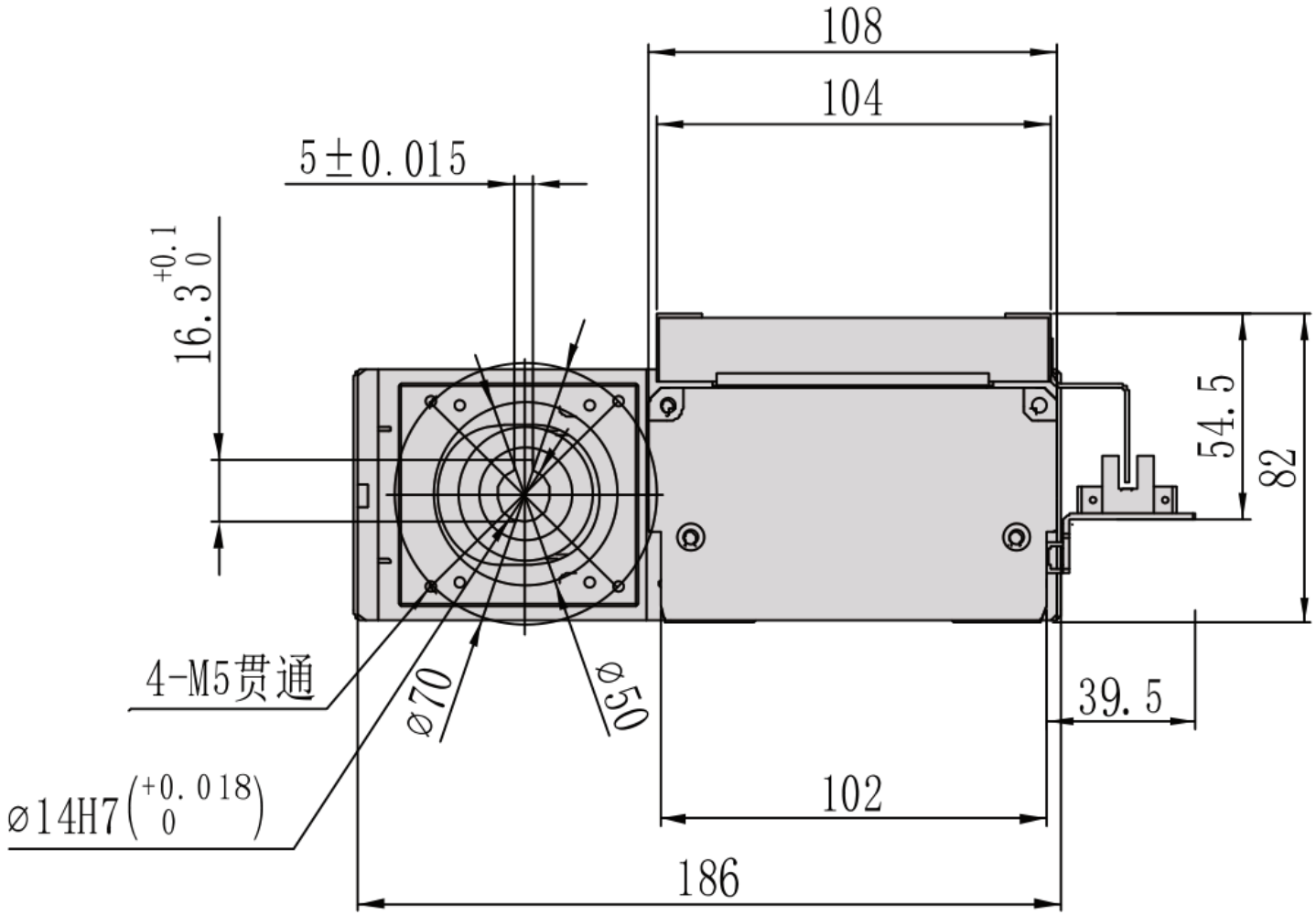

MC10 / L слева

Обзор монтажа

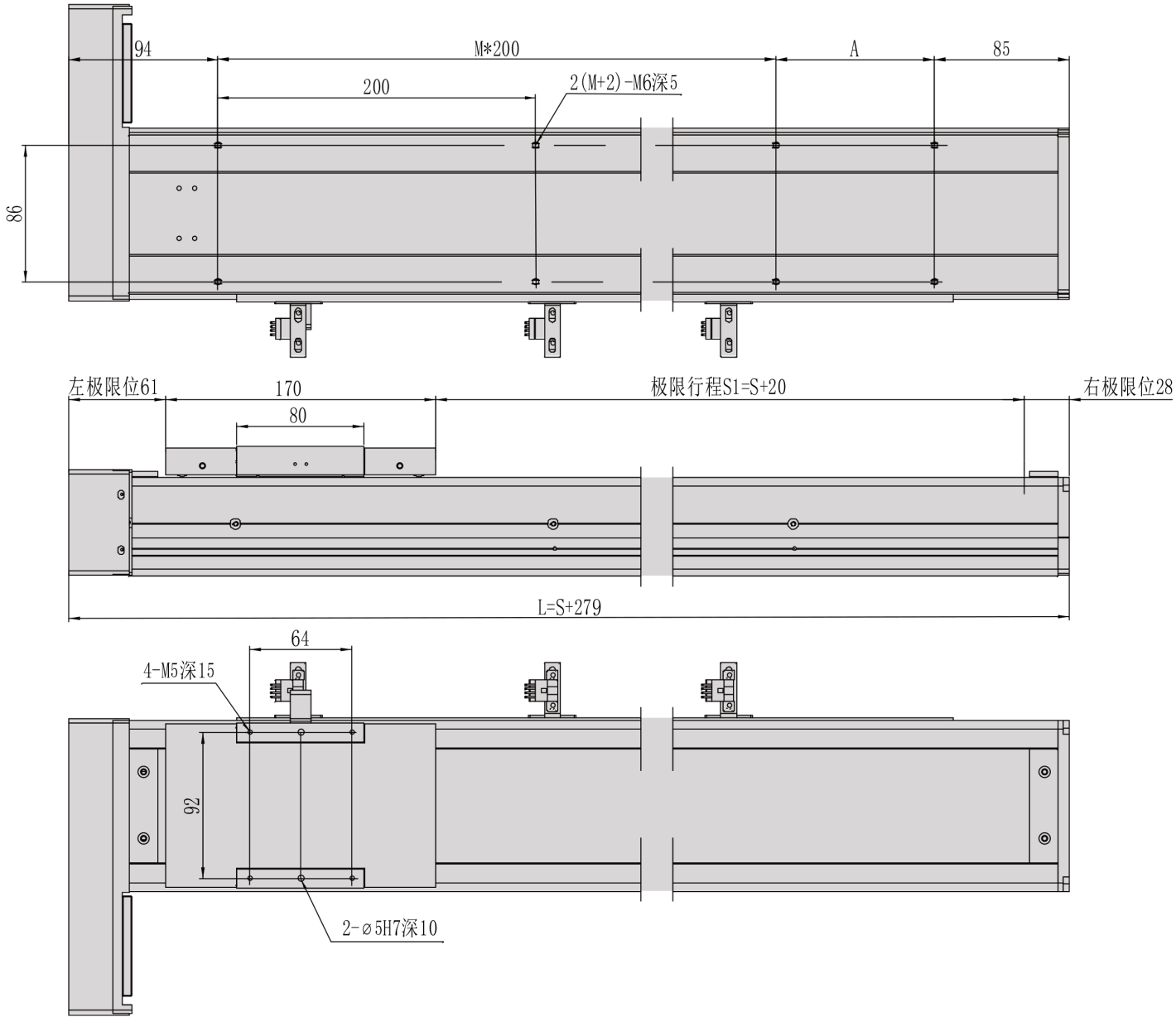

MC10 / R справа

Единица чертежа не подтверждена; исходные размерные обозначения сохранены.

Вид 1

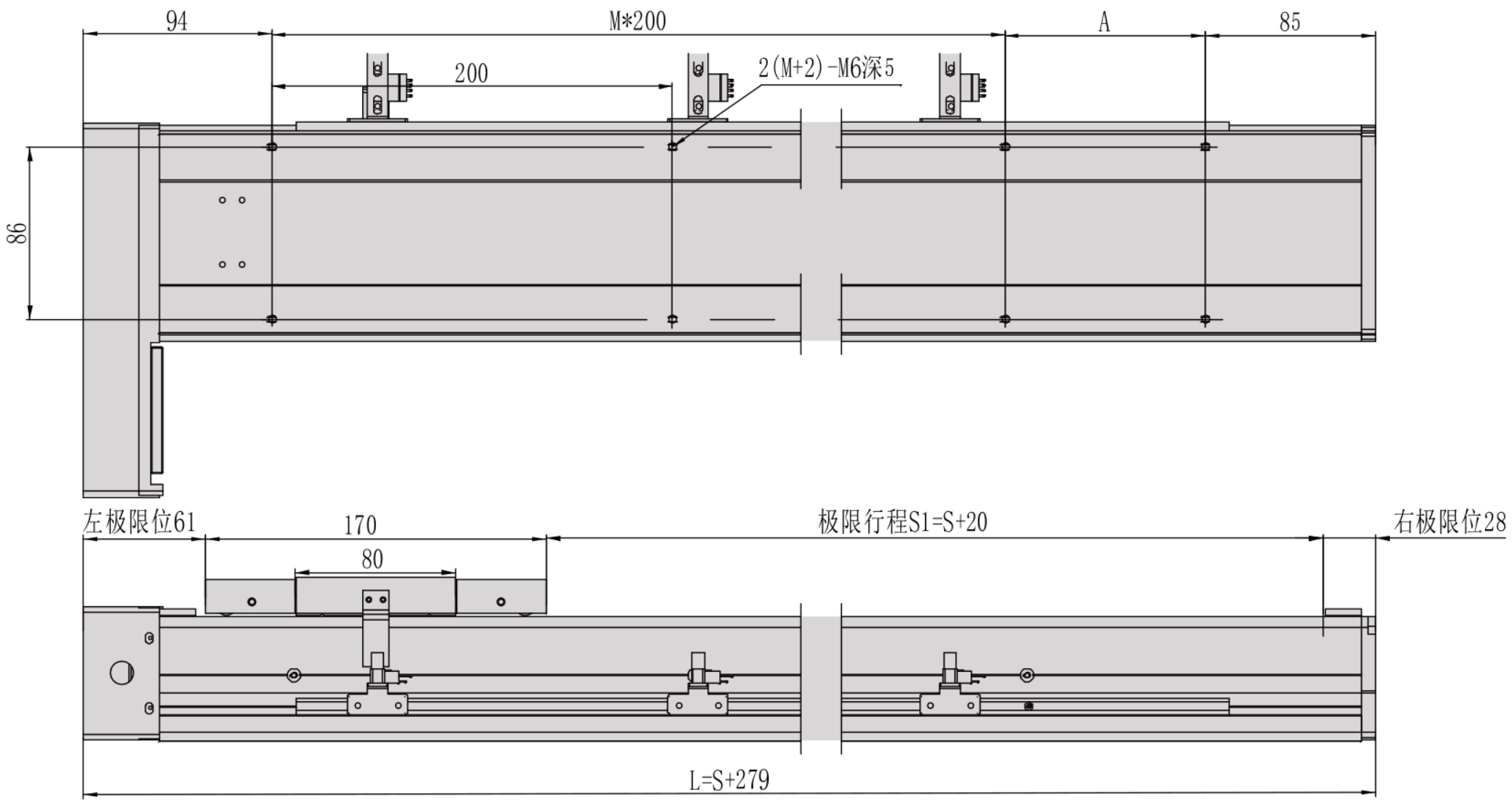

Вид 2

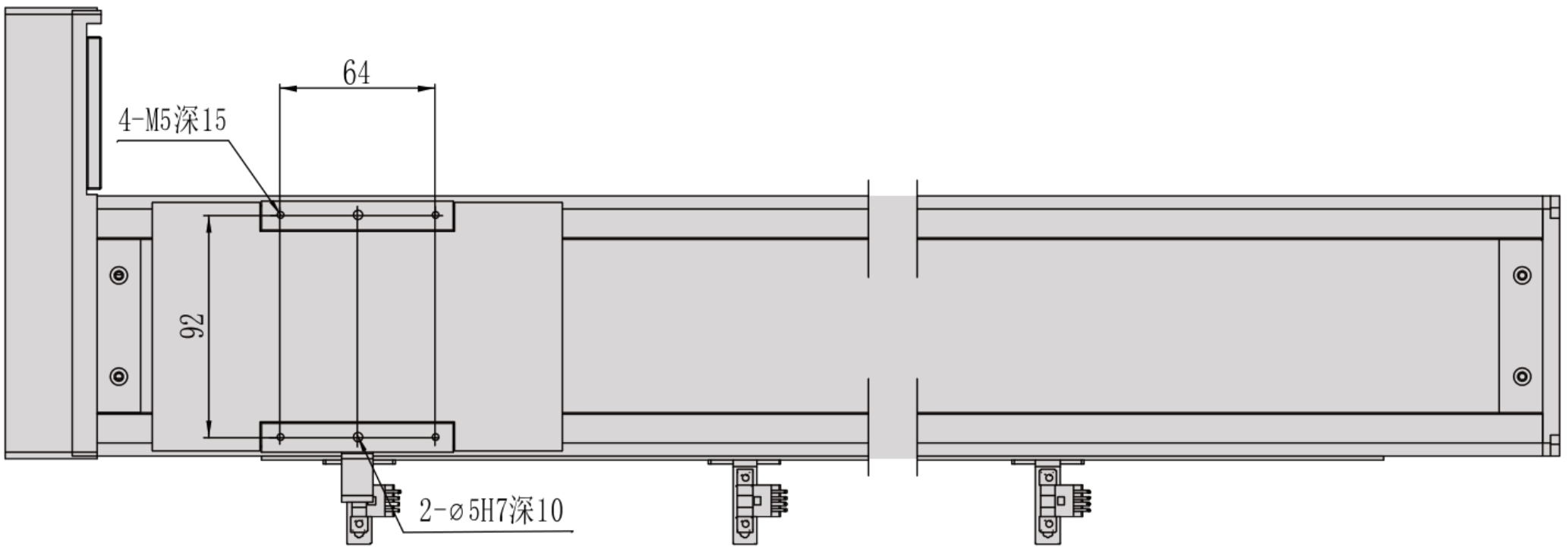

MC10 / R справа

Сечение фланца

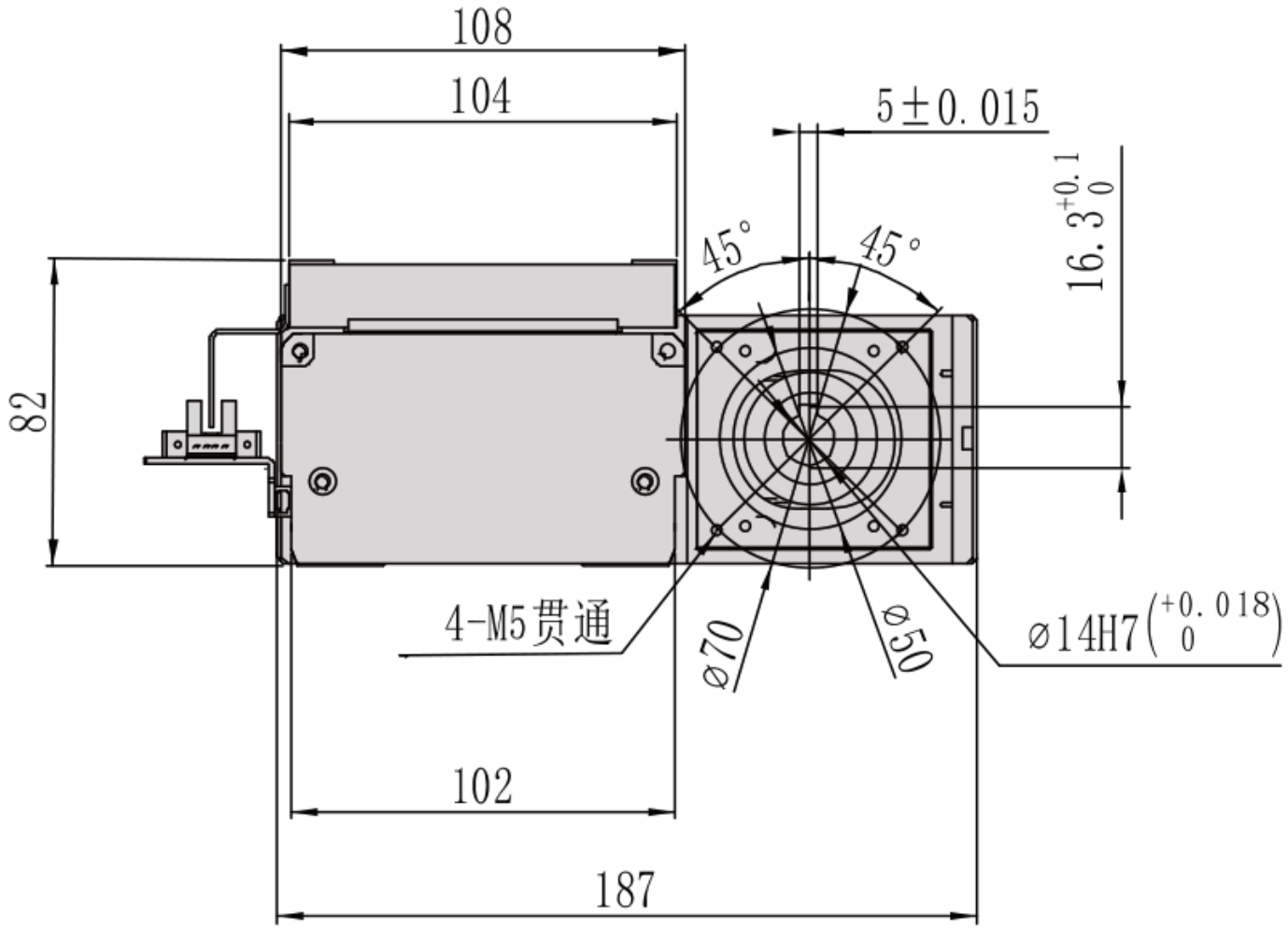

MC10 / R справа

Обзор монтажа

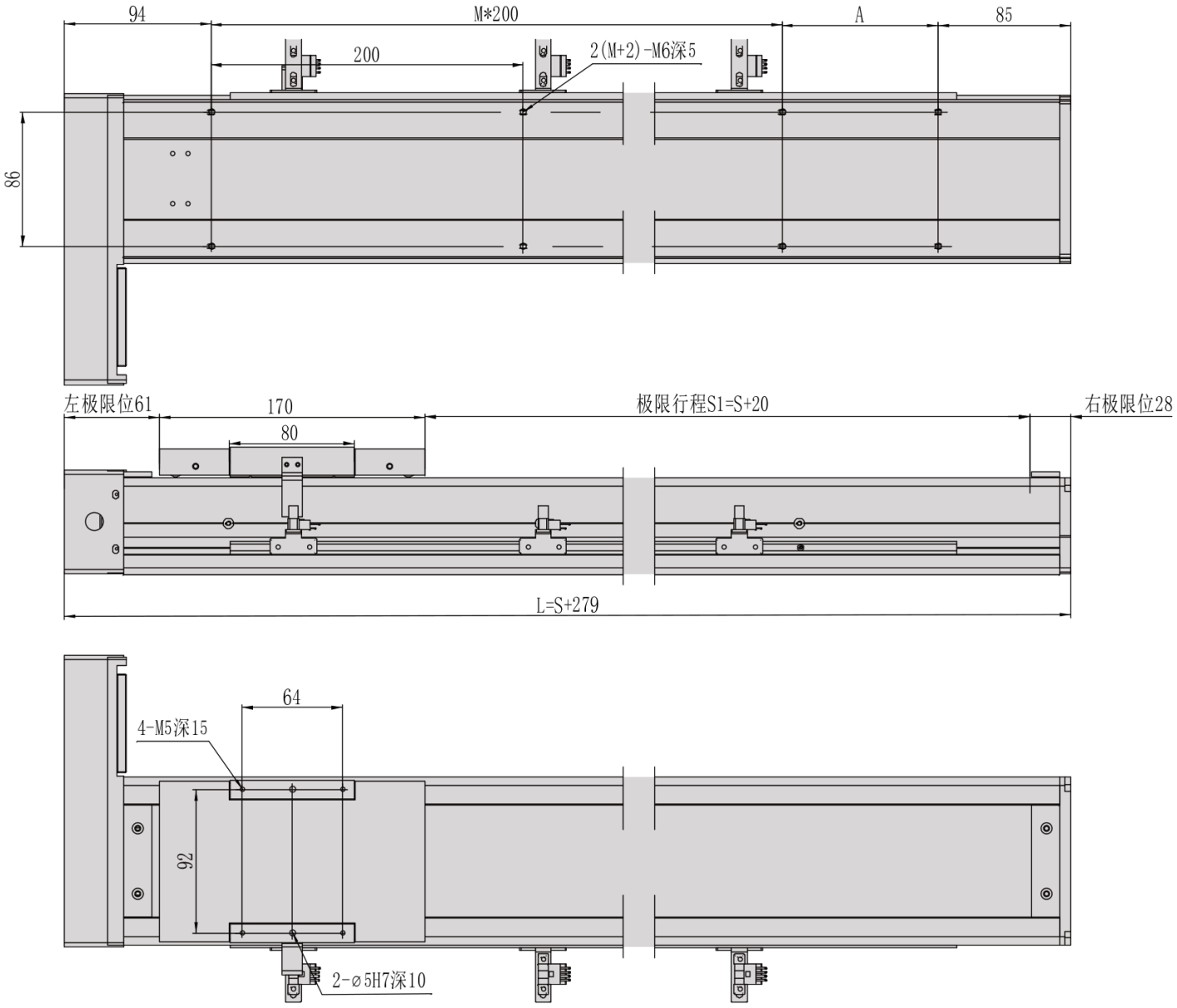

MC10 / В снизу

Единица чертежа не подтверждена; исходные размерные обозначения сохранены.

Вид 1

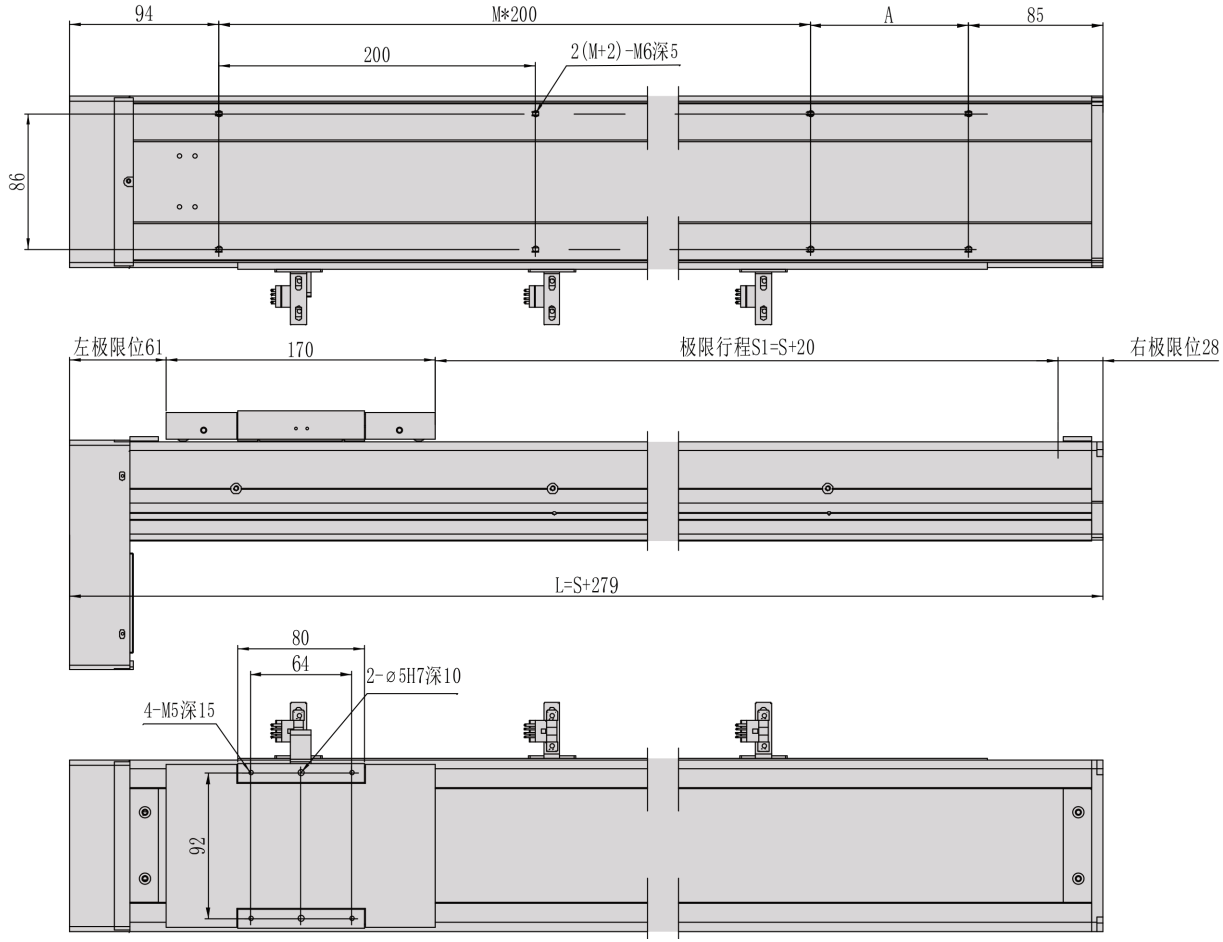

MC10 / В снизу

Сечение фланца

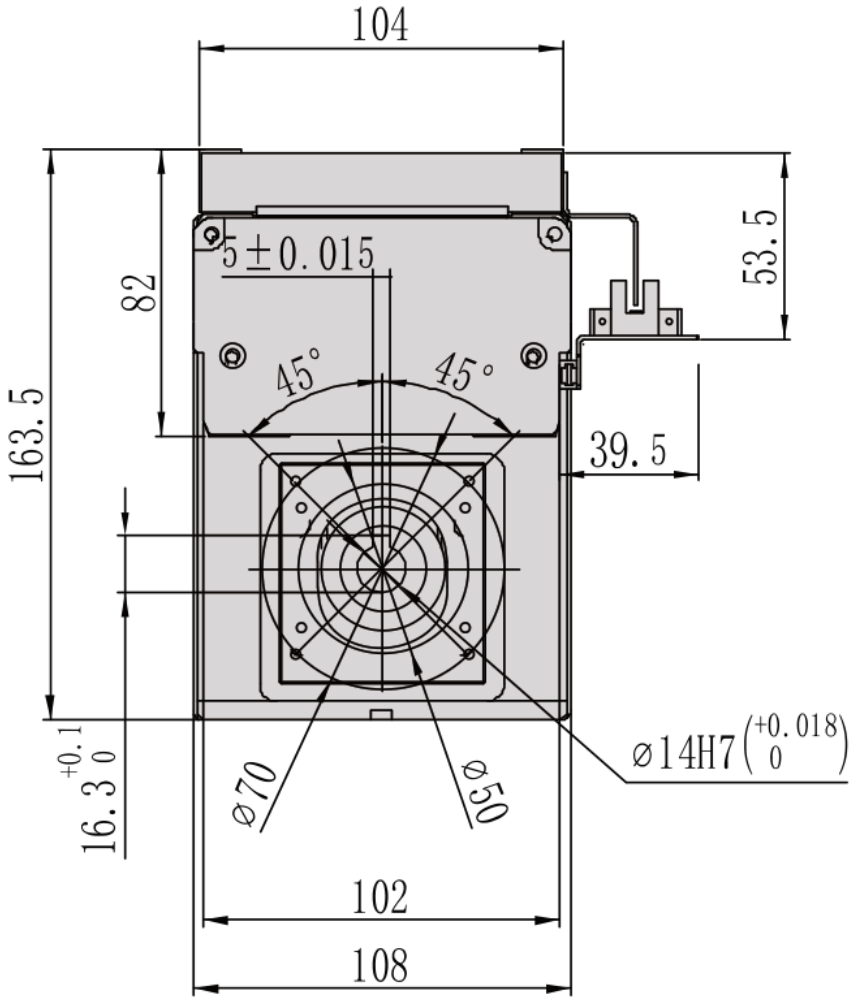

MC10 / B снизу

Обзор монтажа

