MC10 / ປ໊ັມແຜ່ນ

ຂະໜາດ ແລະການຕິດຕັ້ງ

ມຸມມອງແຍກຕ່າງຫາກການຕິດຕັ້ງມໍເຕີ.

ຫົວໜ່ວຍແຜ່ນຖືກລະບຸຫົວໜ້າທໍ່ອິດຂອງແຕ່ລະກຸ່ມຕິດຕັ້ງ.

ຂະໜາດອ້າງອີງ; ຢືນຢັນການຕິດຕັ້ງ ແລະຊ່ະໂກສໍາລັບການຕັ້ງຄ່າຂອງທ່ານ.

ໃຊ້ຂະໜາດທີ່ຕິດປ້າຍ; ຢ່າວັດແຜ່ນ.

ນອກ C	5 ມຸມມອງ | ໜ້າ 2-4
ໃນ D	5 ມຸມມອງ | ໜ້າ 5-7
ຊ້າຍ L	4 ມຸມມອງ | ໜ້າ 8-10
ຂວາ R	4 ມຸມມອງ | ໜ້າ 11-13
ລຸ່ມ B	3 ມຸມມອງ | ໜ້າ 14-16

ຂ້ໍມູນຈໍາເພາະສະລິດຕະພັນ ແລະຄໍາແນະນໍາການເລືອກສະໜອງແຍກ.

ສໍາລັບຂະໜາດສະເພາະການຕັ້ງຄ່າ ຫຼືໄຟລ໌ CAD ຈິງ, ຕິດຕໍ່ HTROBOT.

MC10 / ນອກ C

ຂະໜາດແຜນເປັນ mm.

ມຸມມອງ 1

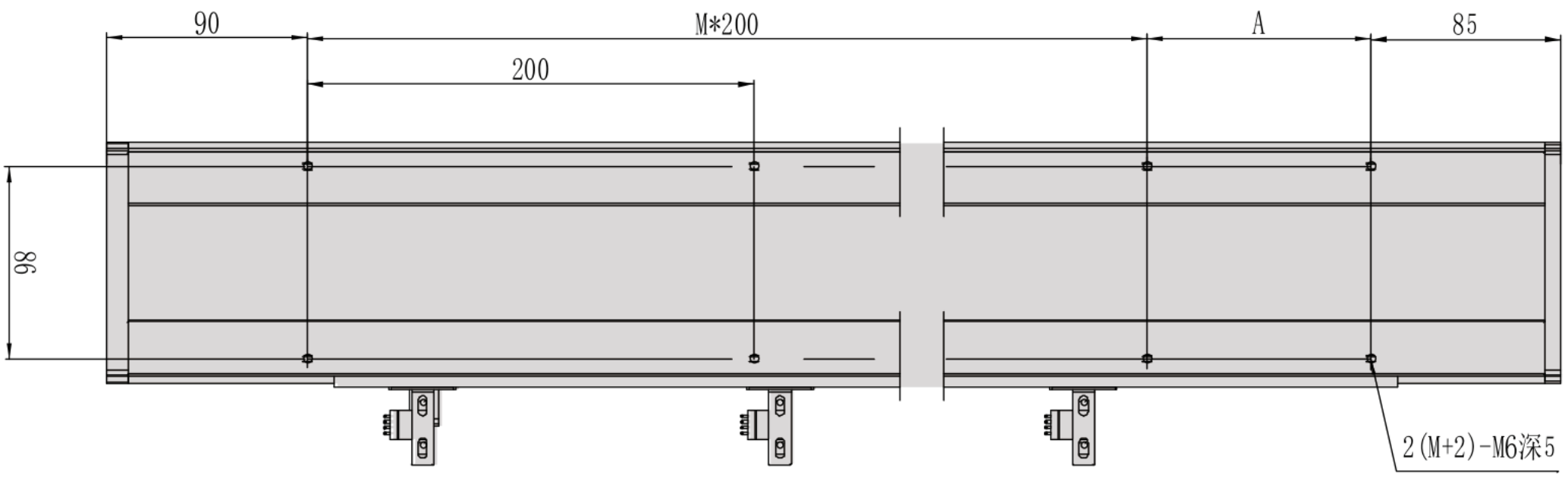

ມຸມມອງ 2

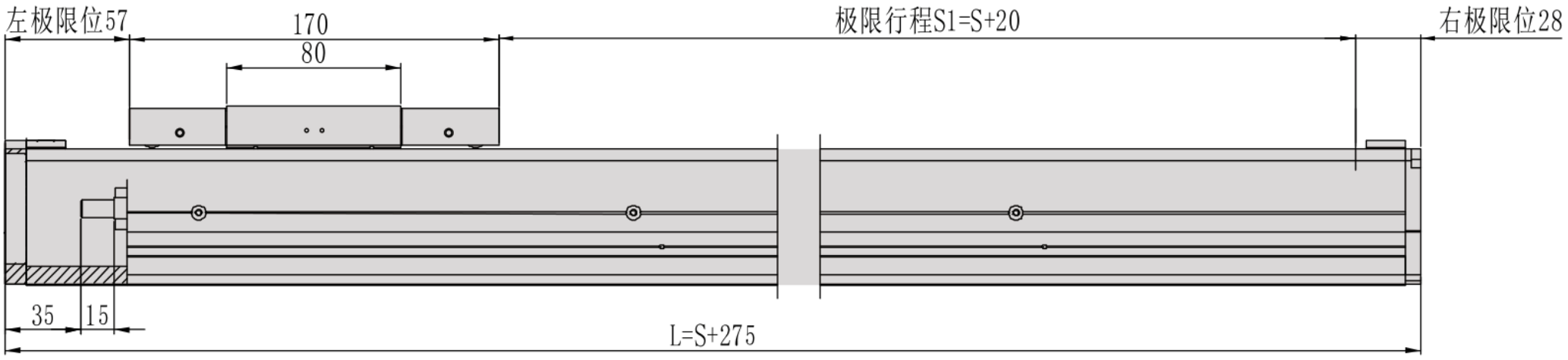

ມຸມມອງ 3

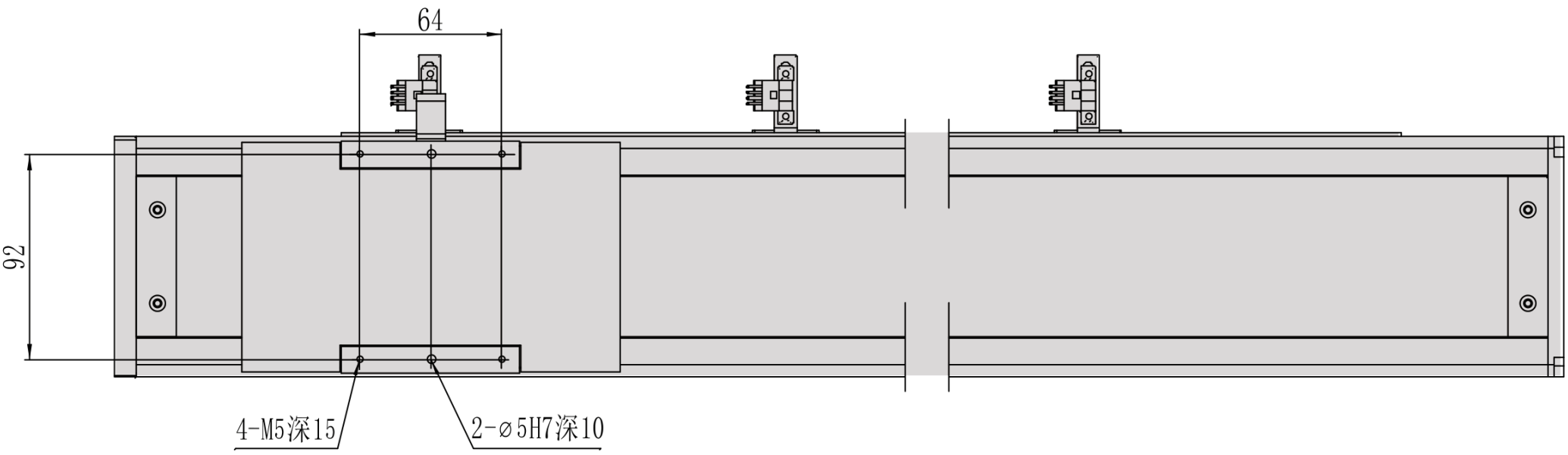

MC10 / ນອກ C

ແປ່ນໜ້າຕັດ

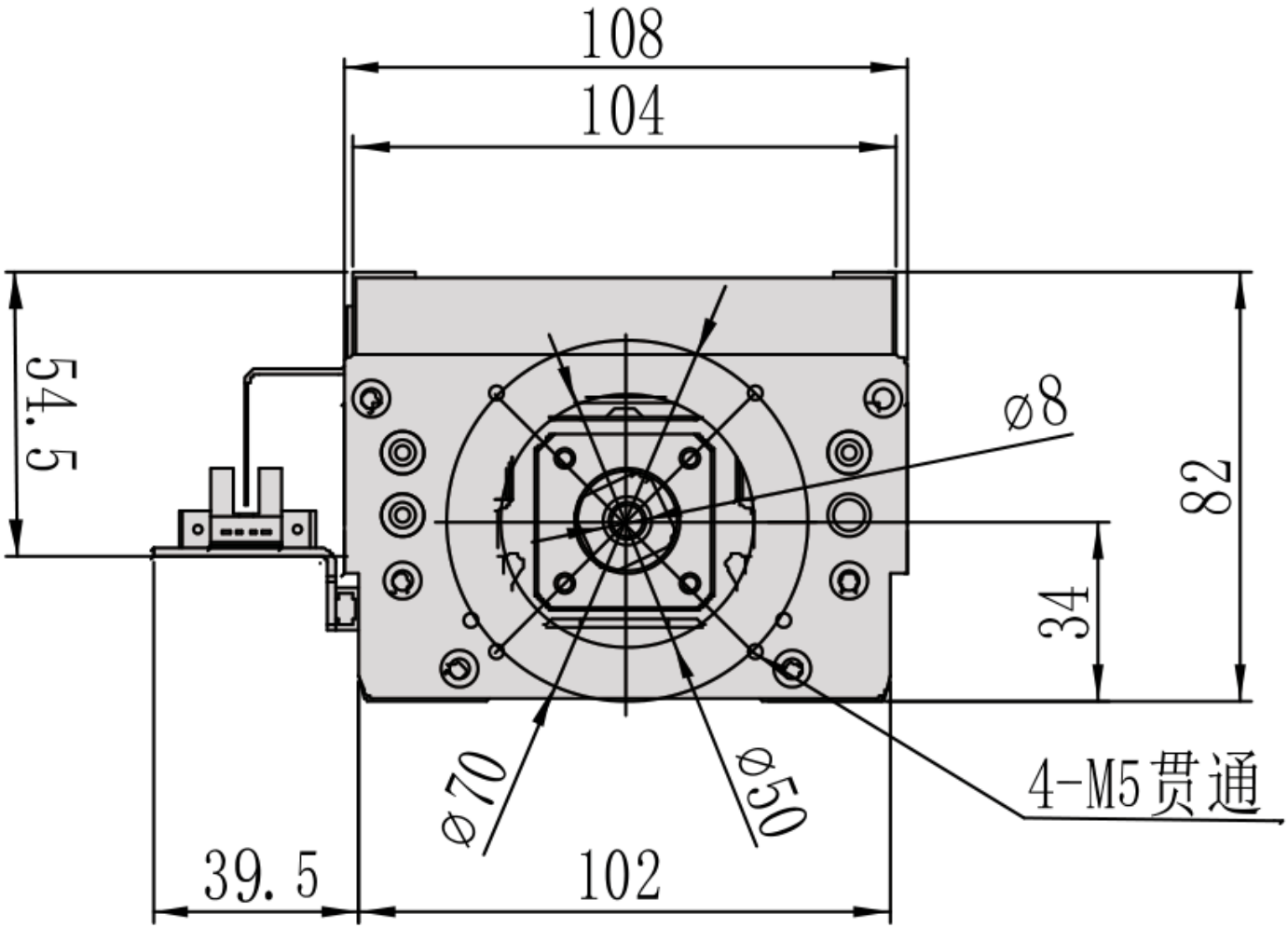

MC10 / ນອກ C

ພາບລວມການຕິດຕັ້ງ

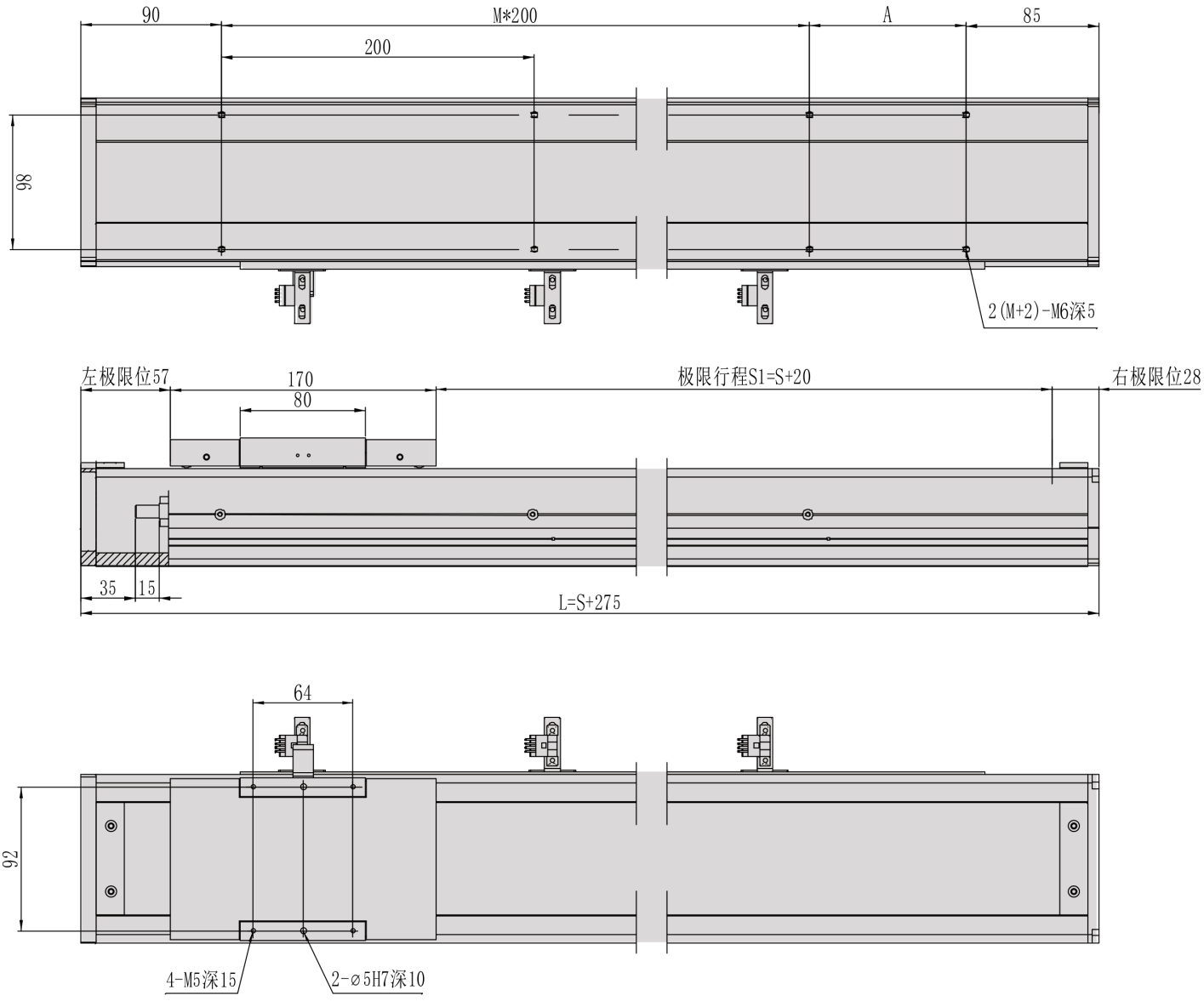

MC10 / ໃນ D

ຫົວໜ່ວຍແຜນບໍ່ຖືກກວດ; ປ້ອຍຂະໜາດເດີມຖືກເກັບ.

ມຸມມອງ 1

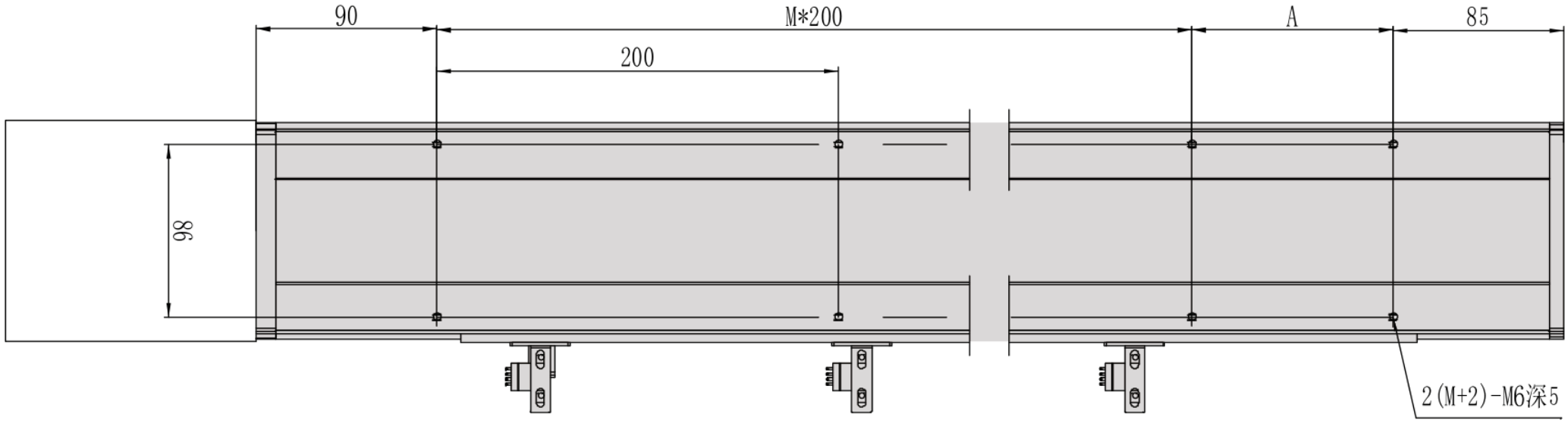

ມຸມມອງ 2

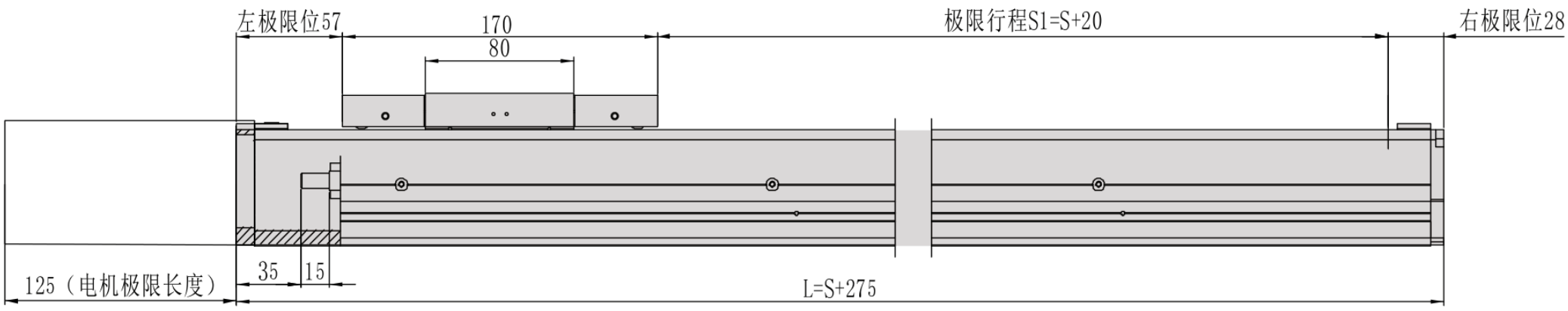

ມຸມມອງ 3

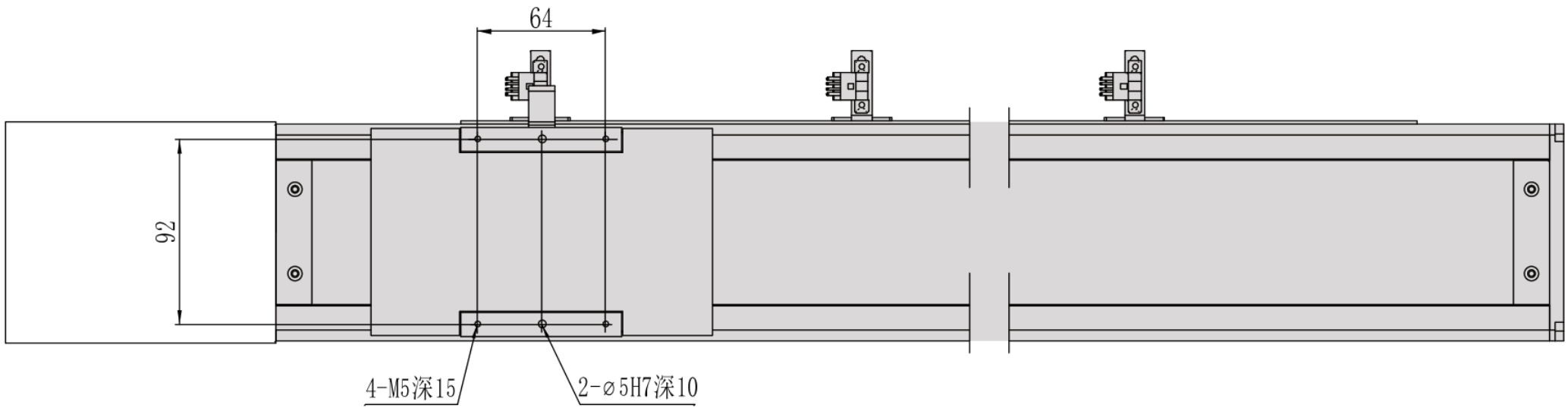

MC10 / ໃນ D

ແປ່ນໜ້າຕັດ

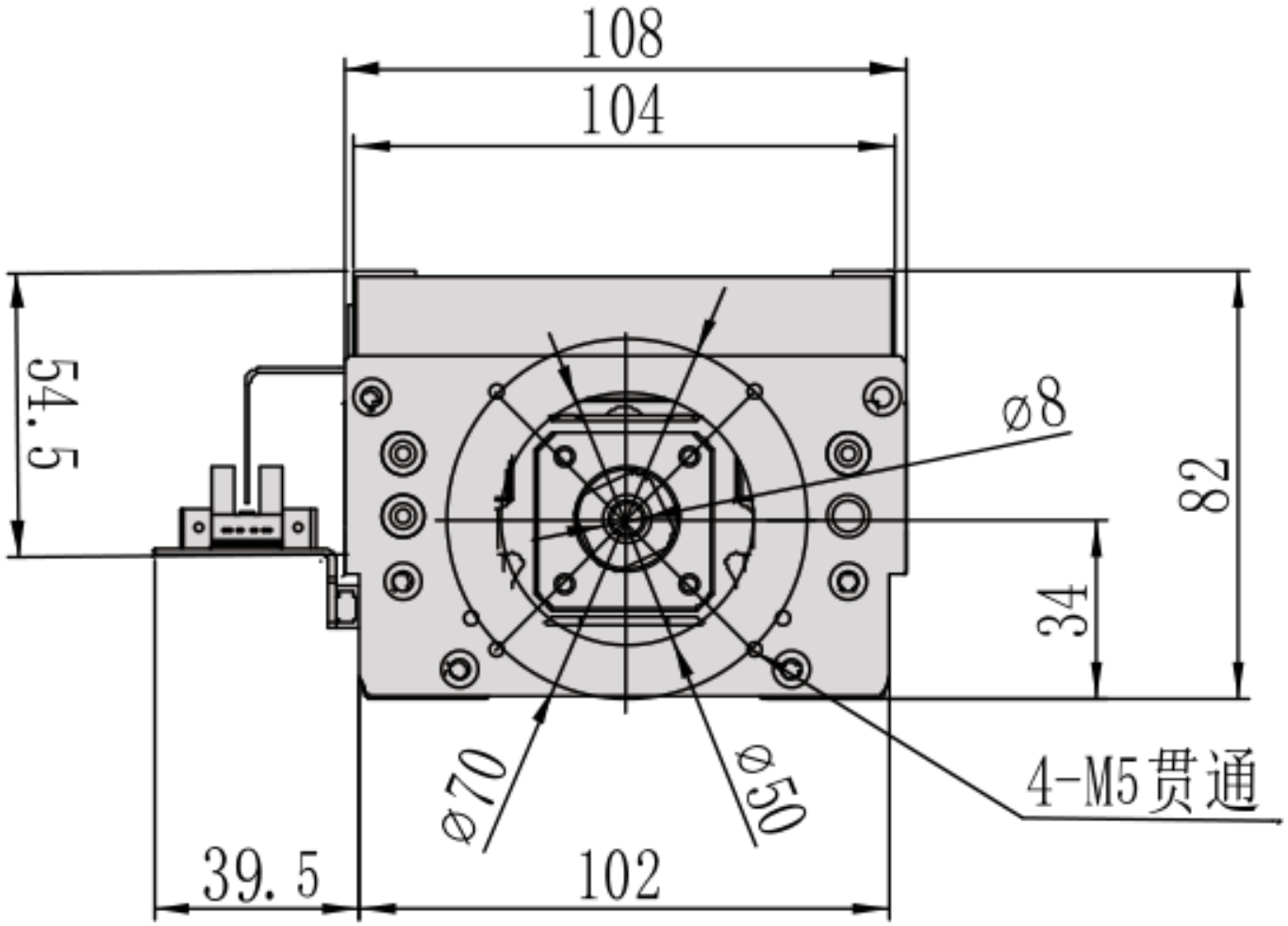

MC10 / ໃນ D

ພາບລວມການຕິດຕັ້ງ

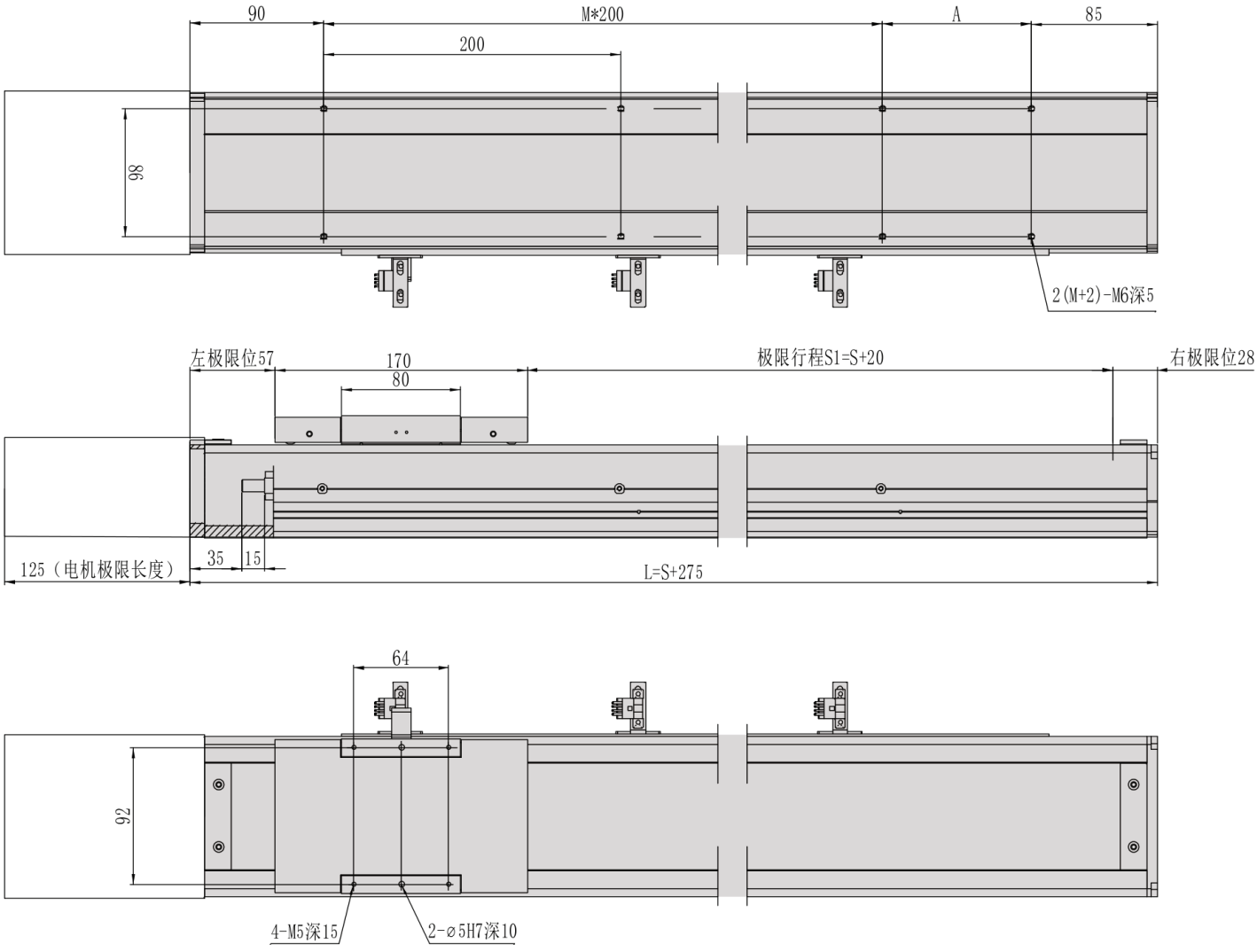

MC10 / ຊ້າຍ L

ຫົວໜ່ວຍແຜນບໍ່ຖືກກວດ; ປ້າຍຂະໜາດເດີມຖືກເກັບ.

ມຸມມອງ 1

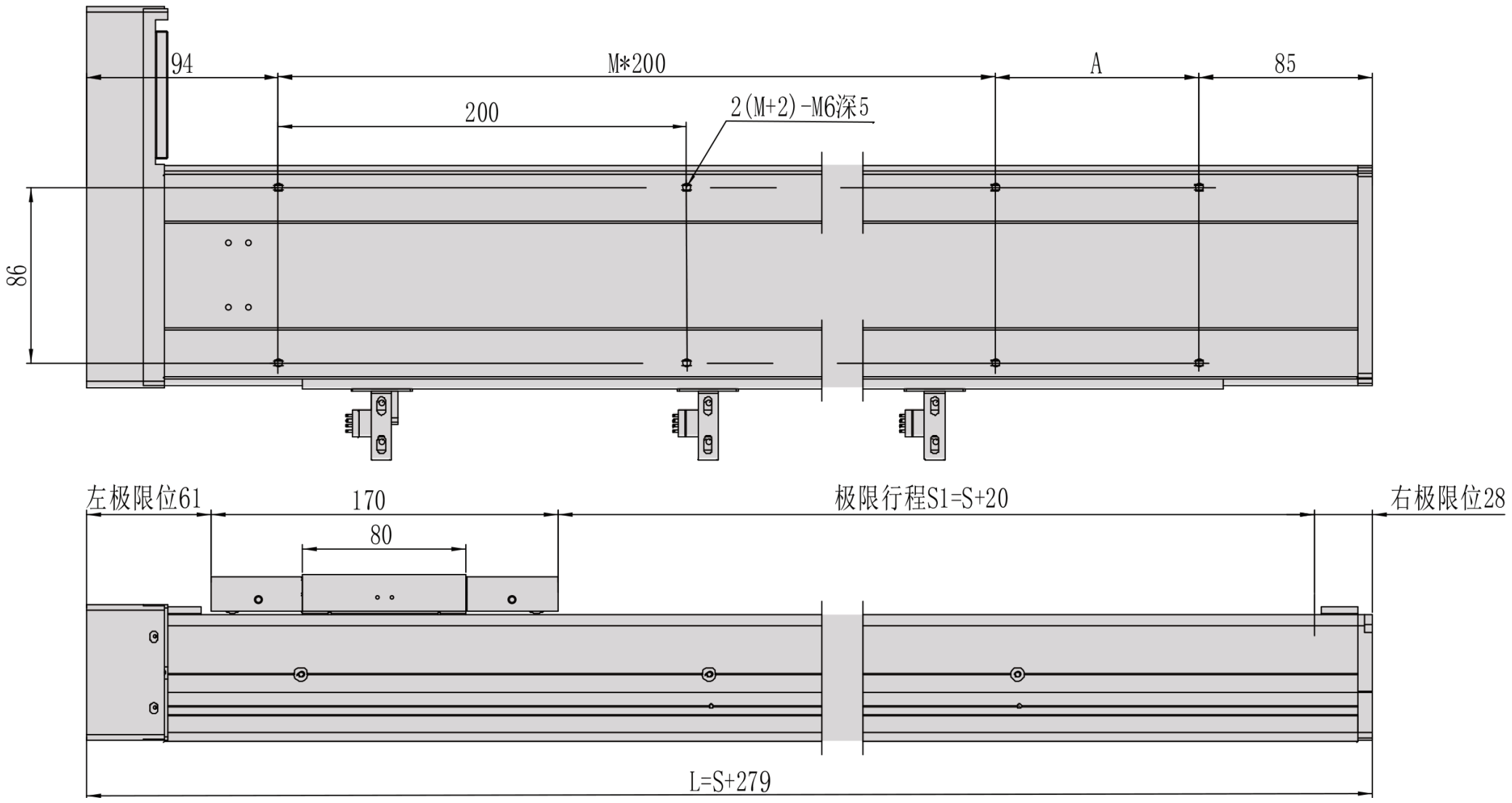

ມຸມມອງ 2

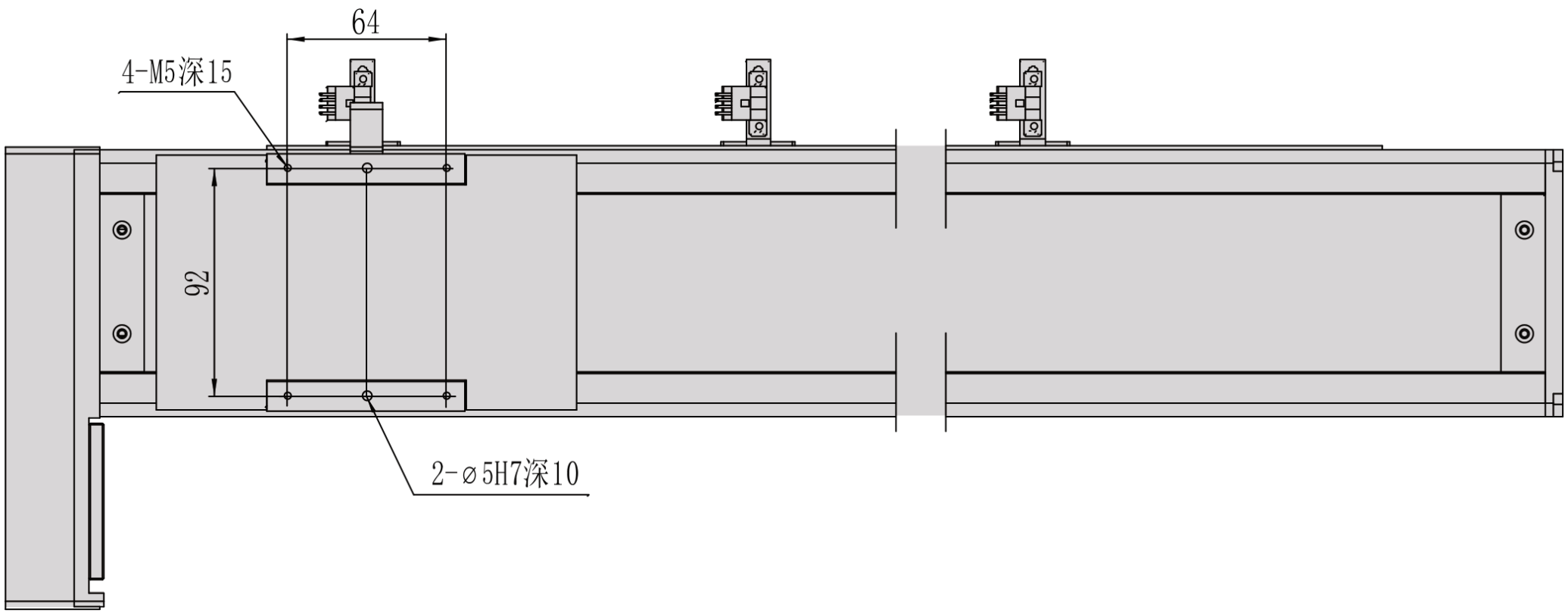

MC10 / ຊ້າຍ L

ແປ່ນໜ້າຕັດ

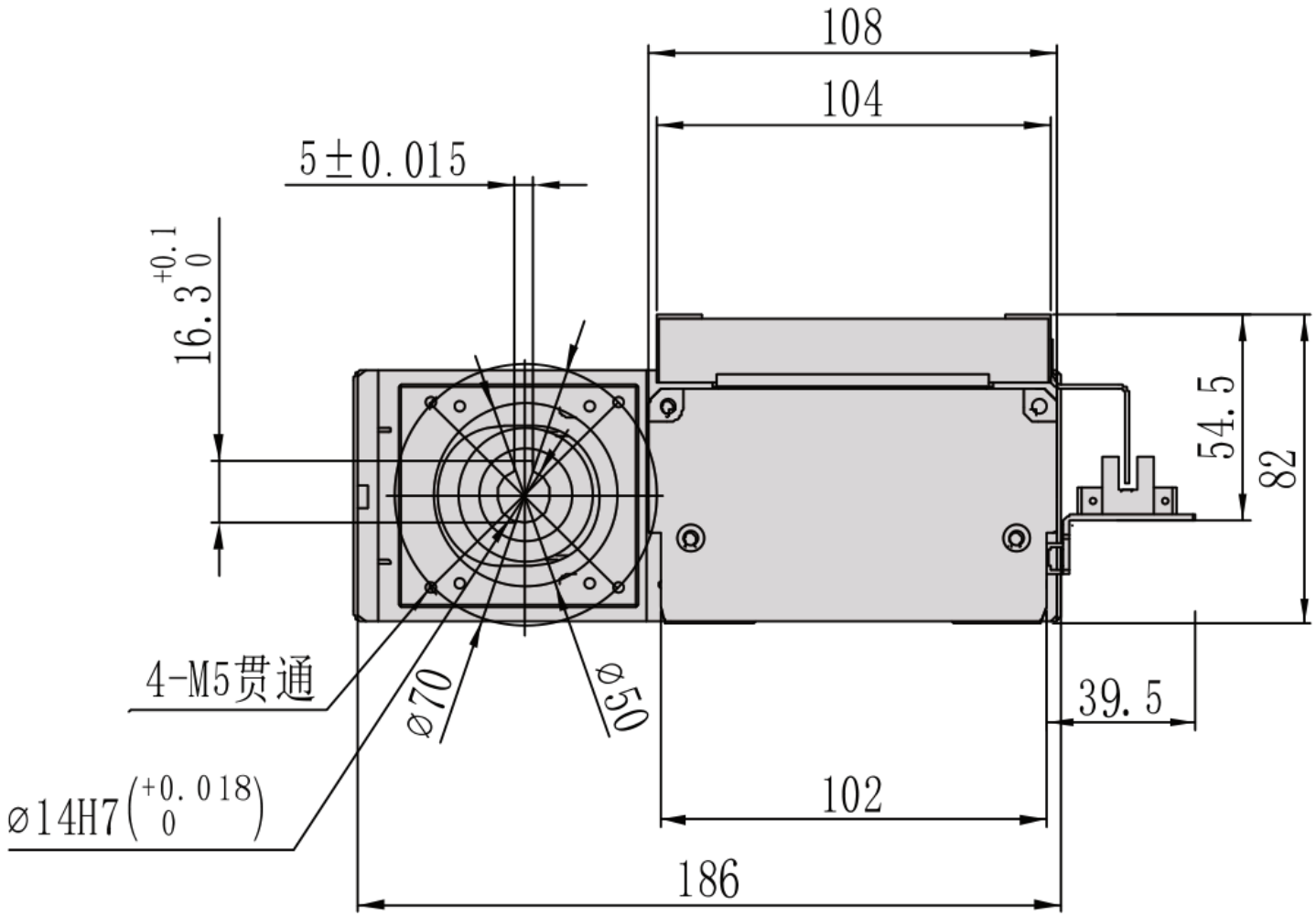

MC10 / ຊ້າຍ L

ພາບລວມການຕິດຕັ້ງ

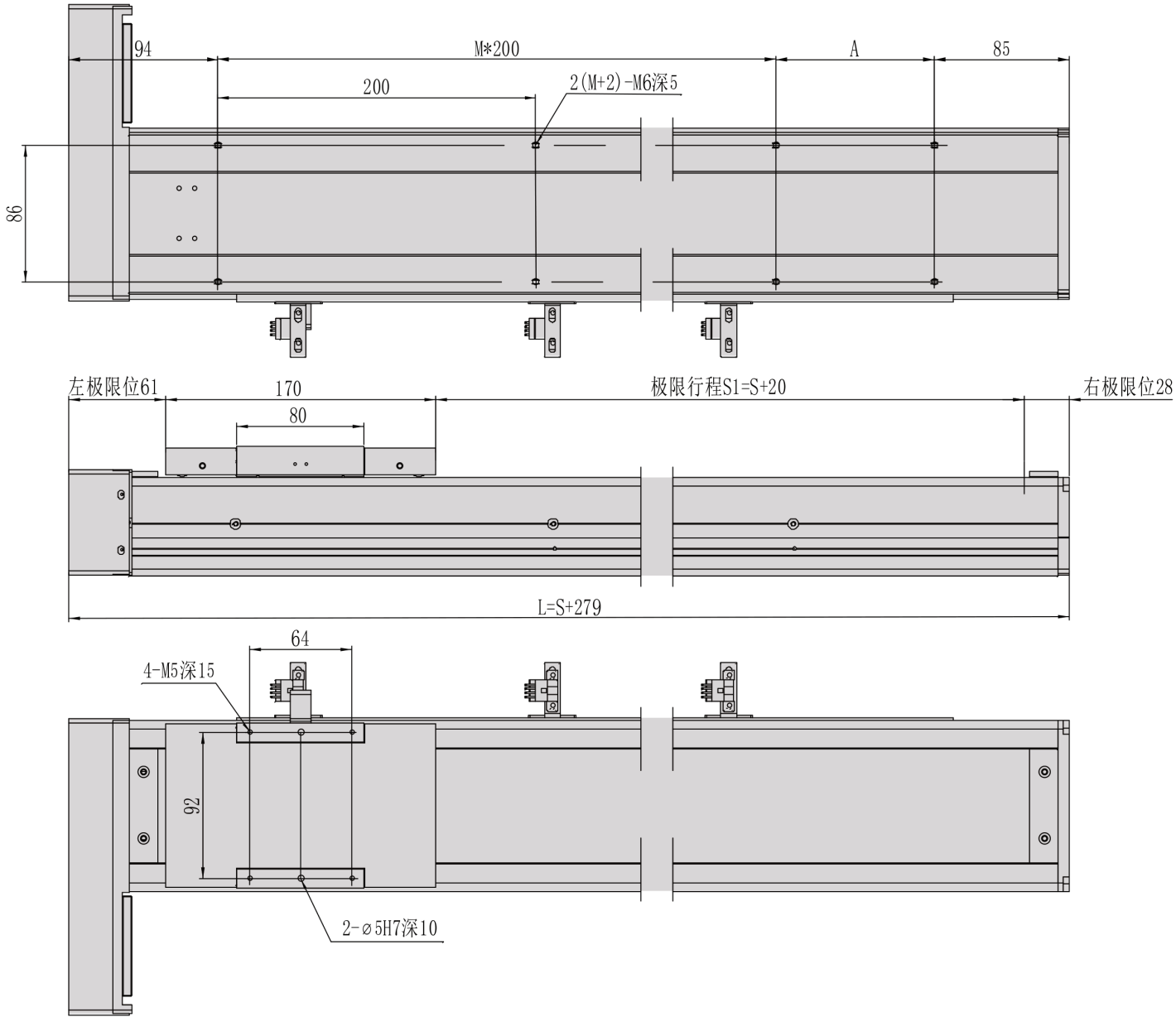

MC10 / ຂວາ R

ຫົວໜ່ວຍແຜນບໍ່ຖືກກວດ; ປ້າຍຂະໜາດເດີມຖືກເກັບ.

ມຸມມອງ 1

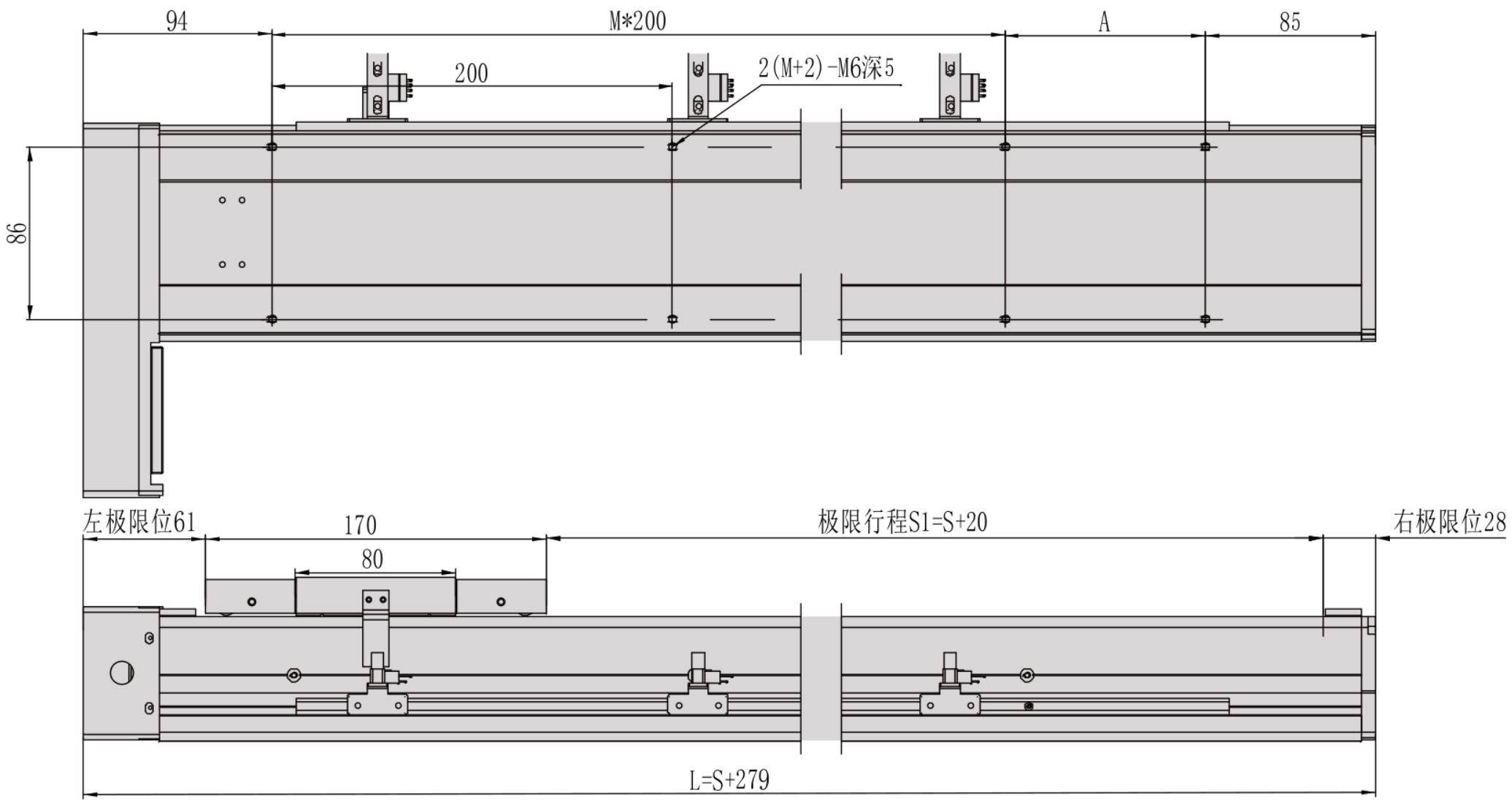

ມຸມມອງ 2

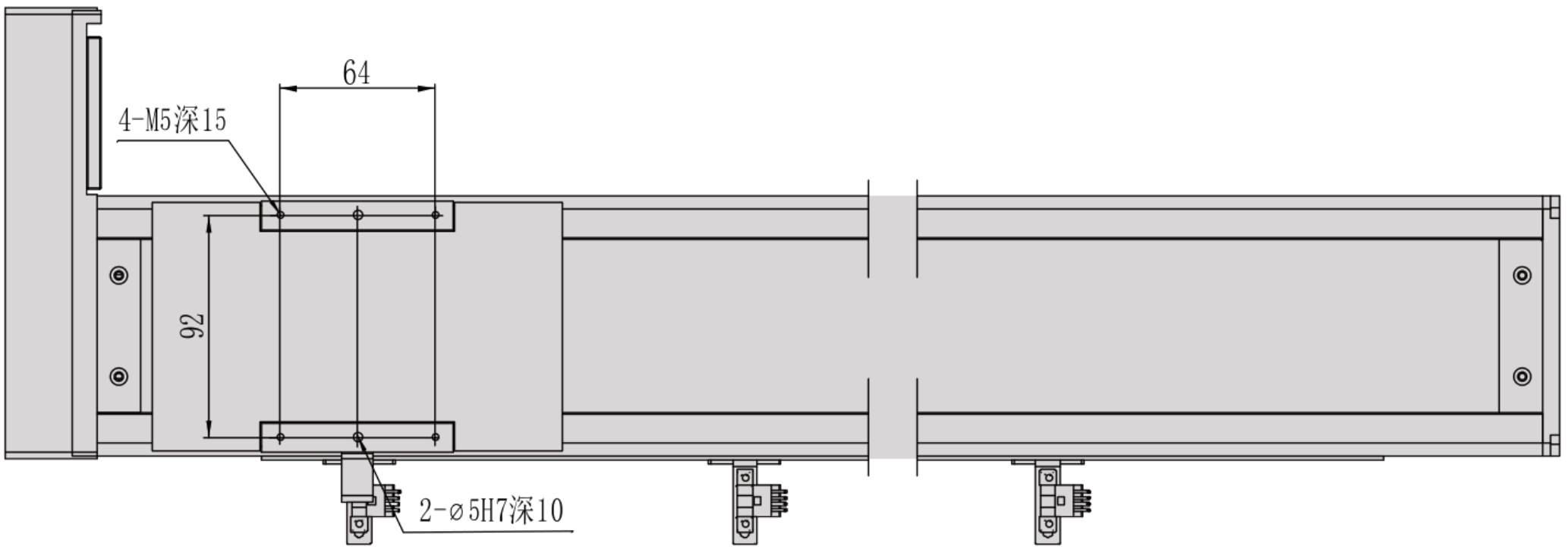

MC10 / ຂວາ R

ແຜ່ນໜ້າຕັດ

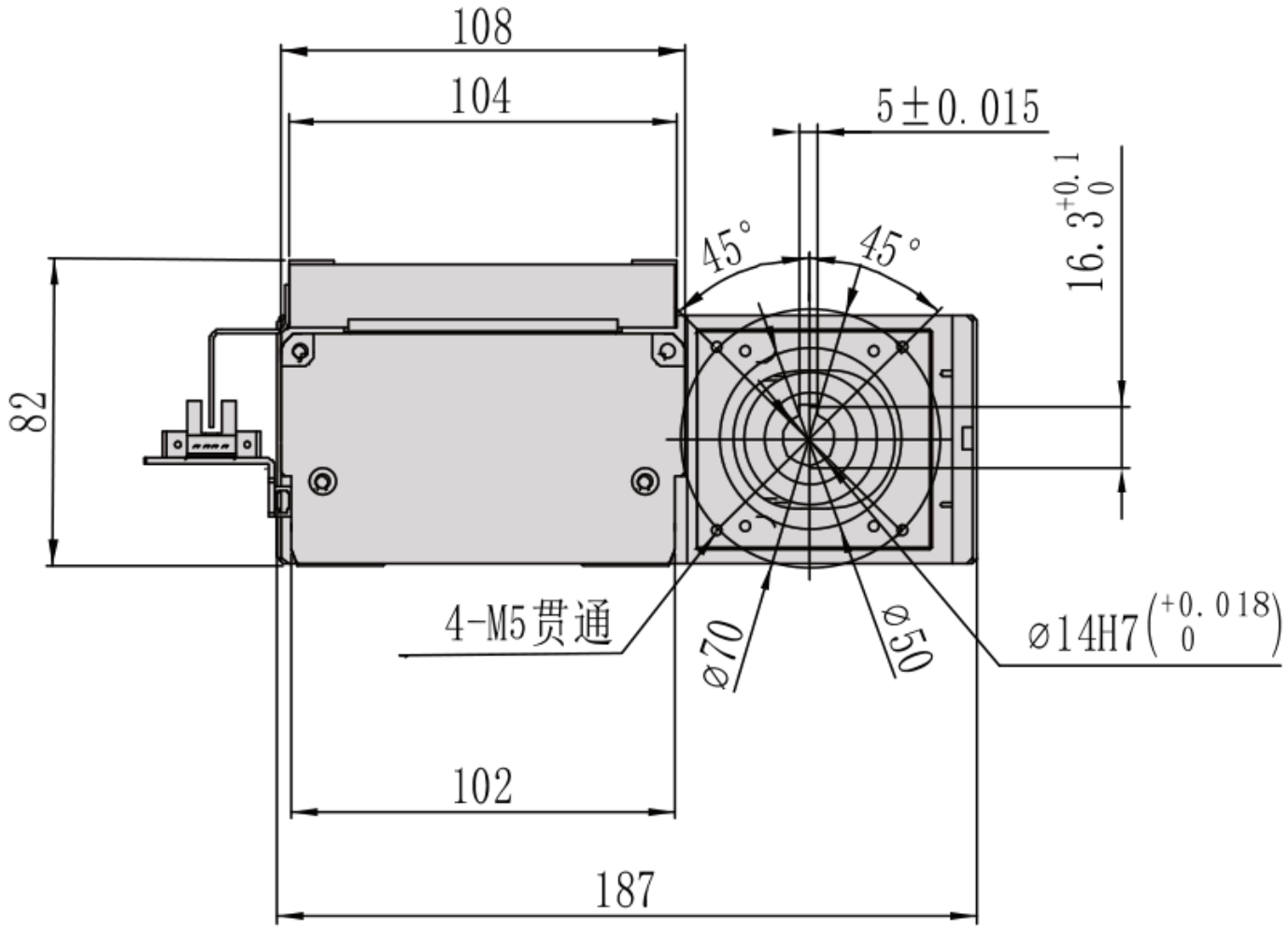

MC10 / ຂວາ R

ພາບລວມການຕິດຕັ້ງ

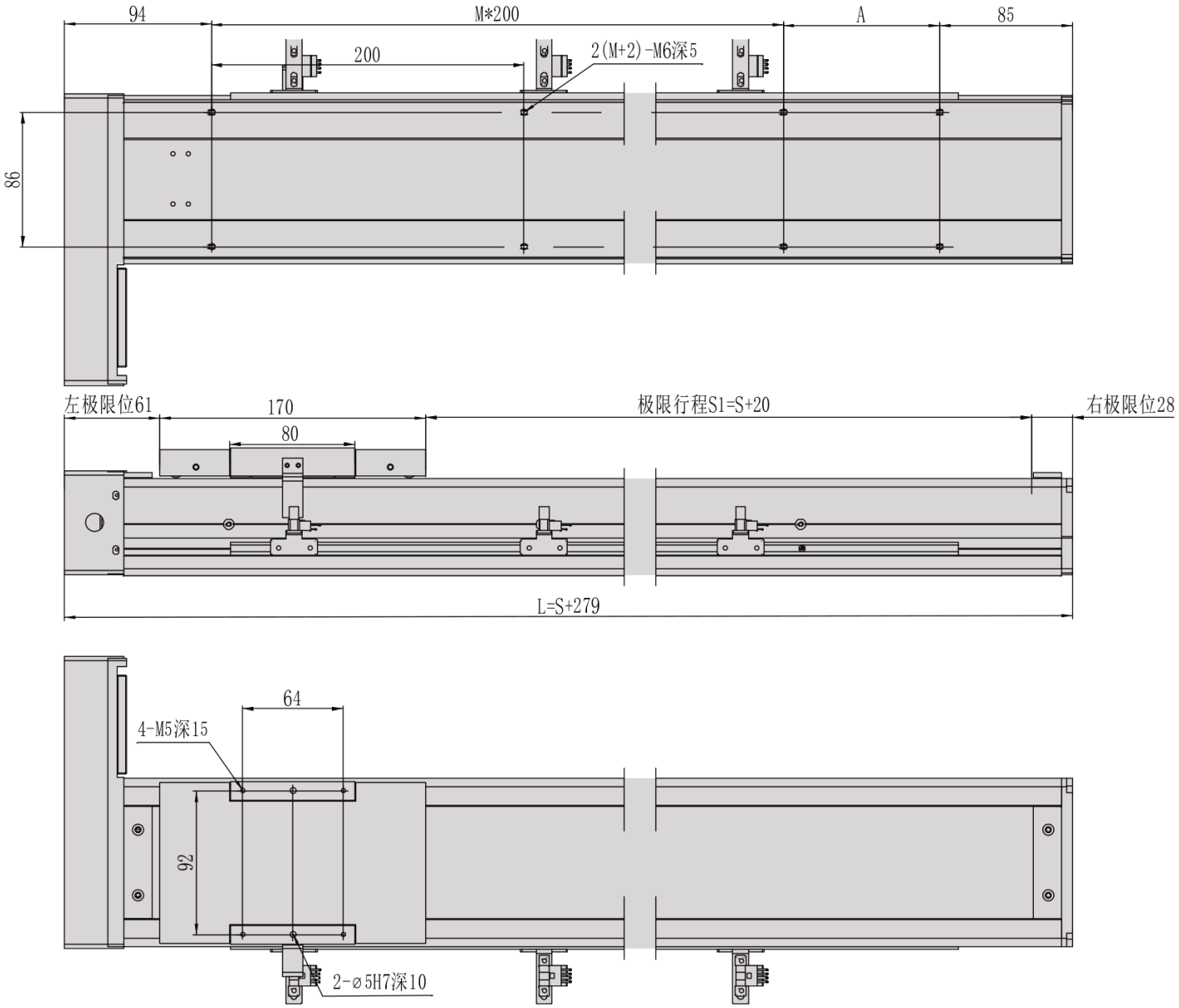

MC10 / ລຸ່ມ B

ຫົວໜ່ວຍແຜນບໍ່ຖືກກວດ; ປ້າຍຂະໜາດເດີມຖືກເກັບ.

ມຸມມອງ 1



MC10 / ລຸ່ມ B

ແຜ່ນໜ້າຕັດ

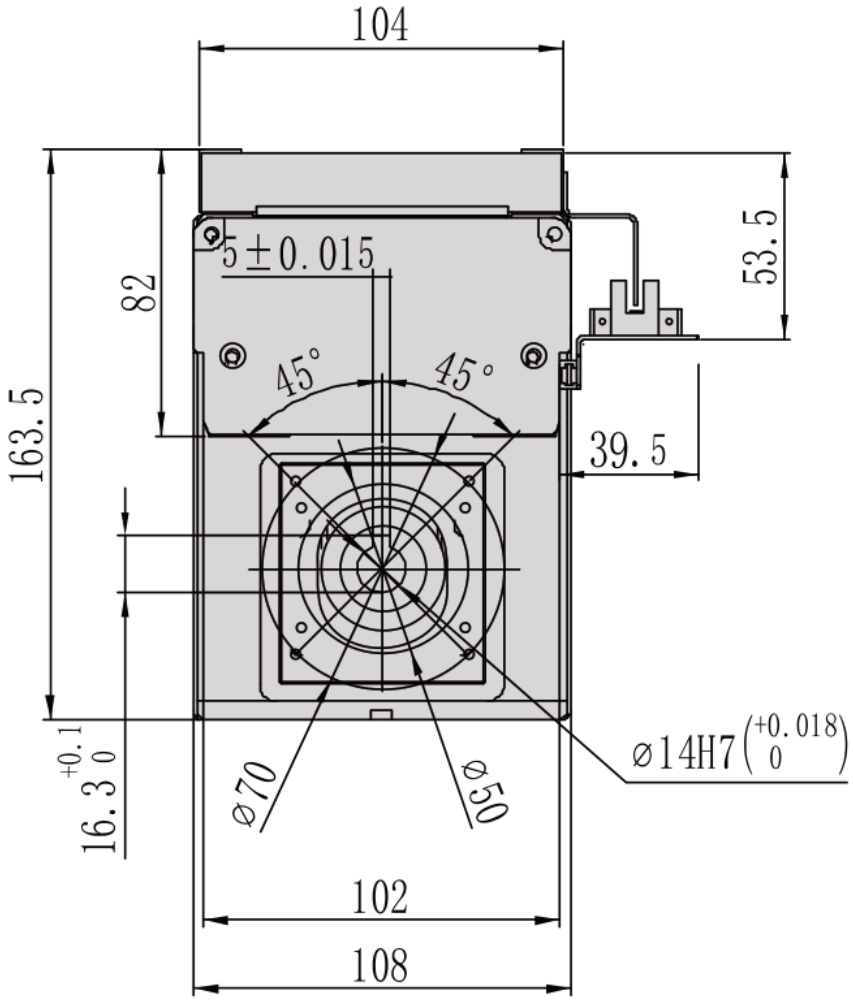

MC10 / ລຸ່ມ B

ພາບລວມການຕິດຕັ້ງ

