MD135 ขนาด

มุมมองขนาดและการติดตั้ง หน่วยคือป้ายที่พิมพ์บนแต่ละมุมมอง

รูปเหล่านี้ไม่ได้เลือกช่วงชัก ยืนยันการติดตั้งกับโครงแบบที่สั่ง

ซ้าย L: 4 มุมมอง. มุมมอง 1, มุมมอง 2, มุมมอง 3, หน้าแปลนหน้าตัด

ขวา R: 4 มุมมอง. มุมมอง 1, มุมมอง 2, มุมมอง 3, หน้าแปลนหน้าตัด

ซ้าย L: 1 มุมมอง. ภาพรวมวิศวกรรม

ขวา R: 1 มุมมอง. ภาพรวมวิศวกรรม

MD135 · ซ้าย L · มุมมอง 1

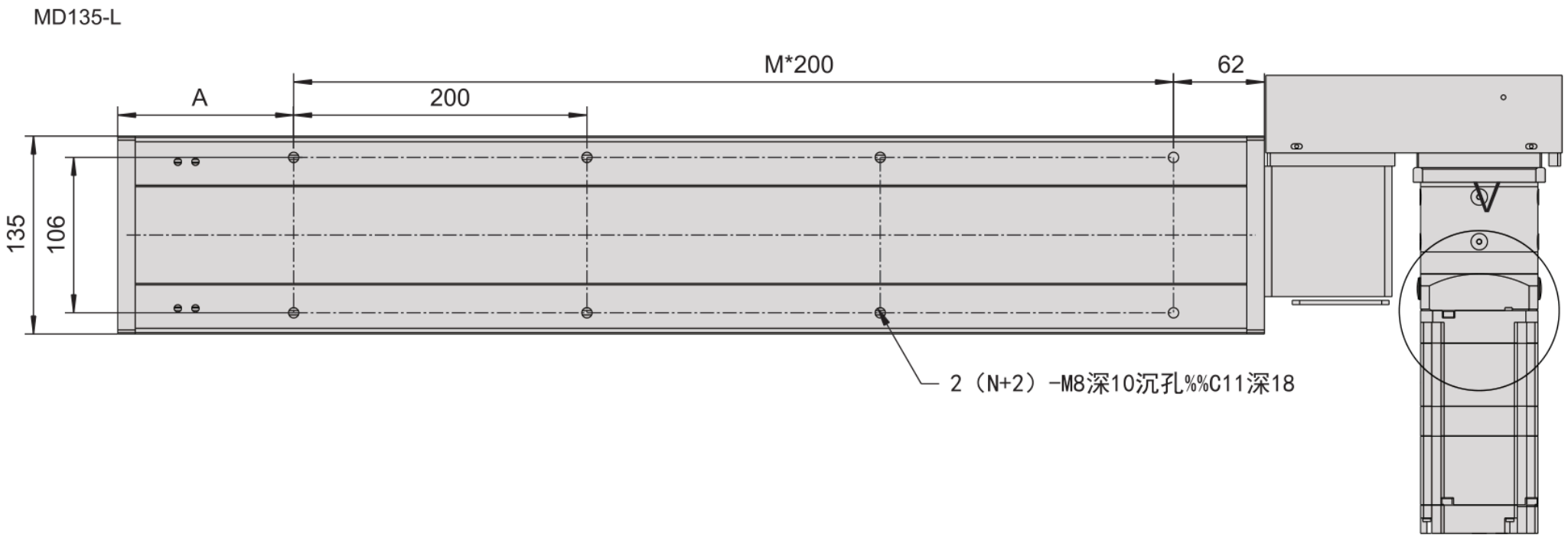

MD135 · ซ้าย L · มุมมอง 2

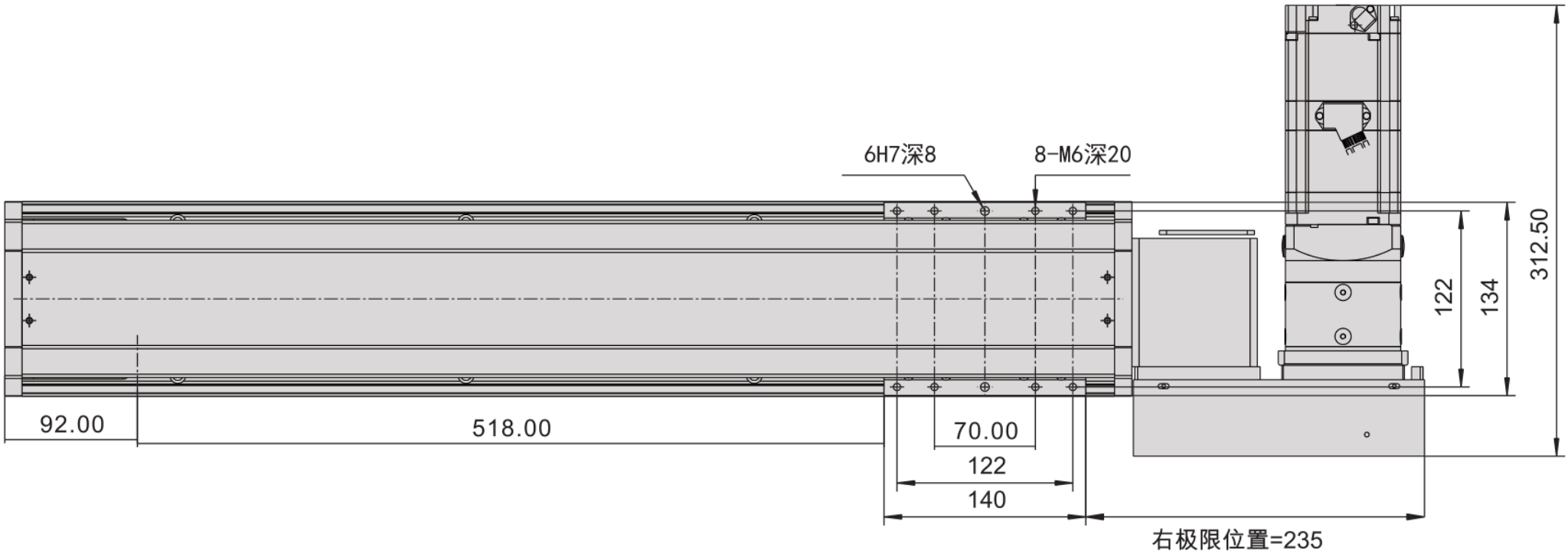

MD135 · ซ้าย L · มุมมอง 3

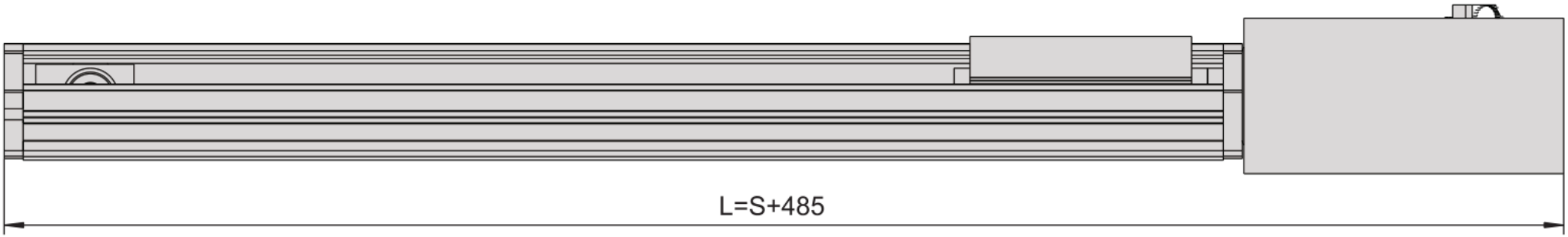

MD135 · ซ้าย L · หน้าแปลนหน้าตัด

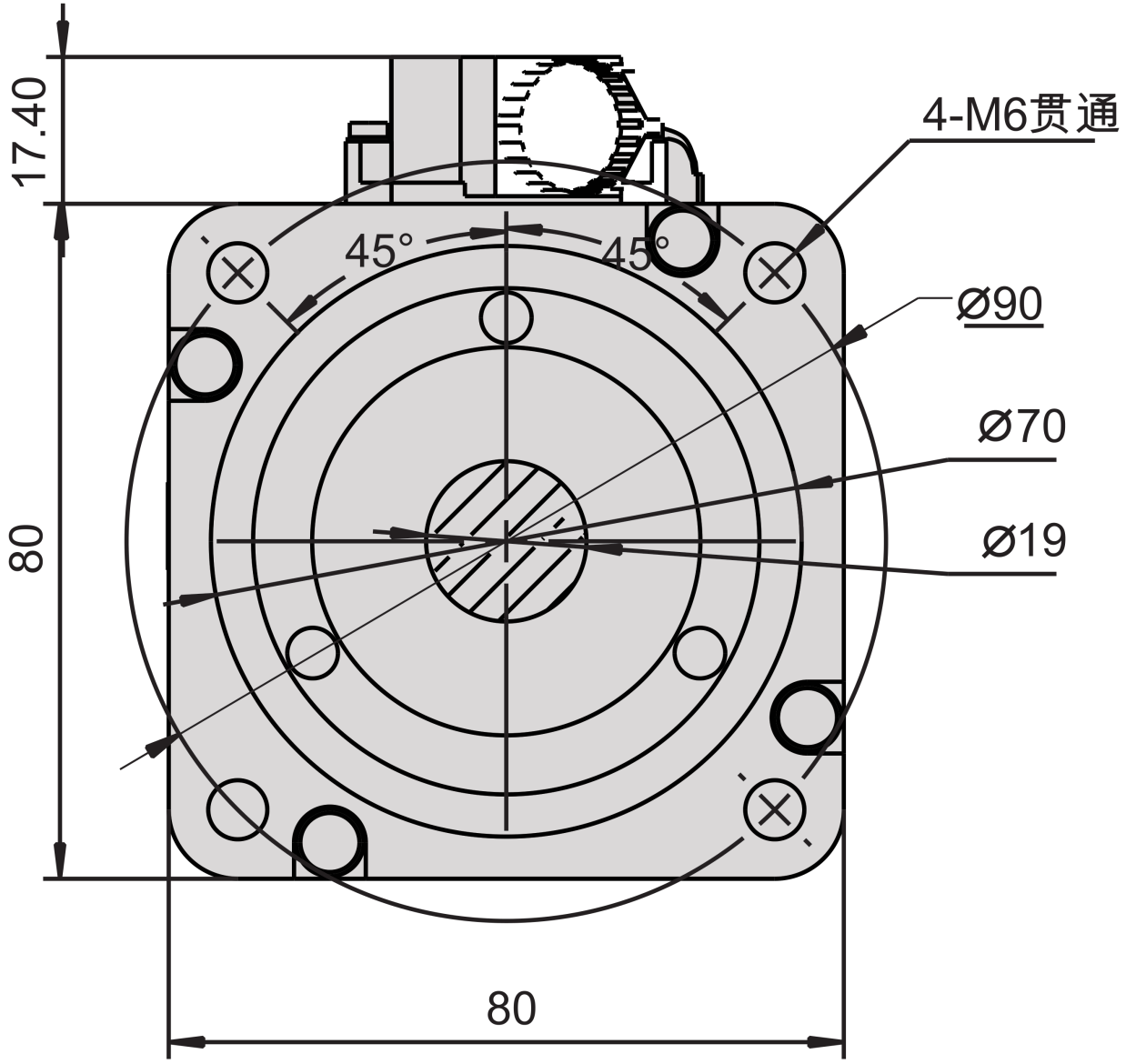

MD135 · ขวา R · มุมมอง 1

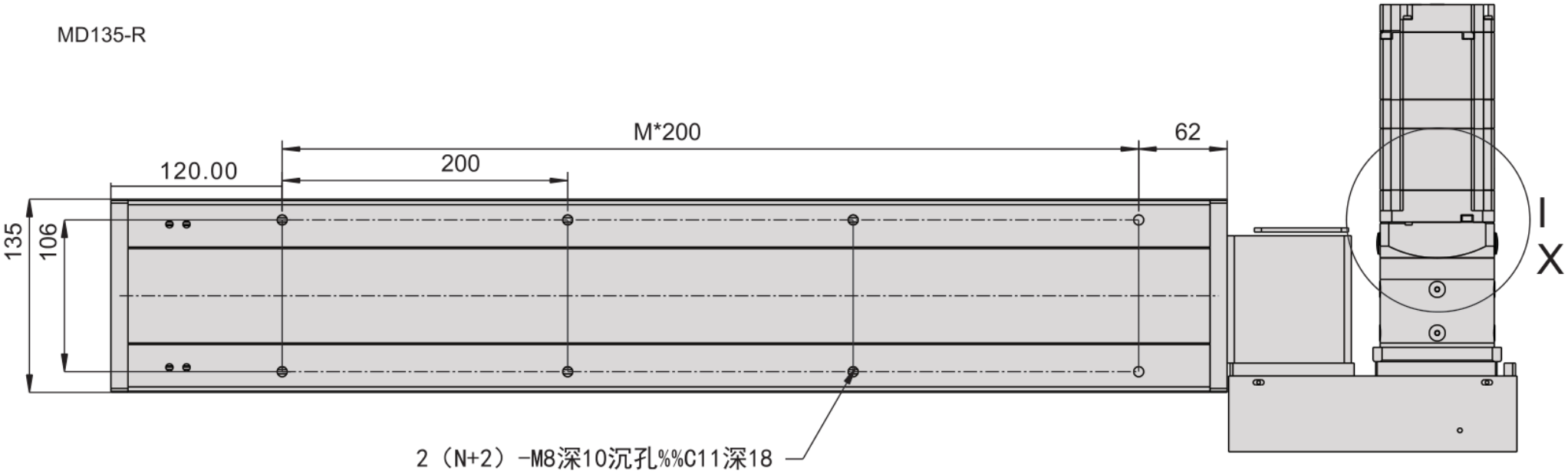

MD135 · ขวา R · มุมมอง 2

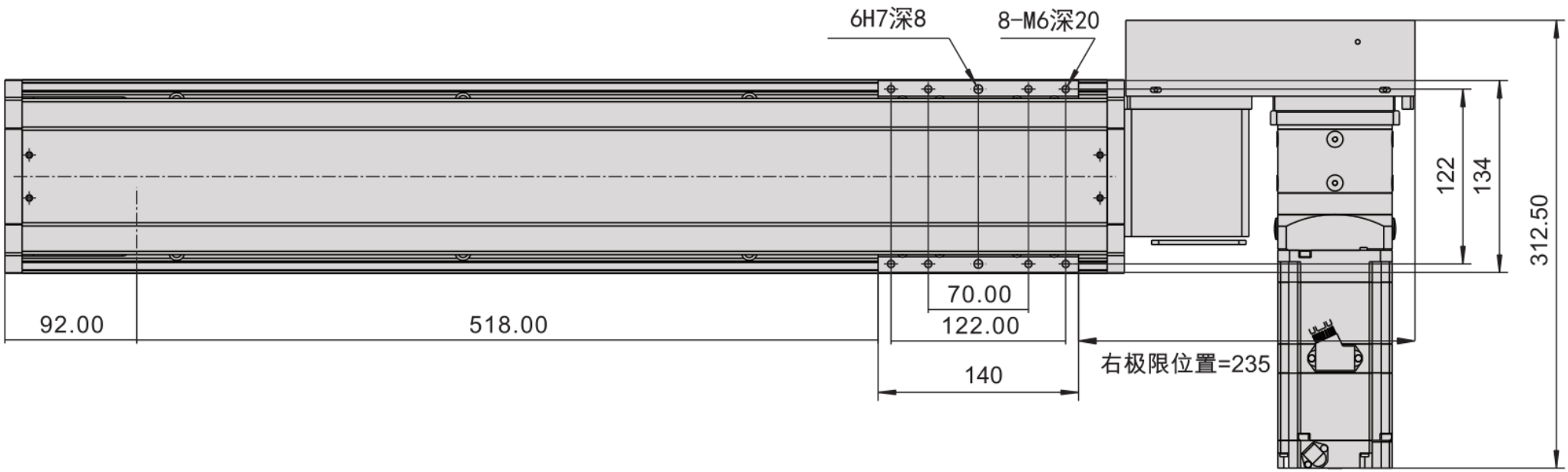

MD135 · ขวา R · มุมมอง 3

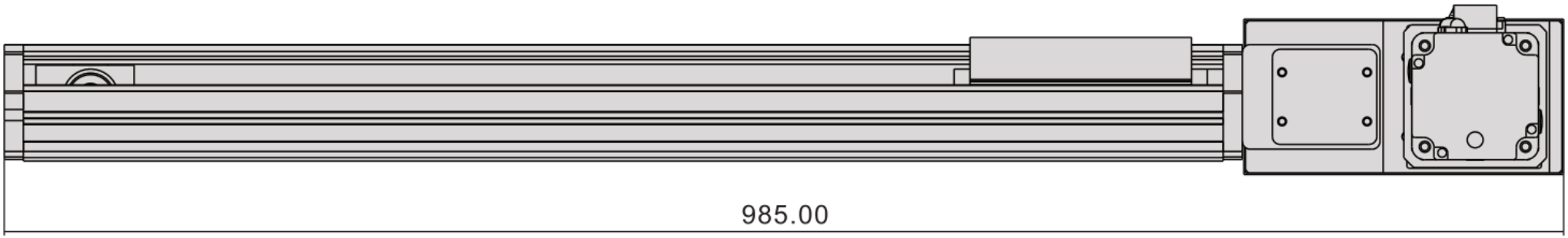



MD135 · ขวา R · หน้าแปลนหน้าตัด

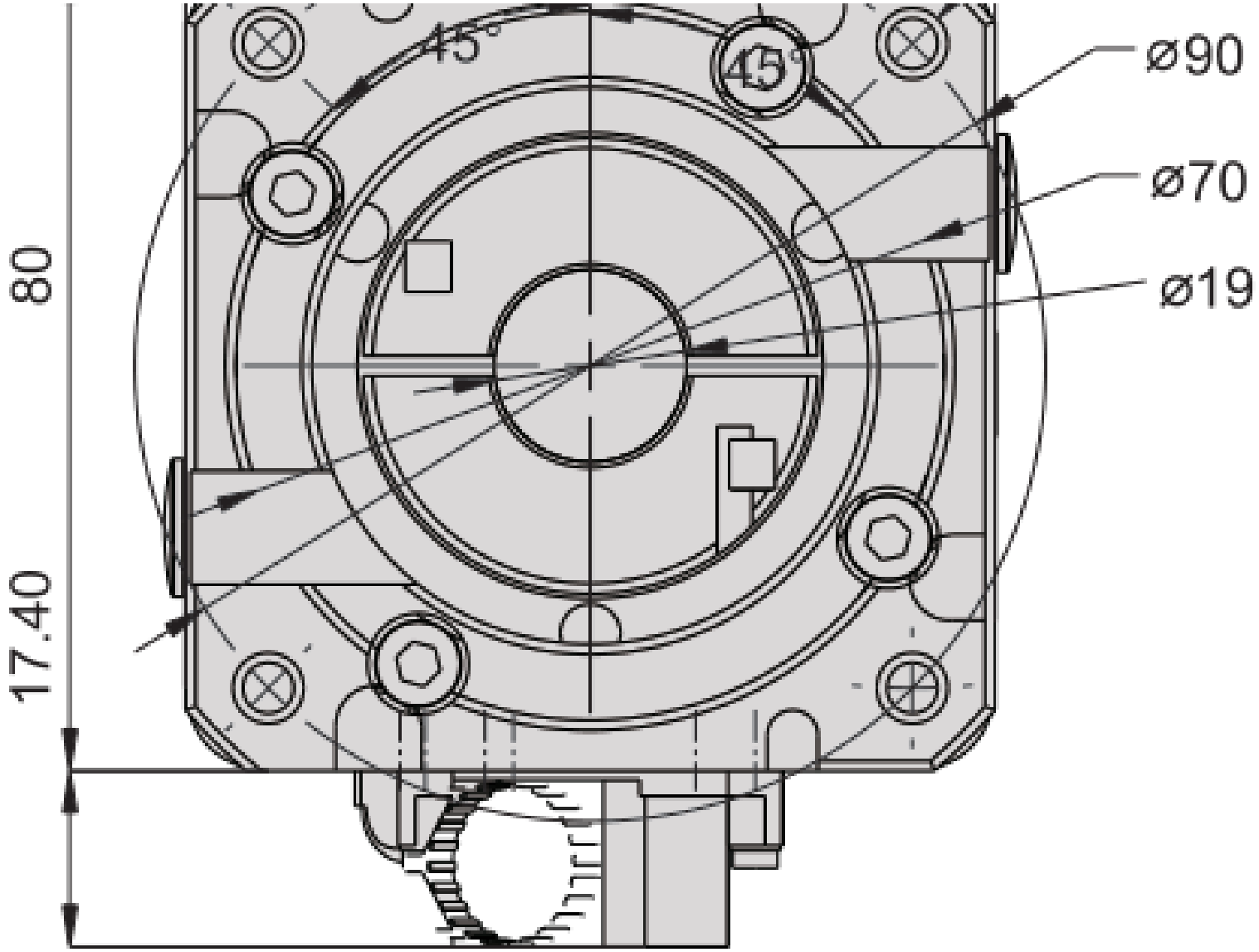

MD135 · ซ้าย L · ภาพรวมวิศวกรรม

MD135-L

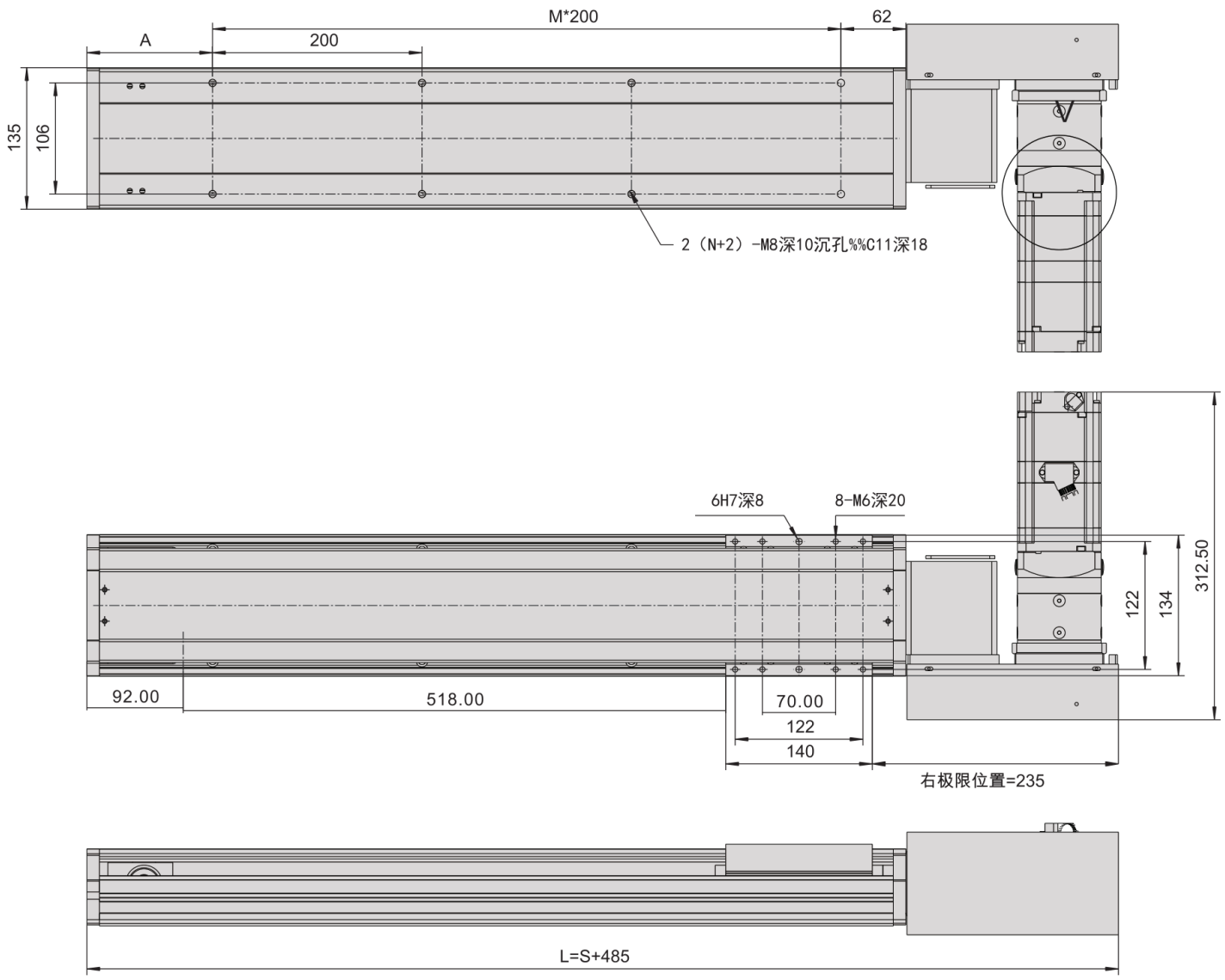

MD135 · ขวา R · ภาพรวมวิศวกรรม

