ซีรีส์แกนยืด HTSL60

SL60 · ซีรีส์แกนยืด

ตรวจการรองรับและการติดตั้งตลอดช่วงยืดเต็ม รวมโมเมนต์ภาระและพื้นที่สายในงานตรวจติดตั้ง

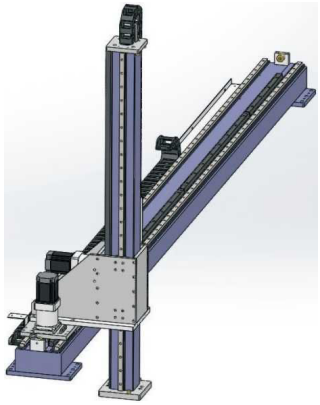

ภาพซีรีส์ SL

ข้อมูลจำเพาะที่ตรวจแล้ว

พารามิเตอร์	ค่า
ความสามารถในการทำซ้ำ	±0.1 mm
น้ำหนักบรรทุกแนวตั้ง	80 kg
ลีดเฟือง	125 mm
หมายเลขเกียร์บ็อกซ์ (หัวพิมพ์ mm)	90 mm
ข้อมูลจำเพาะเกียร์	1.5M
ไกด์เส้นตรง (รหัสแหล่ง)	15
ตัวอย่างการสั่ง (อ้างอิง)	SL60-L125-S500-R90-C4-0001
รุ่นเซ็นเซอร์	ด้านนอก FC307 (NPN)
ช่วงช่วงชักและพิตช์	100-2050mm/ช่วง 100

รูปติดตั้งอยู่ในชุดรูปขนาดแยก

emmy@htrobot.com www.htrobot.com

ข้อมูลอ้างอิงทางวิศวกรรม

หมายเหตุการใช้งาน

ข้อมูลอ้างอิงการใช้งาน: แหล่งอธิบายเพลาเทเลสโคปิกสำหรับหยิบจับ จัดพาเลต และคัดแยกในโลจิสติกส์ ยานยนต์ และอุปกรณ์การแพทย์ โดยการขนส่งแนวตั้งเป็นการประหยัดพื้นที่

ข้อมูลอ้างอิงการติดตั้ง: มีและไม่มีฝาเสื้อลูกฟูกแสดงในหน้าแบบแหล่งตรงข้าม

ความต่างของการสั่งและข้อมูลจำเพาะ: ตัวอย่างใช้ R90 และคำอธิบายกระปุกเกียร์ระบุ120mm ตารางพื้นฐานระบุ90mm ช่วงชักที่พิมพ์100-2050mm กับระยะห่าง100mm ไม่ได้กำหนด2050 เป็นช่วงเพิ่มที่ถูกต้องจาก100