EDA60Z

Cilindro elettrico servo ad alta precisione e alto carico con corsa personalizzabile EDA60Z

PRODOTTO

Un cilindro elettrico servo per moto lineare guidato in una macchina o linea di produzione.

Specifiche tecniche

Finecorsa	**Interruttore magnetico**
Velocità massima consentita	**<=500 mm/s**
Spinta massima consentita	**<=5kN**
Angolo di rotazione dello stelo del pistone	**+/-0.3 deg**
Lunghezza estensibile	**<=800 mm**
Diametro interno	**phi50 mm**

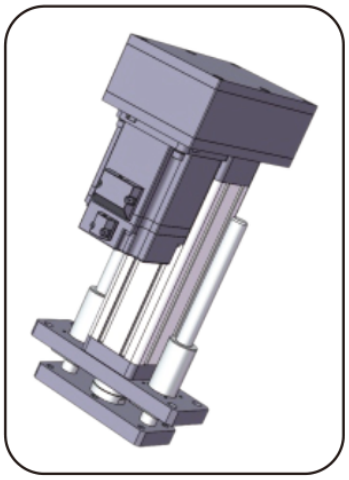

Illustrazione prodotto

Selezione

Scegliere spinta, corsa e velocità come un unico regime. Un massimo di catalogo non implica che gli altri massimi valgano contemporaneamente. Confermare passo vite, montaggio motore, riduzione e collegamento del carico prima dell'ordine.

Parametri di base

Nota: spinta, corsa e velocità vanno combinate con l'uso effettivo; i tre valori limite non possono essere utilizzati insieme.

Diametro esterno	Diametro interno	Spinta massima consentita	Lunghezza estensibile	Velocità massima consentita	Velocità massima ammessa Angolo di rotazione dello stelo Finecorsa	Finecorsa
61x61mm	phi50 mm	<=5KN	<=800 mm	<=500 mm/s	+/-0.3 deg	Interruttore magnetico

OPZIONI DI AZIONAMENTO E MOTORE

Avanzamento della vite a ricircolo di sfere	Rapporto di velocità della puleggia sincrona (ingresso: uscita)	Rapporto di velocità della puleggia sincrona (ingresso: uscita)	Rapporto di velocità della puleggia sincrona (ingresso: uscita)	Specifiche motore che possono essere installate direttamente	Specifiche motore che possono essere installate direttamente	Riduttori abbinabili	Riduttori abbinabili
05mm	1:1	1.5:1	2:1	80A	86B	60A	60A 80A
10mm	1:1	1.5:1	2:1	80A	86B	60A	60A 80A
16mm	1:1	1.5:1	2:1	80A	86B	60A	60A 80A
20mm	1:1	1.5:1	2:1	80A	86B	60A	60A 80A

emmy@htrobot.com www.htrobot.com

EDA60Z

Cilindri elettrici

Parametri della vite a ricircolo di sfere

Nota: i parametri della vite a ricircolo di sfere valgono per corse <= 300mm. Per corse maggiori di 300mm rivolgersi al nostro personale tecnico.

Modello della vite a ricircolo di sfere	Tipo	Diametro	Avanzamento della vite a ricircolo di sfere	Ca (KN)	Coa (KN)	Rigidezza della vite a ricircolo di sfere	Diametro della sfera	Albero della vite	Rapporto di snellezza	Precisione di posizionamento | livello di precisione	Precisione di posizionamento | livello di precisione
SFNU1605-4	Vite a ricircolo di sfere	16 mm	05mm	13.5 KN	29.9 KN	32Kgf/um	3.175mm	14K5	1:30	C5/+/-0.01	C7/+/-0.02
SFNU1610-3	Vite a ricircolo di sfere	16 mm	10mm	10.8 KN	23.5 KN	26Kgf/um	3.175mm	14K5	1:30	C5/+/-0.01	C7/+/-0.02
SFA1616-1.8	Vite a ricircolo di sfere	16 mm	16mm	5.4 KN	11.1 KN	14Kgf/um	2.778mm	14K5	1:30	C5/+/-0.01	C7/+/-0.02
SFA1620-1.8	Vite a ricircolo di sfere	16 mm	20mm	5.4 KN	11.4 KN	14Kgf/um	2.778mm	14K5	1:30	C5/+/-0.01	C7/+/-0.02

Parametri dei cuscinetti

Modello del cuscinetto	Cr (KN)	Cor (KN)
Cuscinetto radiale a sfere 6004-ZZ	9.38 KN	5.03 KN
Cuscinetto assiale a sfere 51105	19.6 KN	37 KN

Pulegge dentate e cinghia

Rapporto di velocità delle pulegge sincrone	Specifiche della ruota motrice	Specifiche della ruota condotta	Numero di denti dell'ingranaggio conduttore	Numero di denti della ruota condotta	Interasse delle pulegge sincrone	Circonferenza della cinghia sincrona	Larghezza della cinghia sincrona
1:1	5M20T34	5M20T30	36	36	85mm	350	20mm
1.5:1	5M20T34	5M20T30	24	36	85mm	320	20mm
2:1	5M20T34	5M20T30	24	48	85mm	355	20mm

Tabella di corrispondenza delle dimensioni (mm)

Tipo di collegamento del carico	phiA	phiB	phiC	C	D	E	F	H	G	M
Filettatura esterna	phi50	phi35	-	30	50	3	11	-	33	M20x1.5
Filettatura interna	phi50	phi35	-	30	20	3	-	-	33	M16
Connettore tipo I	phi50	phi35	phi16	-	95	3	16	32	33	-
Cuscinetto a occhio	phi50	phi35	phi16	-	61	3	21	-	33	-
Giunto a Y	phi50	phi35	phi16	-	95	3	16	32	32	-

emmy@htrobot.com www.htrobot.com