CARA MENGGUNAKAN ATLAS INI

Setiap pandangan ialah lukisan katalog untuk varian atau kumpulan nisbah yang dinyatakan. Gunakan label tercetak, bukan ukuran skala. Ini lukisan rujukan, bukan fail CAD.

EDA245 / Atlas lukisan

Kandungan

R01	1 pandangan | halaman 2-2
L01	1 pandangan | halaman 3-3

HUBUNGI HTROBOT

E-mel: emmy@htrobot.com

Laman web: www.htrobot.com

EDA245 | Lukisan dimensi

Lukisan katalog

EDA245 R01 lukisan dimensi jelaskan:L1=panjang boleh dilanjutkan+330,L2=panjang boleh dilanjutkan+668 | R01

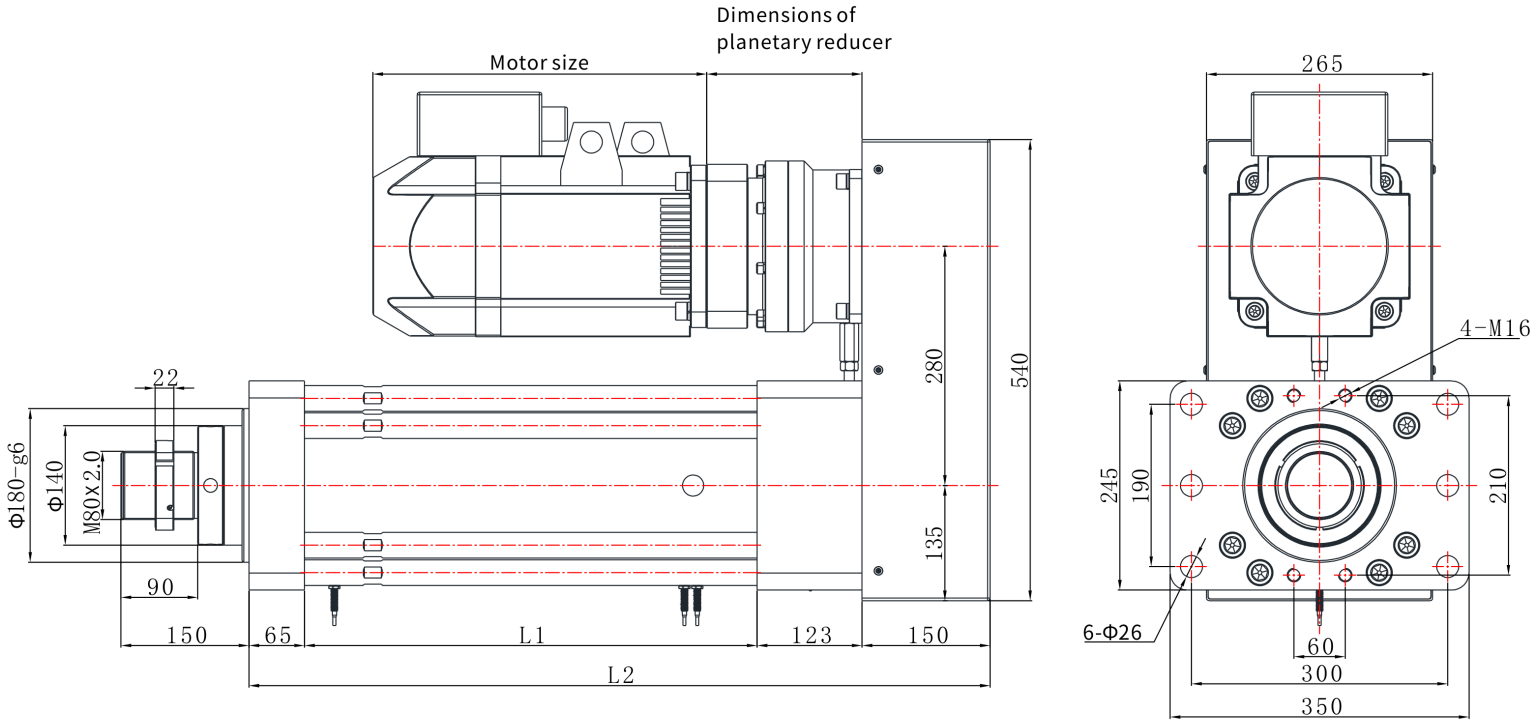

EDA245 | Lukisan dimensi

Lukisan katalog

EDA245 L01 lukisan dimensi jelaskan:L1=panjang boleh dilanjutkan+330,L2=panjang boleh dilanjutkan+733 | L01

