ວິທີໃຊ້ປື້ມແຜນນີ້

ແຕ່ລະມຸມມອງແມ່ນແຜນລາຍການຂອງຕົວແປ ຫຼືກຸ່ມອັດຕາທີ່ລະບຸ. ໃຊ້ປ້າຍທີ່ພົມ ບໍ່ແມ່ນການວັດຕາມມາດຕະສ່ວນ. ເປັນແຜນອ້າງອີງ ບໍ່ແມ່ນໄຟລ້ CAD.

EDA75Z / ປື້ມແຜນ

ສານນະບັນ

R01	1 ມຸມມອງ | ໜ້າ 2-2
R02	1 ມຸມມອງ | ໜ້າ 3-3
R05	1 ມຸມມອງ | ໜ້າ 4-4
R04	1 ມຸມມອງ | ໜ້າ 5-5
R07	1 ມຸມມອງ | ໜ້າ 6-6
R03	1 ມຸມມອງ | ໜ້າ 7-7
R06	1 ມຸມມອງ | ໜ້າ 8-8
L04	1 ມຸມມອງ | ໜ້າ 9-9
L03	1 ມຸມມອງ | ໜ້າ 10-10
L07	1 ມຸມມອງ | ໜ້າ 11-11
L01	1 ມຸມມອງ | ໜ້າ 12-12
L06	1 ມຸມມອງ | ໜ້າ 13-13

ຕິດຕໍ່ HTROBOT

ອີເມວ: emmy@htrobot.com

ເວັບໄຊ: www.htrobot.com

EDA75Z | ແຜນຂະໜາດ

ແຜນລາຍການ

EDA75Z R01 ແຜນຂະໜາດ ອະທິບາຍ:L1=ຄວາມຍາວຍຶດໄດ້+104,L2=ຄວາມຍາວຍຶດໄດ້+253 | R01

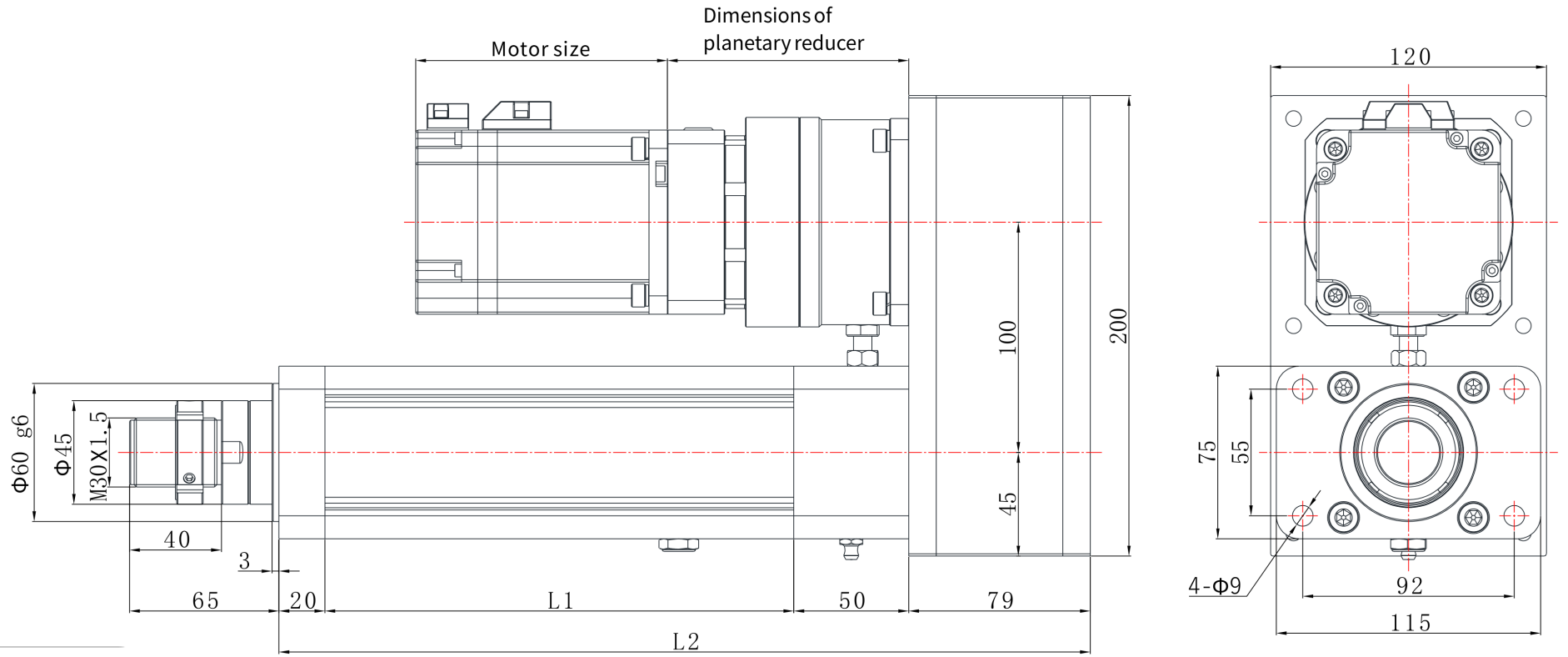

EDA75Z | ແຜນຂະໜາດ

ແຜນລາຍການ

EDA75Z R02 ແຜນຂະໜາດ ອະທິບາຍ:L1=ຄວາມຍາວຍຶດໄດ້+104,L2=ຄວາມຍາວຍຶດໄດ້+253 | R02

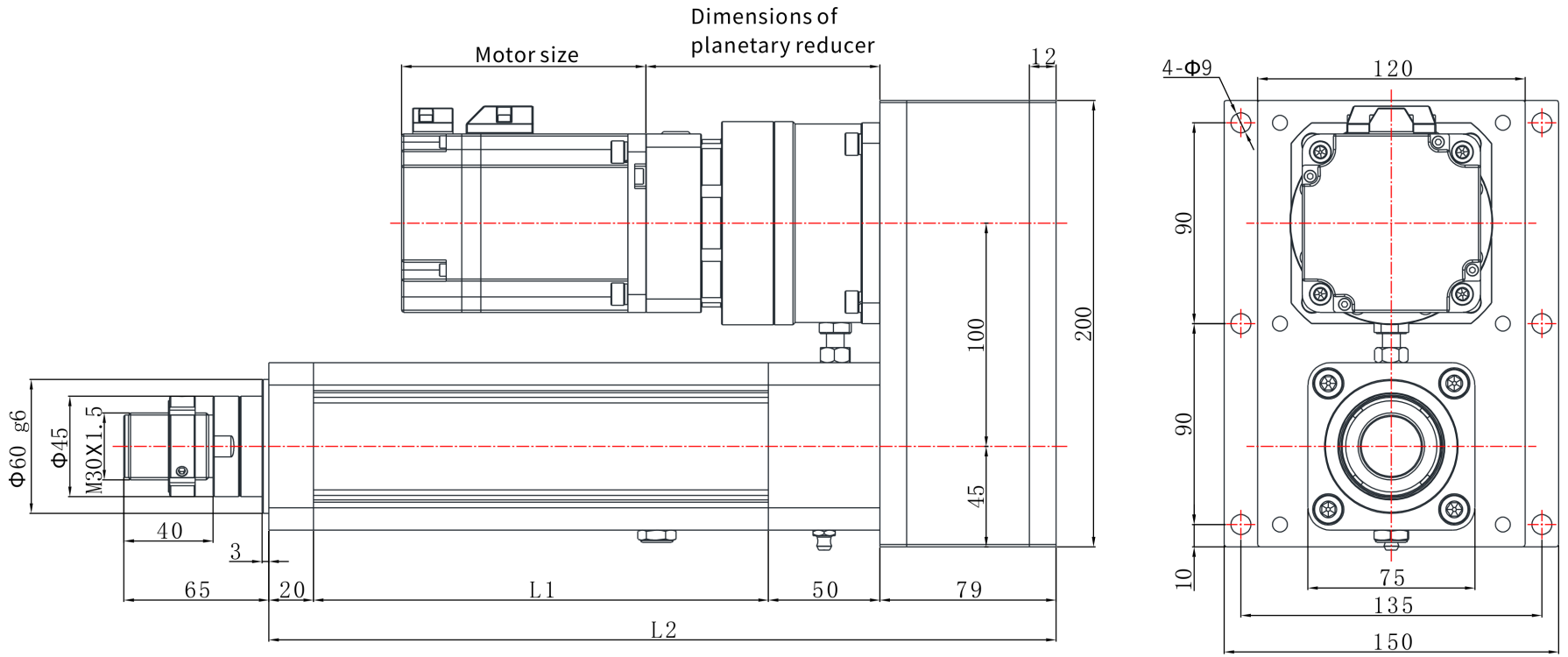

EDA75Z | ແຜນຂະໜາດ

ແຜນລາຍການ

EDA75Z R05 ແຜນຂະໜາດ ອະທິບາຍ:L1=ຄວາມຍາວຍຶດໄດ້+104,L2=ຄວາມຍາວຍຶດໄດ້+405 | R05

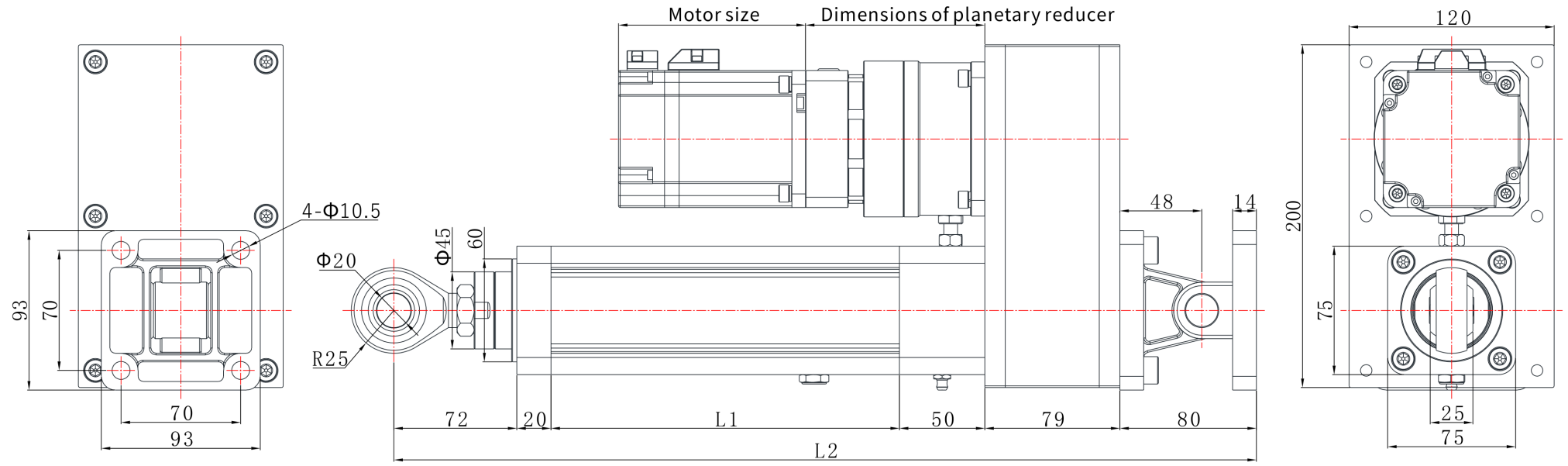

EDA75Z | ແຜນຂະໜາດ

ແຜນລາຍການ

EDA75Z R04 ແຜນຂະໜາດ ອະທິບາຍ:L1=ຄວາມຍາວຍຶດໄດ້+104,L2=ຄວາມຍາວຍຶດໄດ້+253 | R04

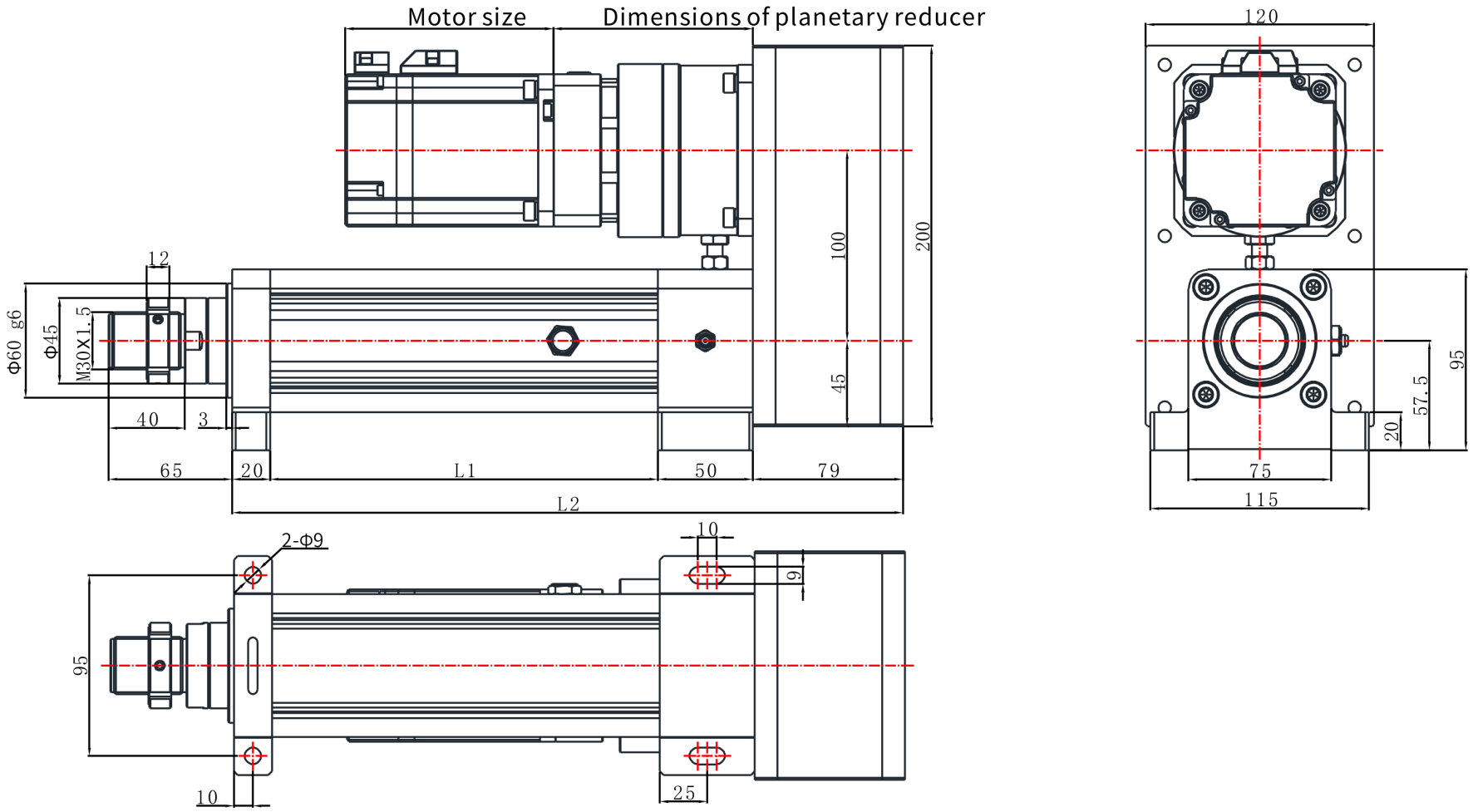

EDA75Z | ແຜນຂະໜາດ

ແຜນລາຍການ

EDA75Z R07 ແຜນຂະໜາດ ອະທິບາຍ:L1=ຄວາມຍາວຍຶດໄດ້+104,L2=ຄວາມຍາວຍຶດໄດ້+263 | R07

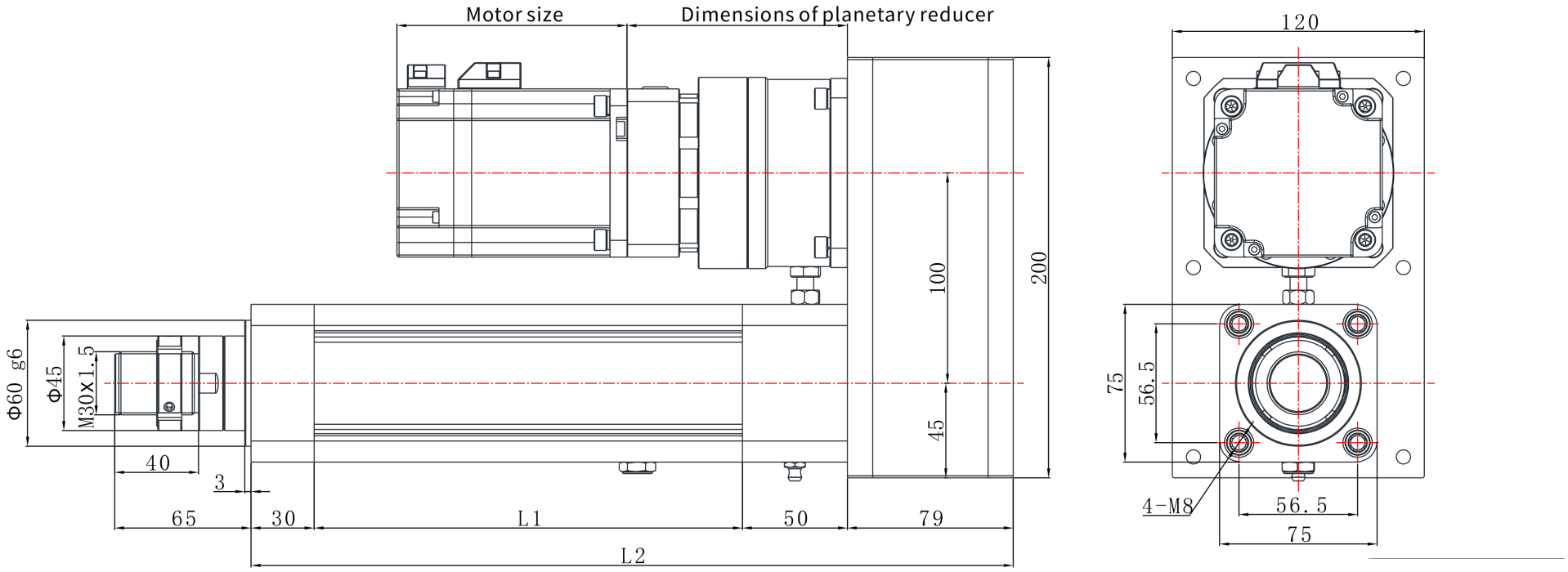

EDA75Z | ແຜນຂະໜາດ

ແຜນລາຍການ

EDA75Z R03 ແຜນຂະໜາດ ອະທິບາຍ:L1=ຄວາມຍາວຍຶດໄດ້+104,L2=ຄວາມຍາວຍຶດໄດ້+253 | R03

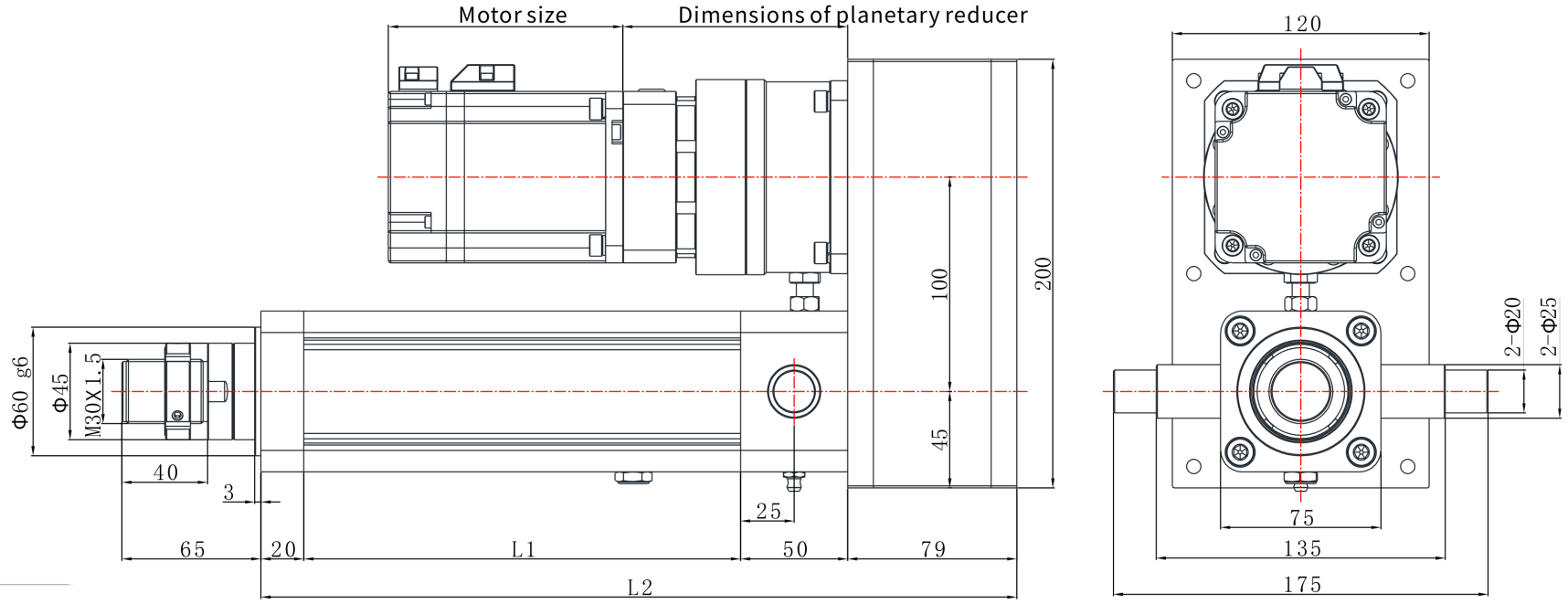

EDA75Z | ແຜນຂະໜາດ

ແຜນລາຍການ

EDA75Z R06 ແຜນຂະໜາດ ອະທິບາຍ:L1=ຄວາມຍາວຍຶດໄດ້+104,L2=ຄວາມຍາວຍຶດໄດ້+314 | R06

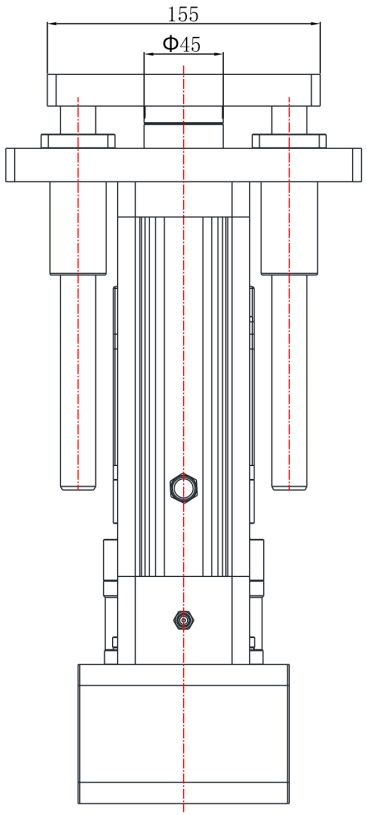

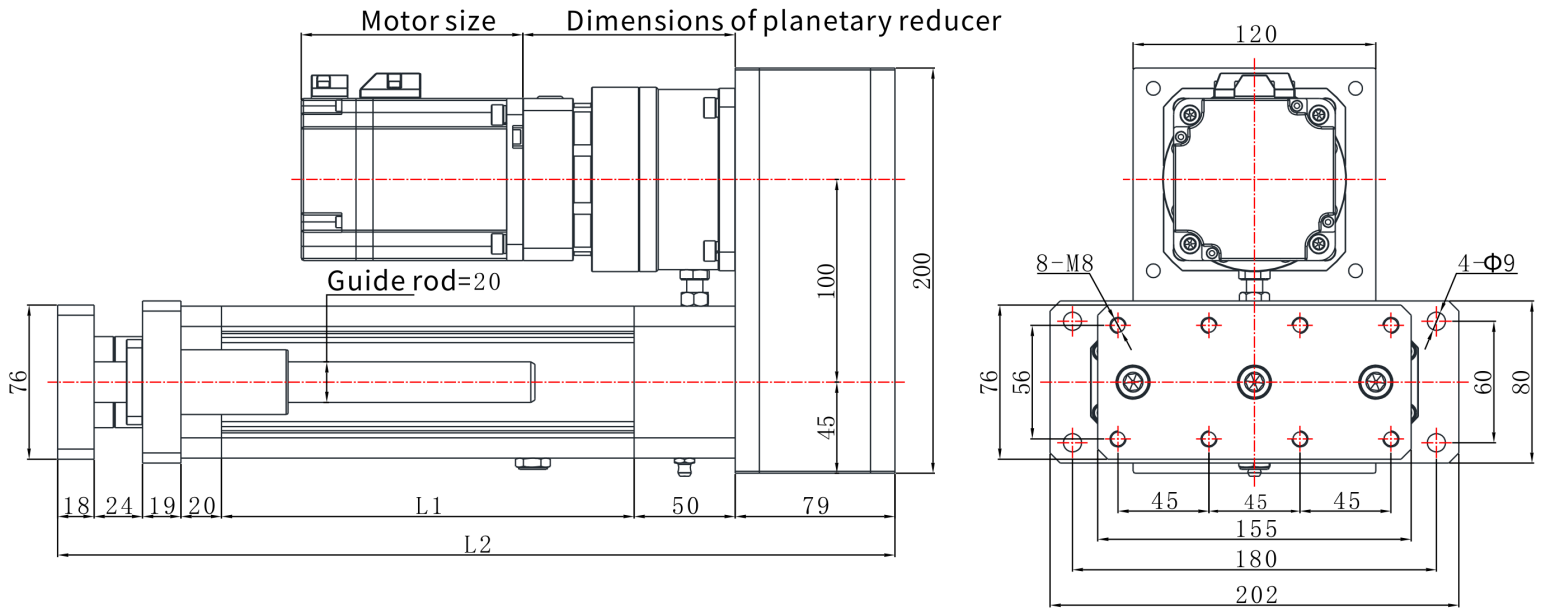

EDA75Z | ແຜນຂະໜາດ

ແຜນລາຍການ

EDA75Z L04 ແຜນຂະໜາດ ອະທິບາຍ:L1=ຄວາມຍາວຍຶດໄດ້+104,L2=ຄວາມຍາວຍຶດໄດ້+245 | L04

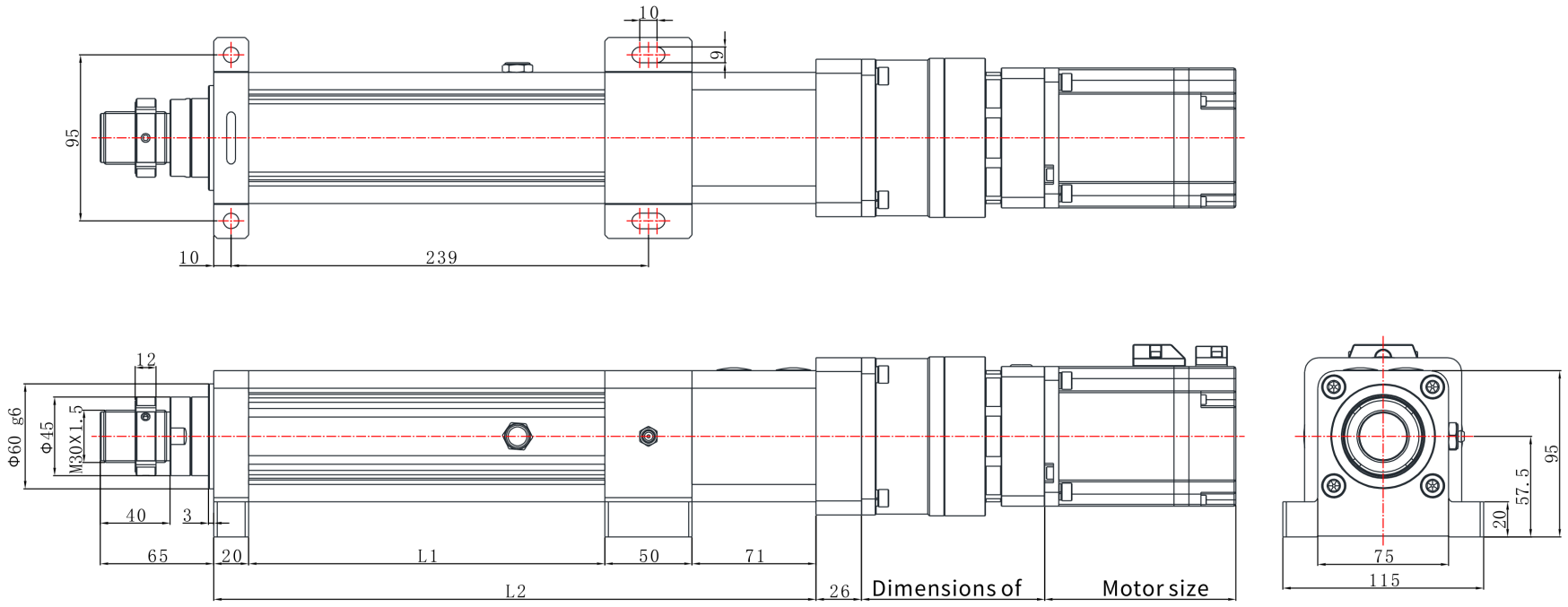

EDA75Z | ແຜນຂະໜາດ

ແຜນລາຍການ

EDA75Z L03 ແຜນຂະໜາດ ອະທິບາຍ:L1=ຄວາມຍາວຍືດໄດ້+104,L2=ຄວາມຍາວຍືດໄດ້+245 | L03

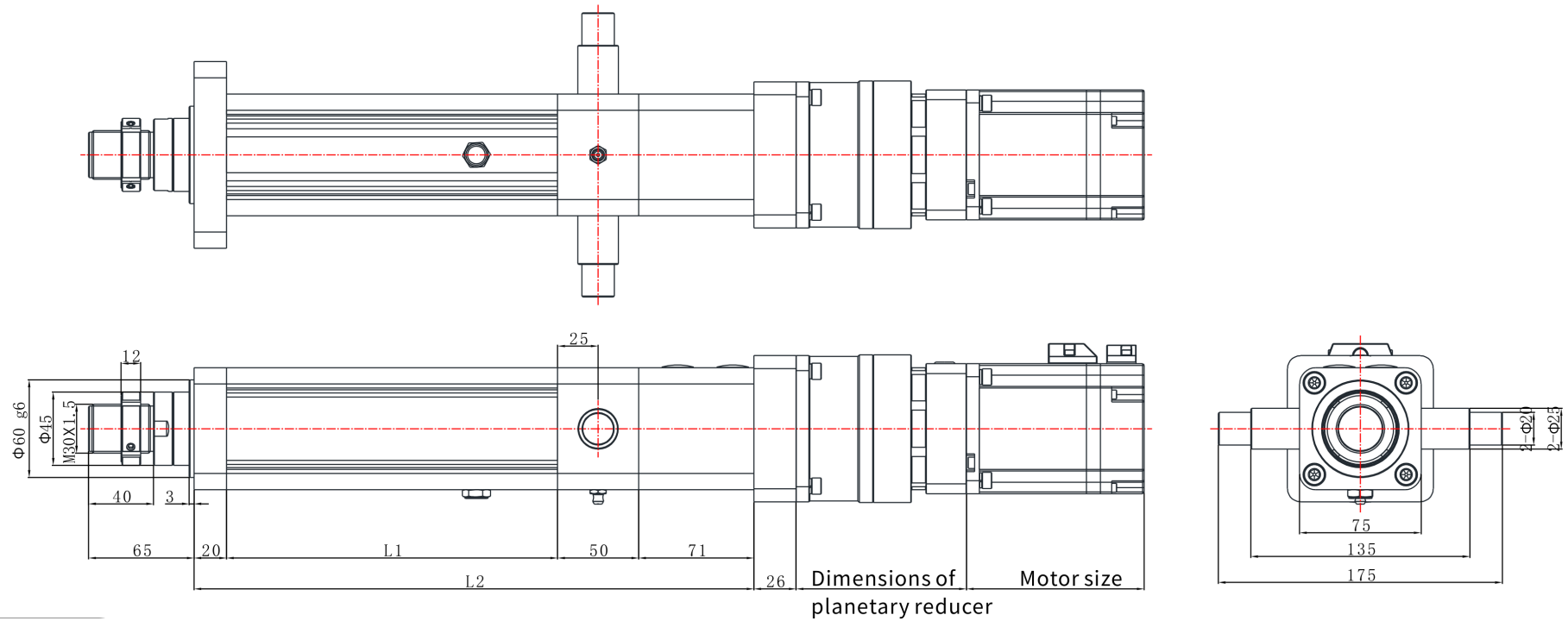

EDA75Z | ແຜນຂະໜາດ

ແຜນລາຍການ

EDA75Z L07 ແຜນຂະໜາດ ອະທິບາຍ:L1=ຄວາມຍາວຍຶດໄດ້+104,L2=ຄວາມຍາວຍຶດໄດ້+255 | L07

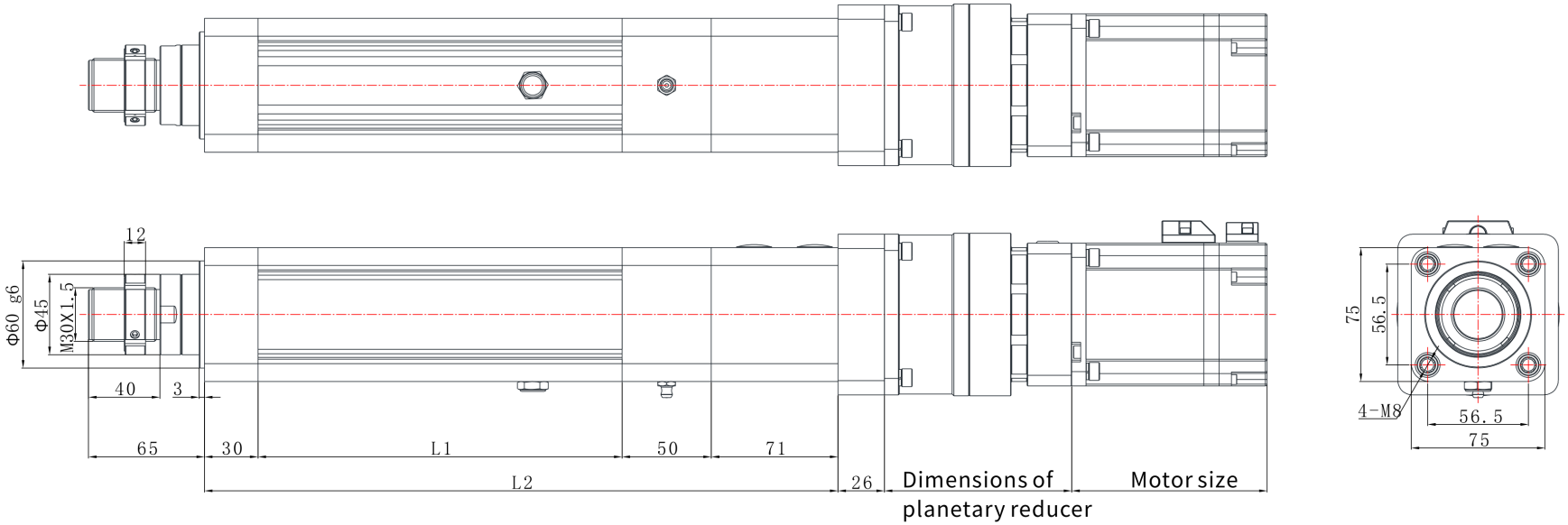

EDA75Z | ແຜນຂະໜາດ

ແຜນລາຍການ

EDA75Z L01 ແຜນຂະໜາດ ອະທິບາຍ:L1=ຄວາມຍາວຍືດໄດ້+104,L2=ຄວາມຍາວຍືດໄດ້+245 | L01

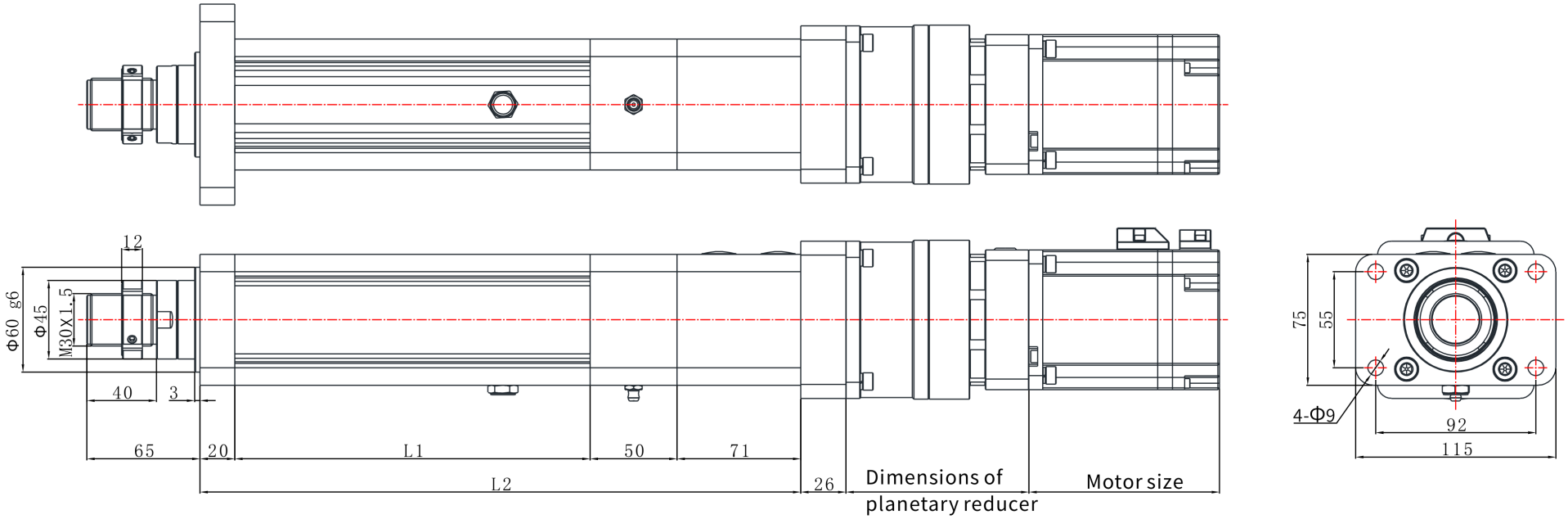

EDA75Z | ແຜນຂະໜາດ

ແຜນລາຍການ

EDA75Z L06 ແຜນຂະໜາດ ອະທິບາຍ:L1=ຄວາມຍາວຍືດໄດ້+104,L2=ຄວາມຍາວຍືດໄດ້+306 | L06

