MC135 / أطلس الرسوم

الأبعاد والتركيب

مناظر مستقلة مجمّعة حسب تركيب المحرك.

وحدة الرسم غير محققة؛ تُحفظ تسميات الأبعاد الأصلية.

أبعاد مرجعية؛ أكّد التركيب والشوط لتكوينك.

استخدم الأبعاد المسمّاة؛ لا تقس الرسوم.

C خارج — 5 مناظر | ص2-4 .

D داخل — 5 مناظر | ص5-7 .

L يسار — 5 مناظر | ص8-10 .

R يمين — 5 مناظر | ص11-13 .

B أسفل — 5 مناظر | ص14-16 .

مواصفات المنتج وإرشاد الاختيار يُقدّمان بشكل منفصل.

لأبعاد خاصة بالتكوين أو ملفات CAD فعلية، اتصل بـ HTROBOT.

C خارج MC135 /

منظر 1

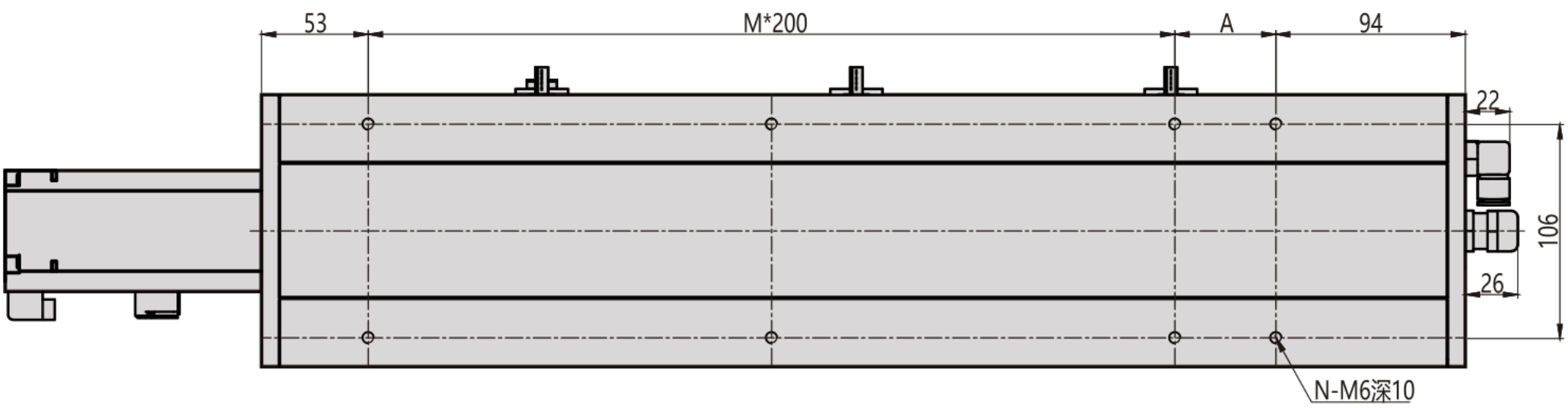

منظر 2

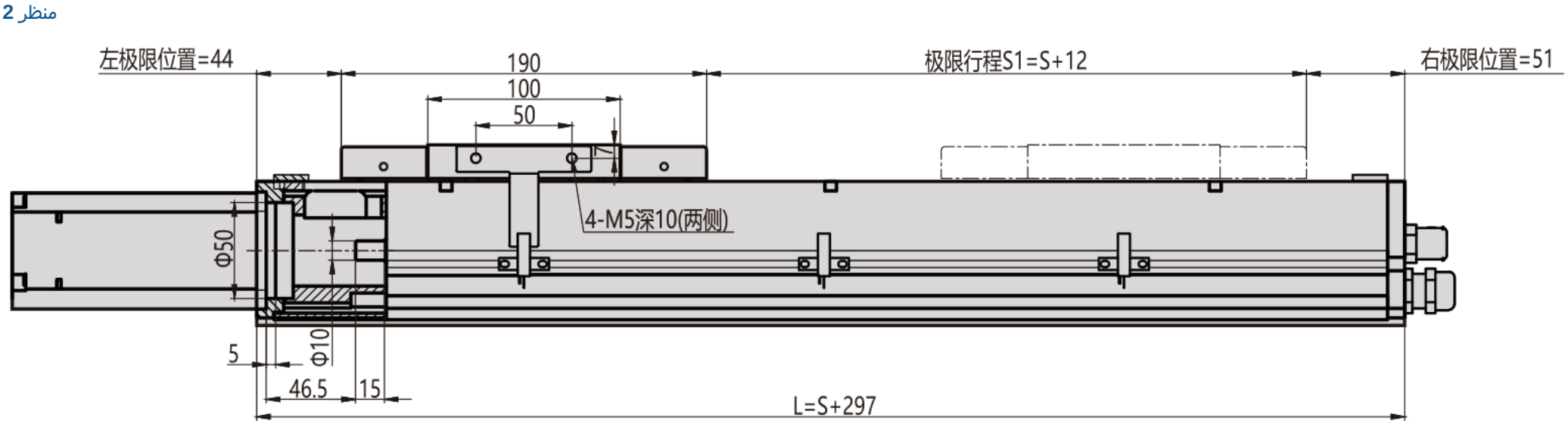

منظر 3

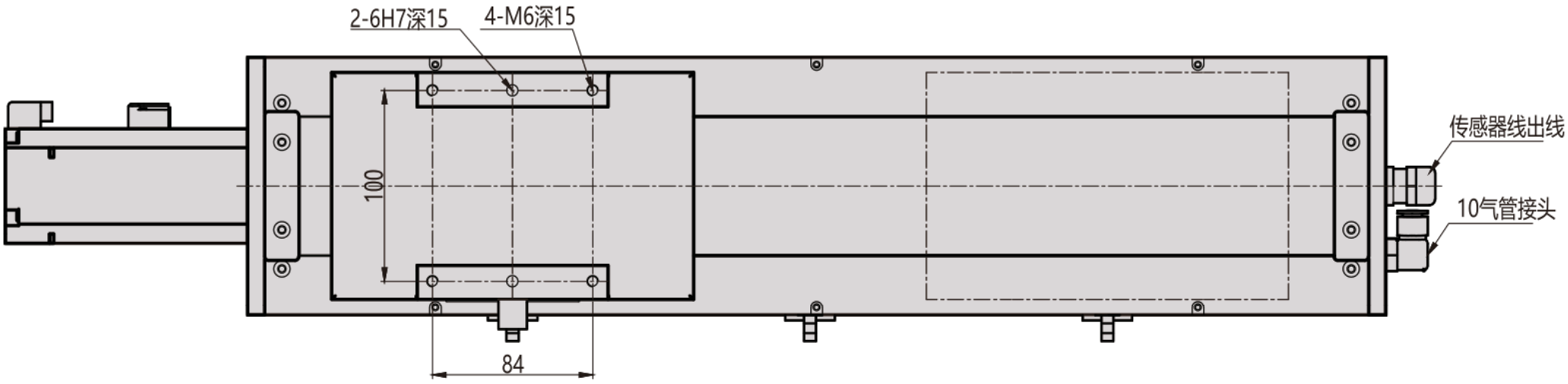

MC135 / C خارج

شفة المقطع

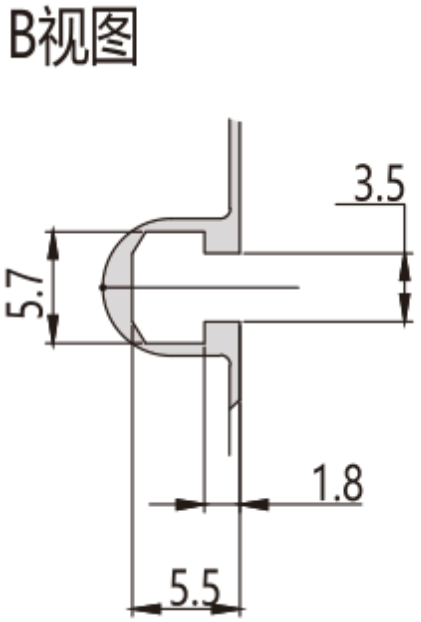

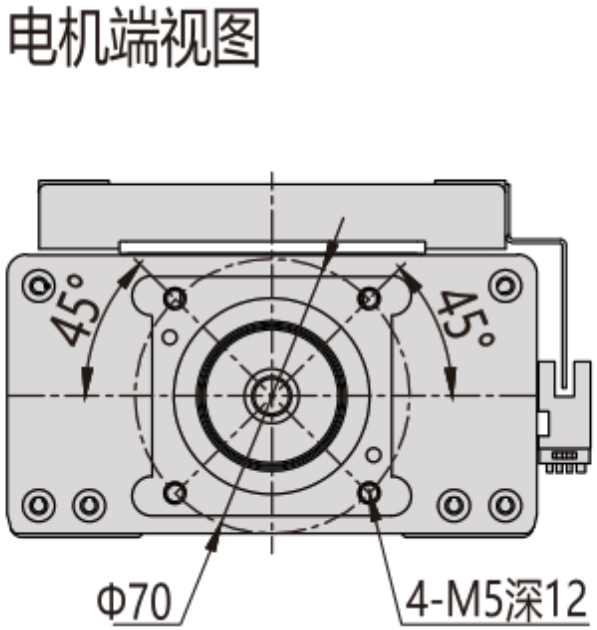

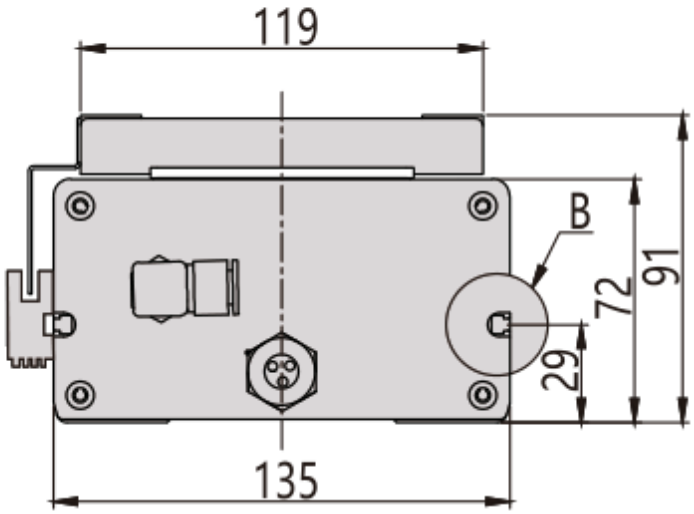

MC135 / خارج C

نظرة عامة على التركيب

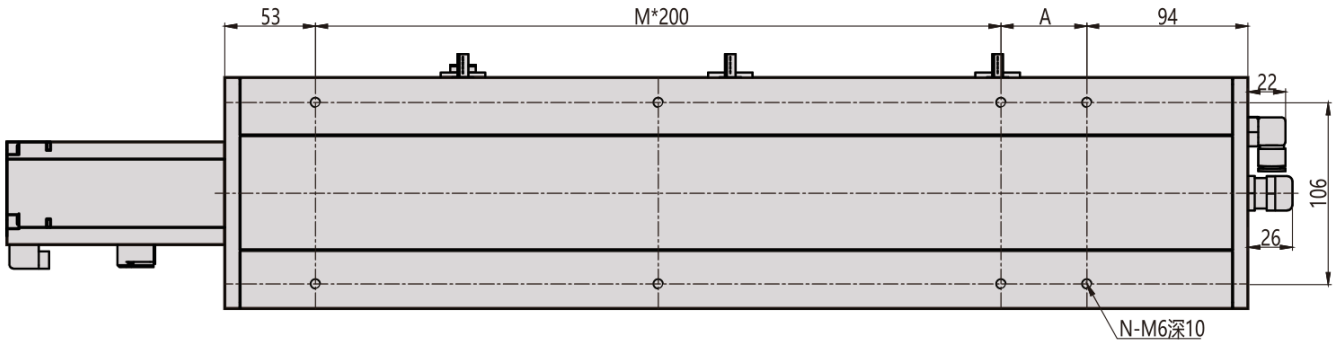

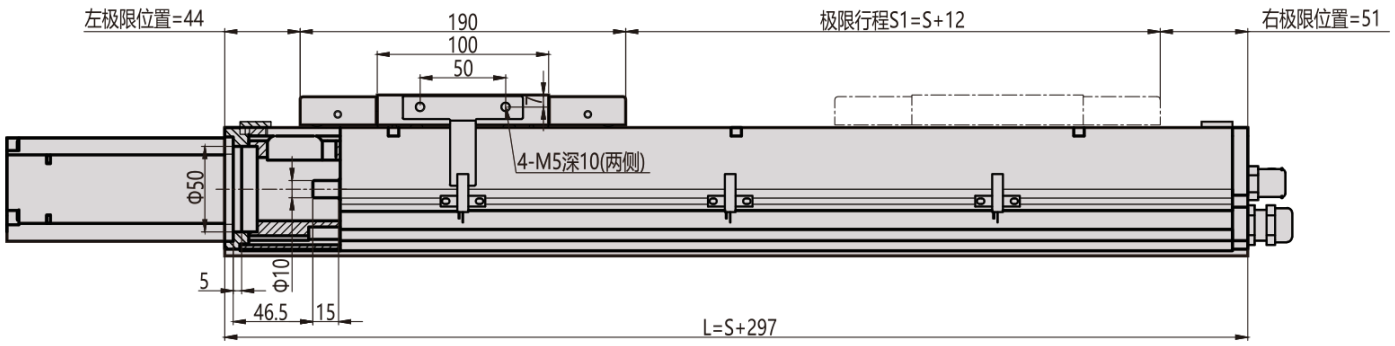

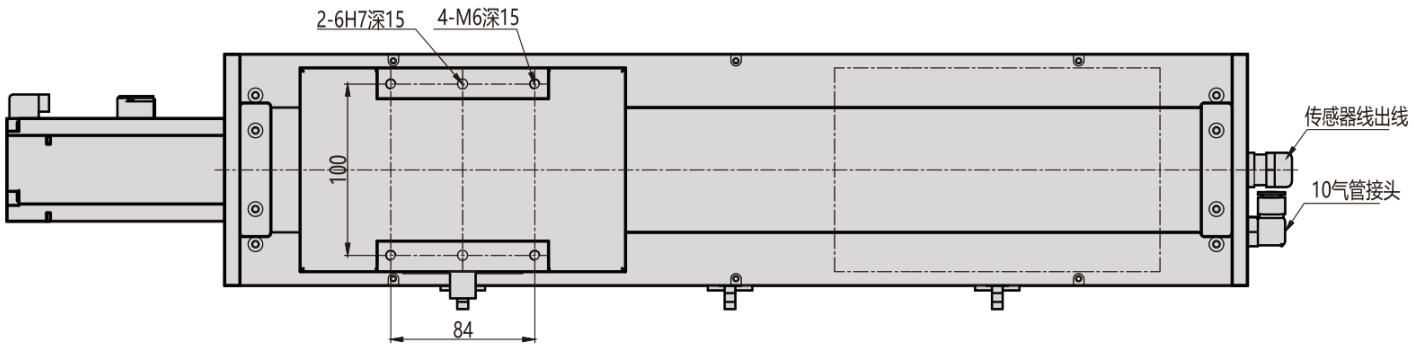

MC135 / داخل D

منظر 1

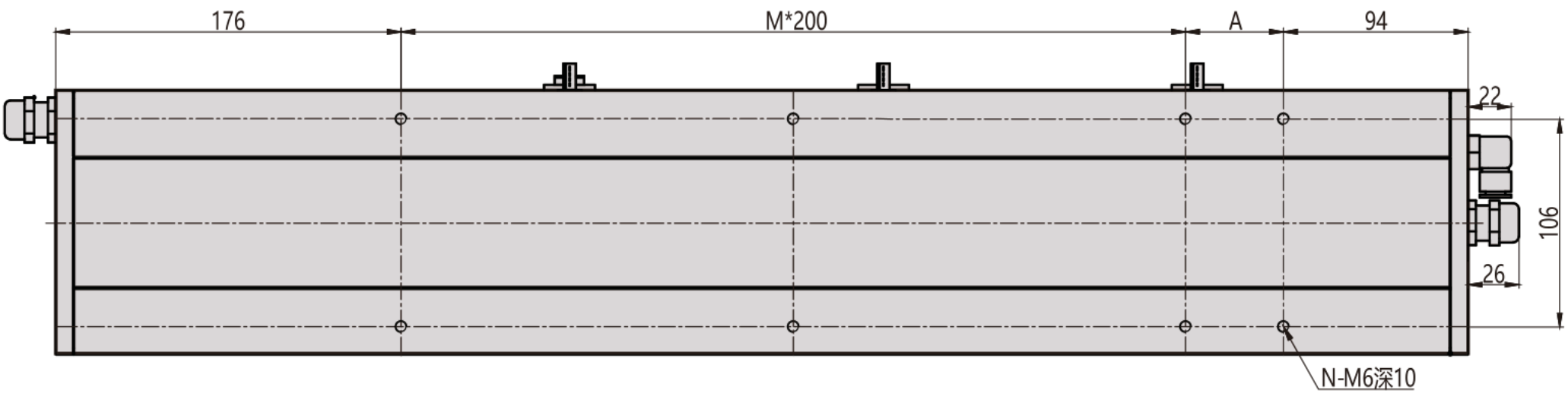

منظر 2

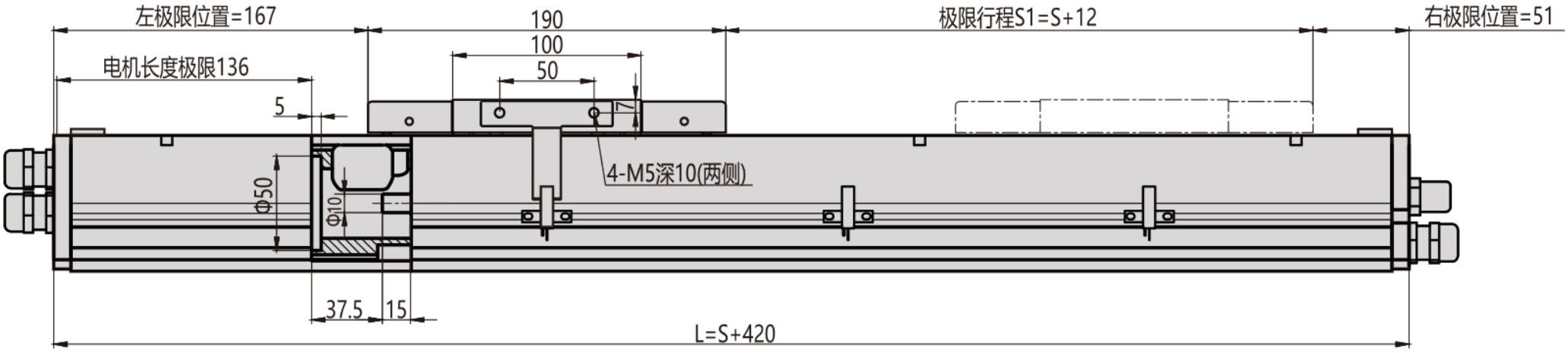

منظر 3

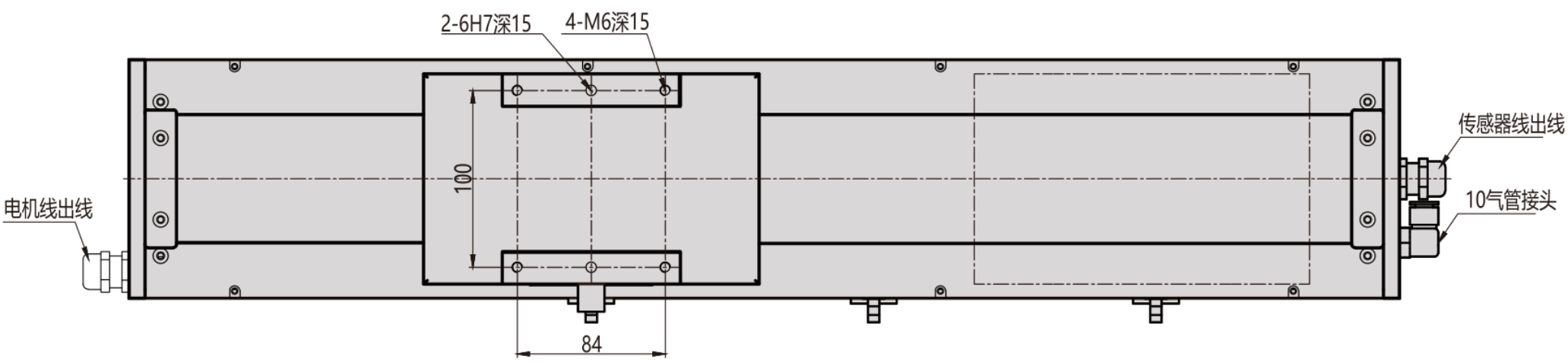

D داخل MC135 /

شفة المقطع

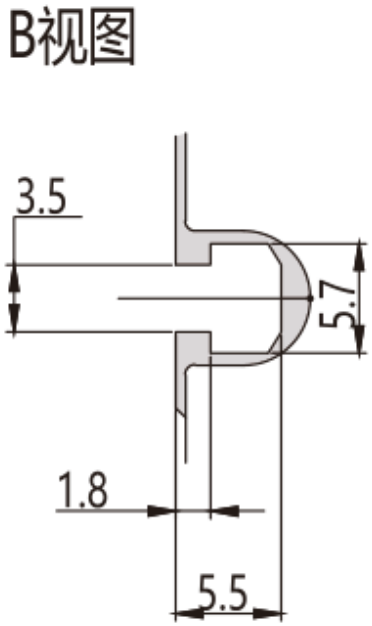

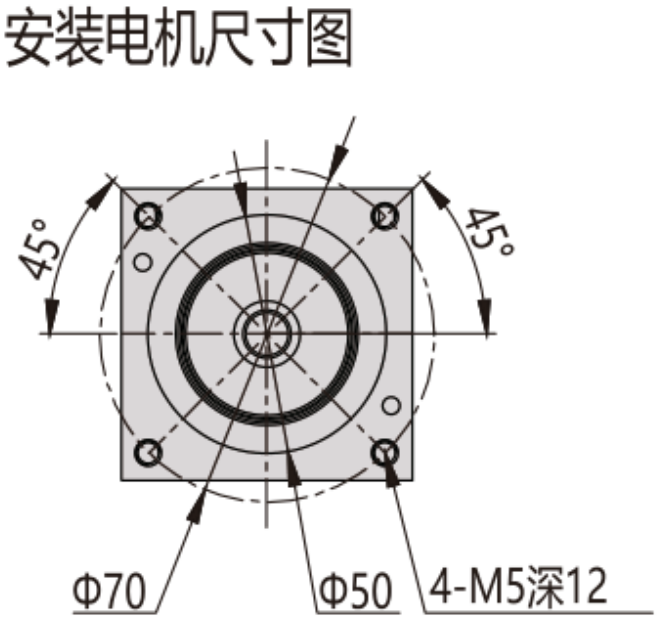

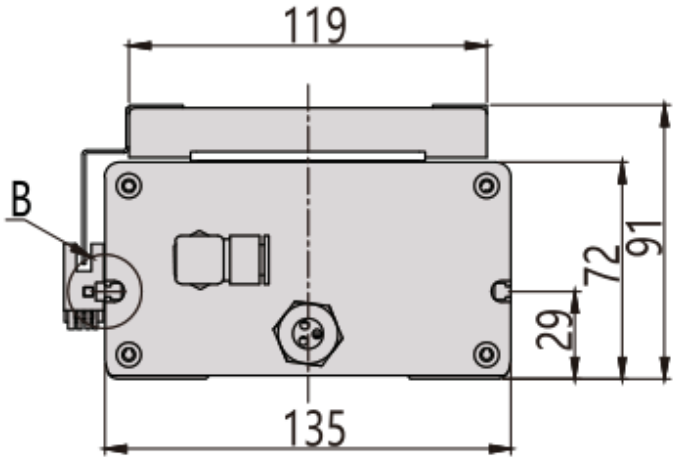

MC135 / داخل D

نظرة عامة على التركيب

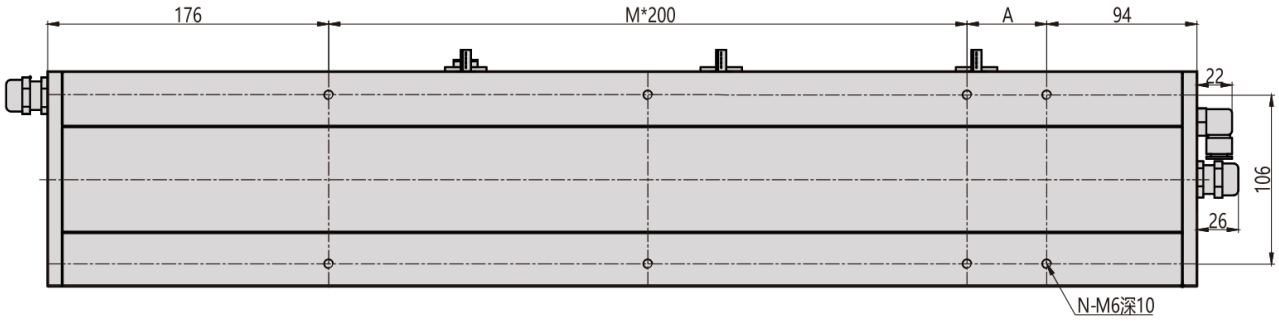

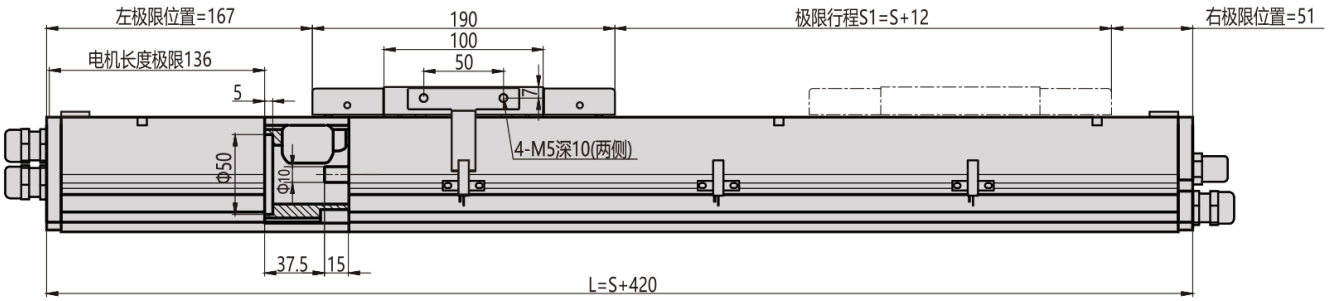

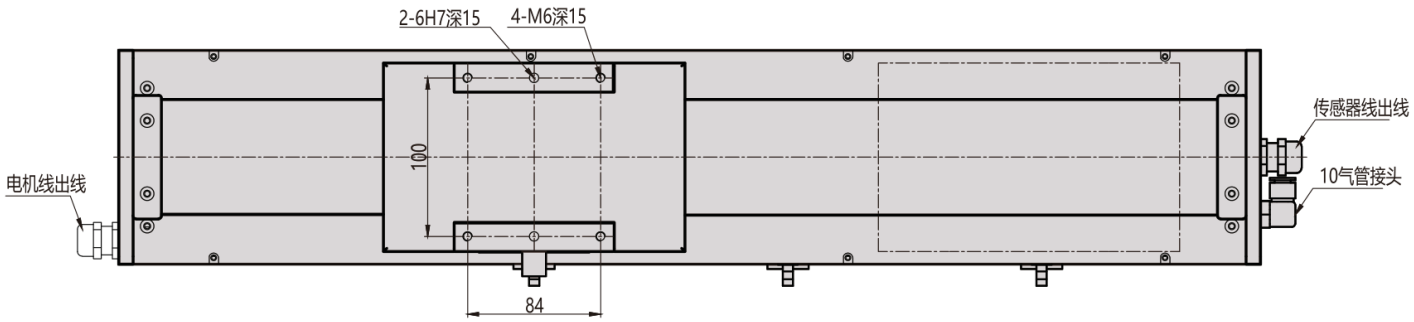

MC135 / يسار L

منظر 1

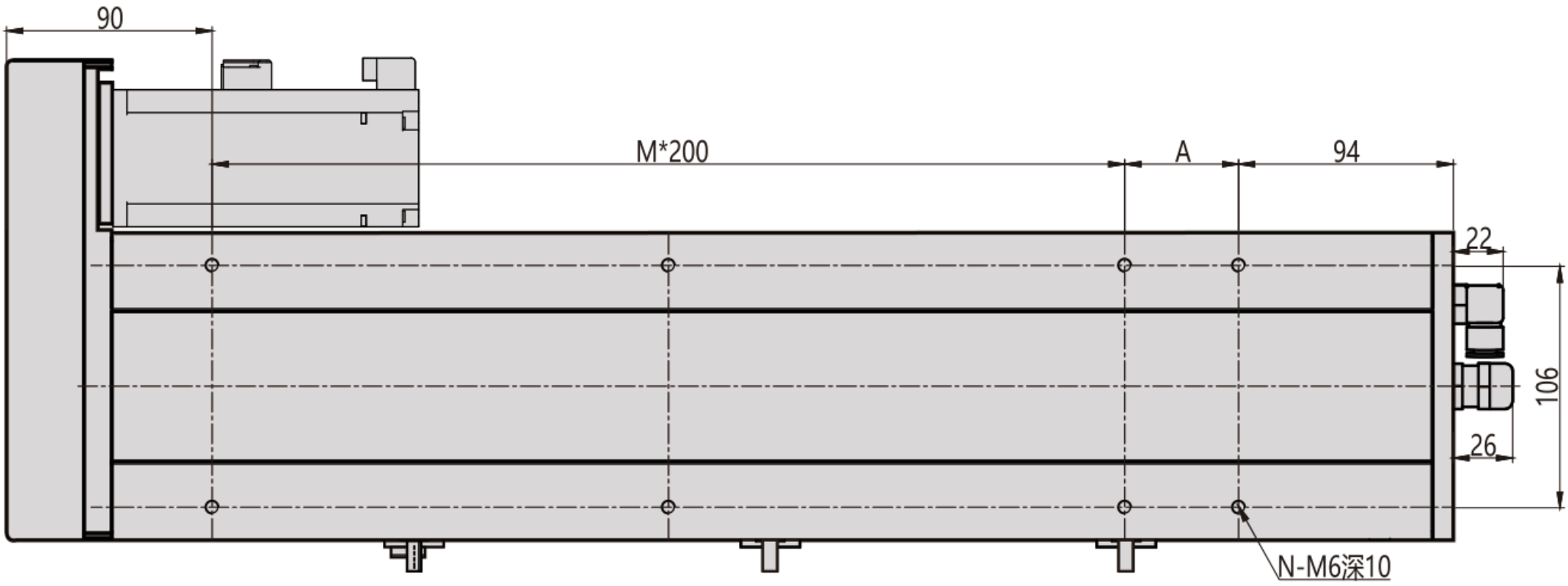

منظر 2

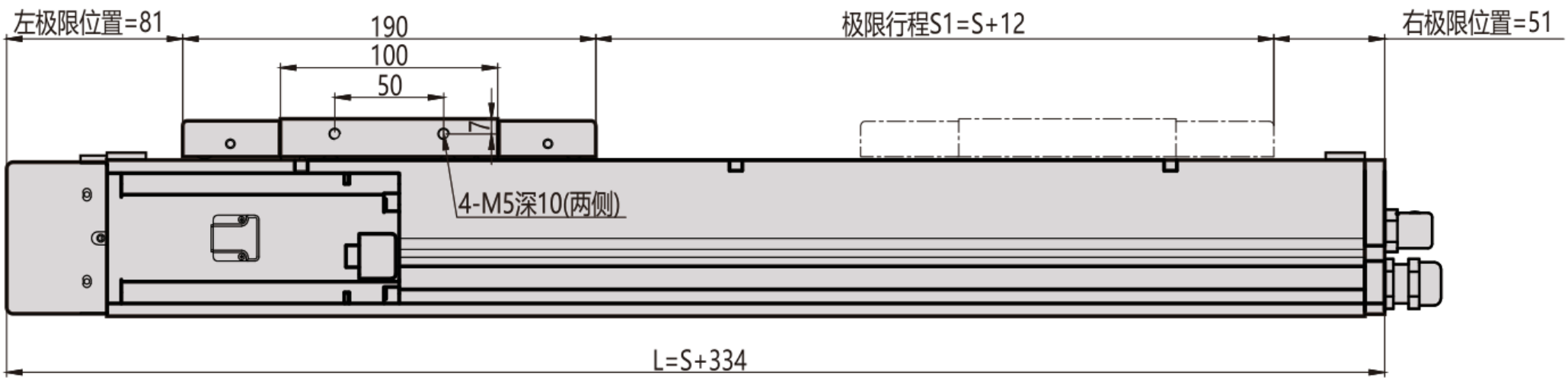

منظر 3

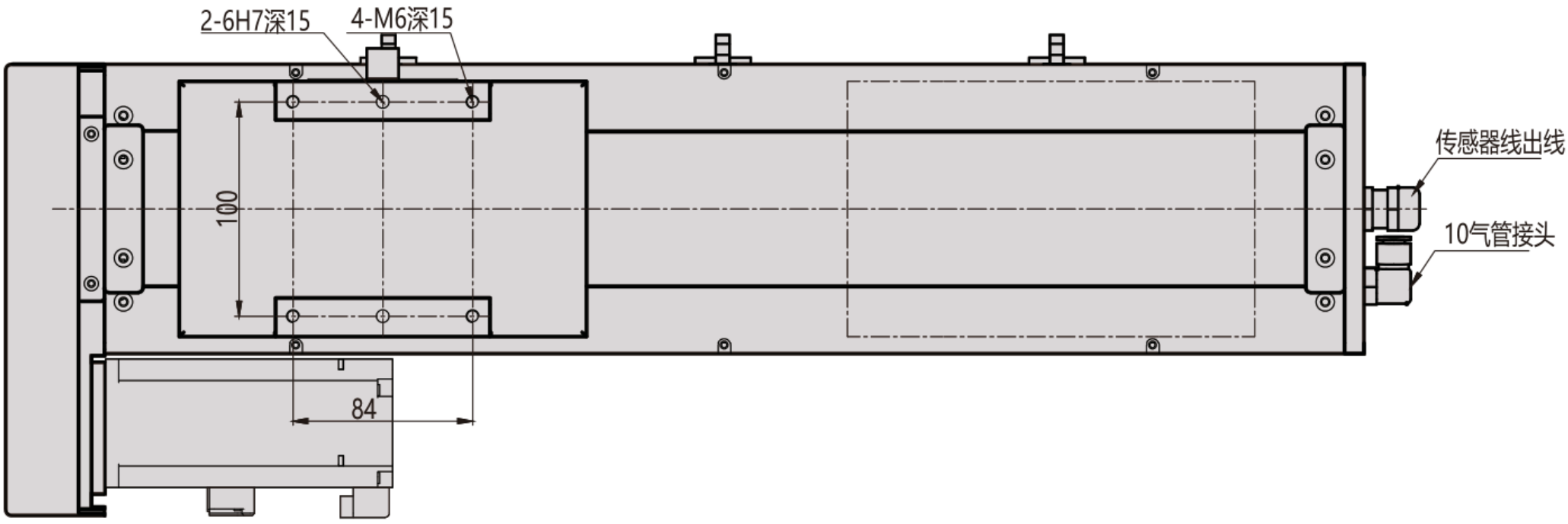

L يسار MC135 /

شفة المقطع

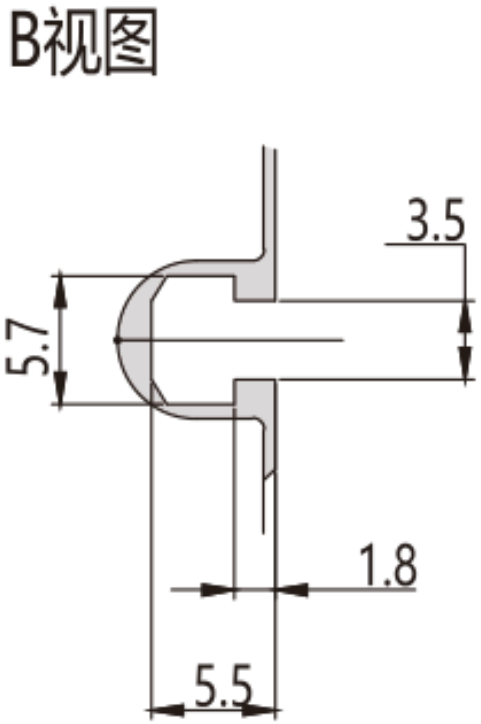

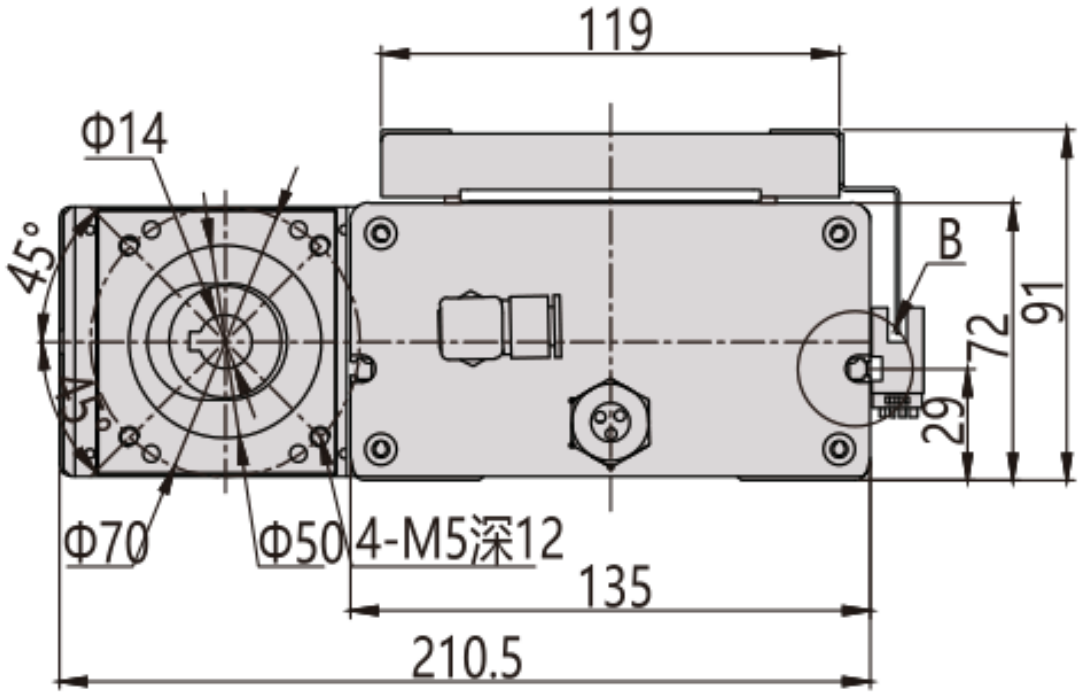

MC135 / يسار L

نظرة عامة على التركيب

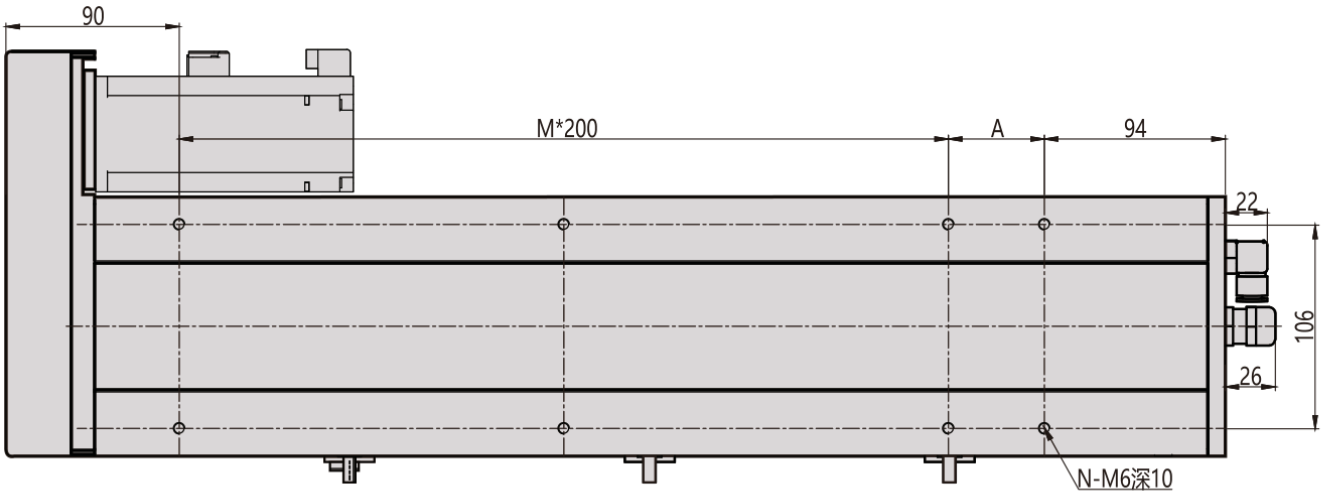

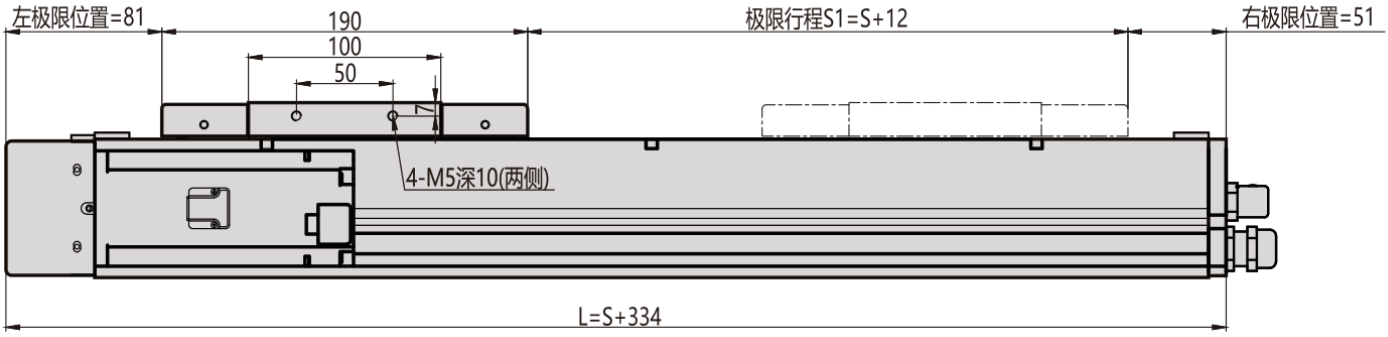

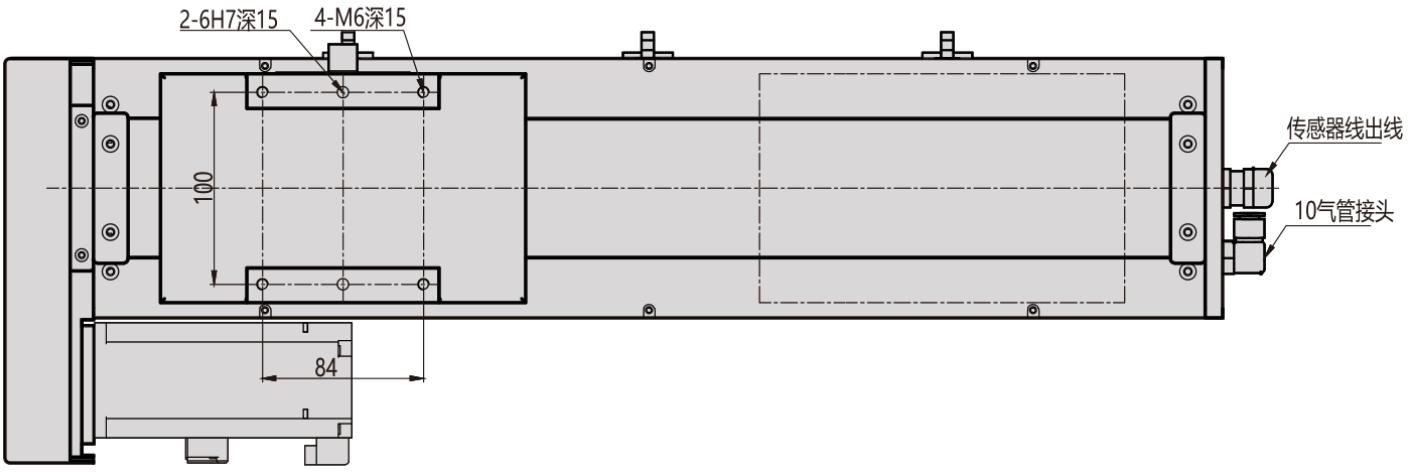

R يمين MC135 /

منظر 1

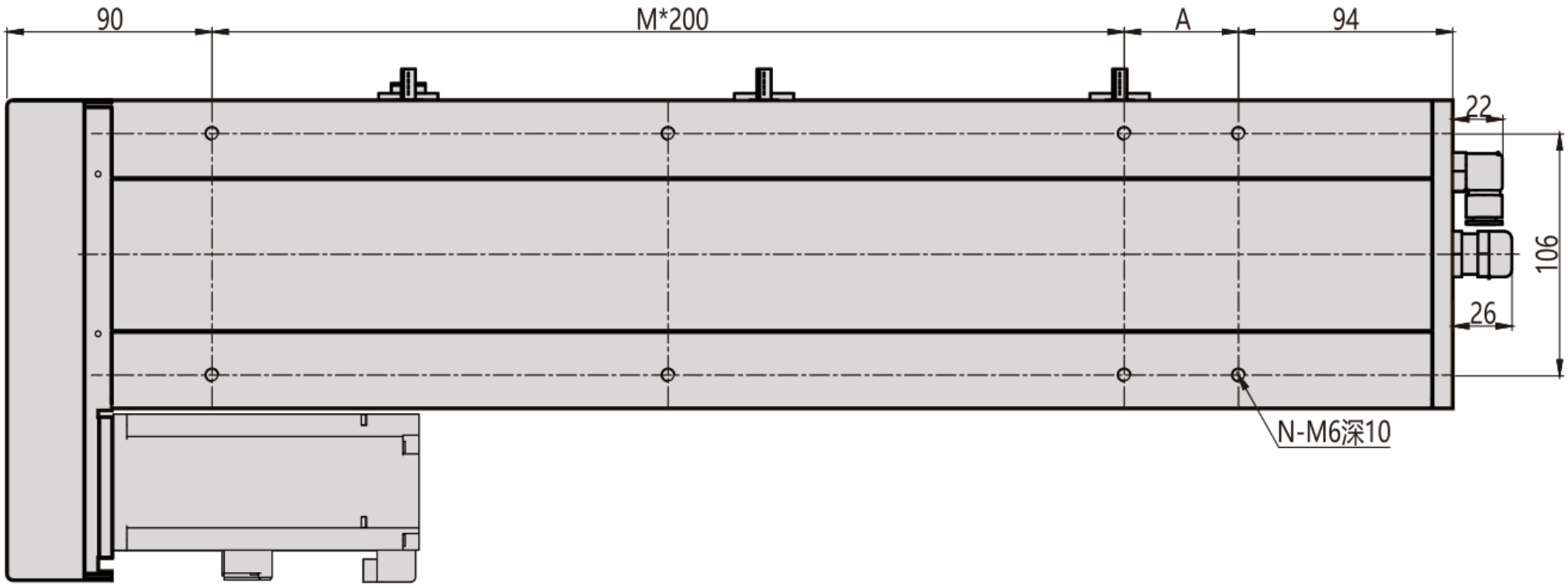

منظر 2

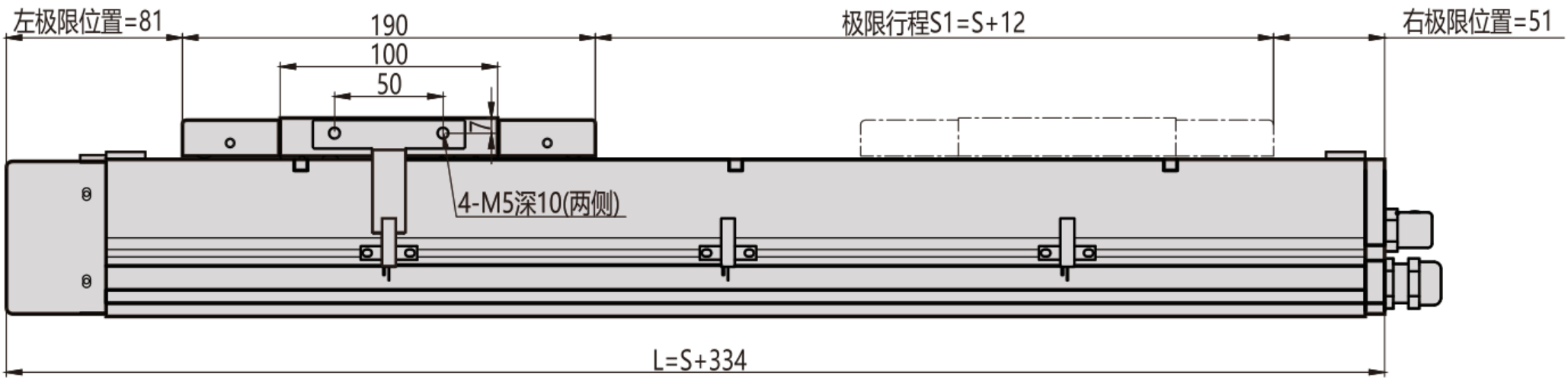

منظر 3

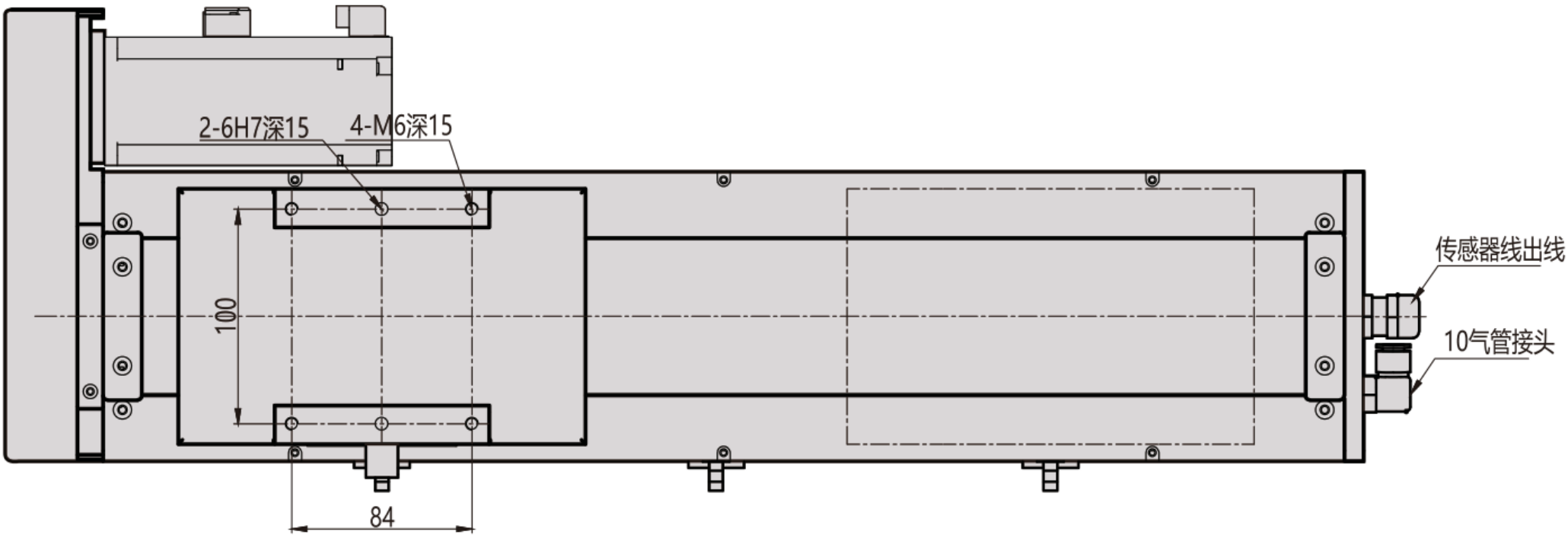

R يمين MC135 /

شفة المقطع

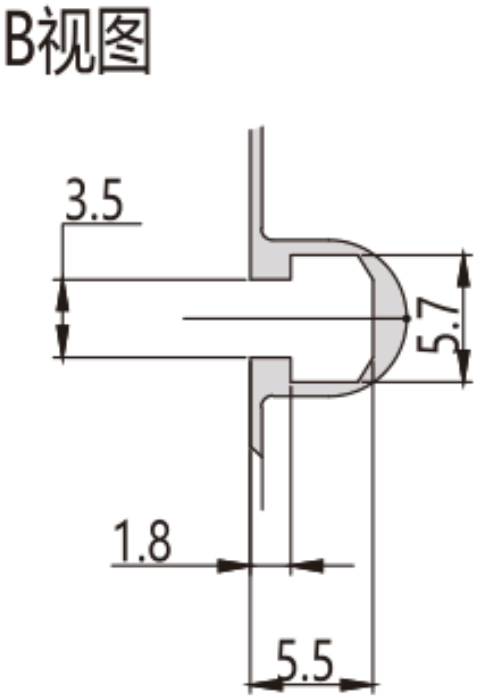

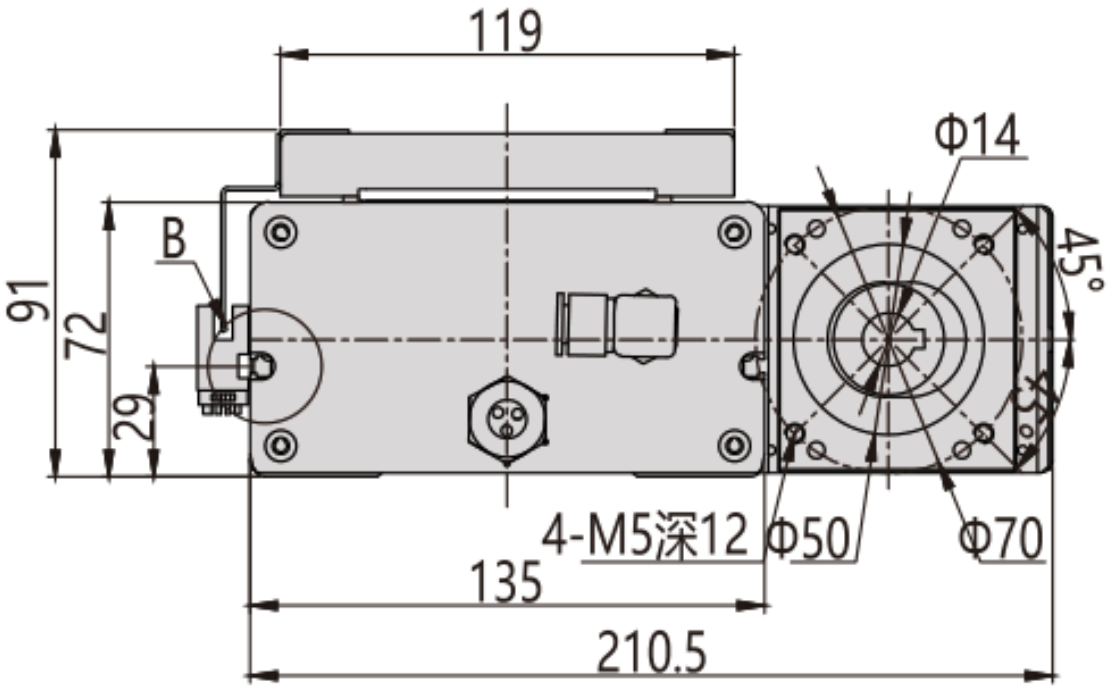

MC135 / يمين R

نظرة عامة على التركيب

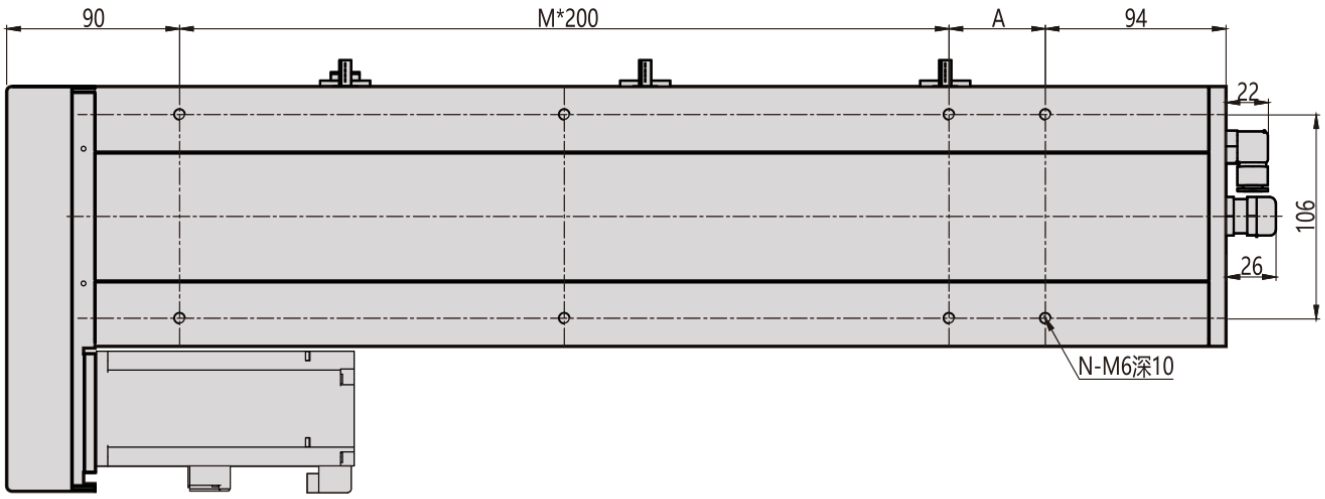

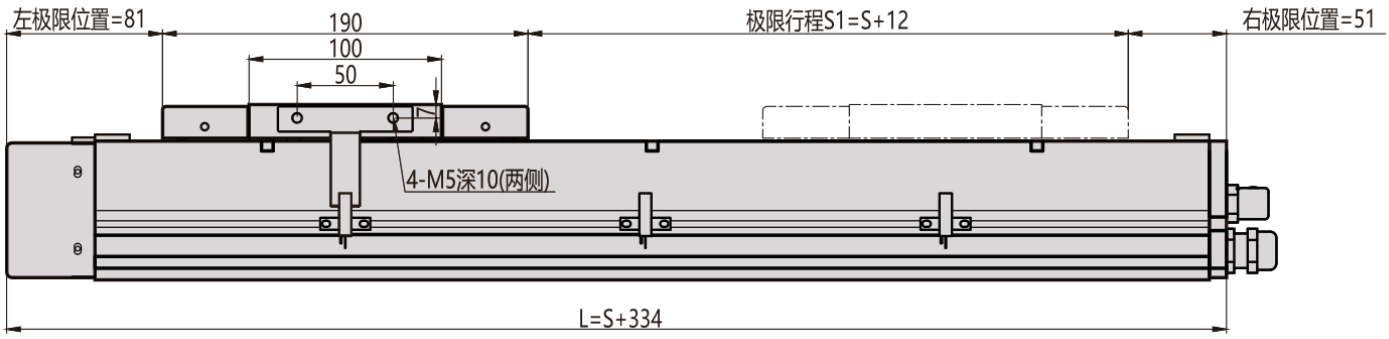

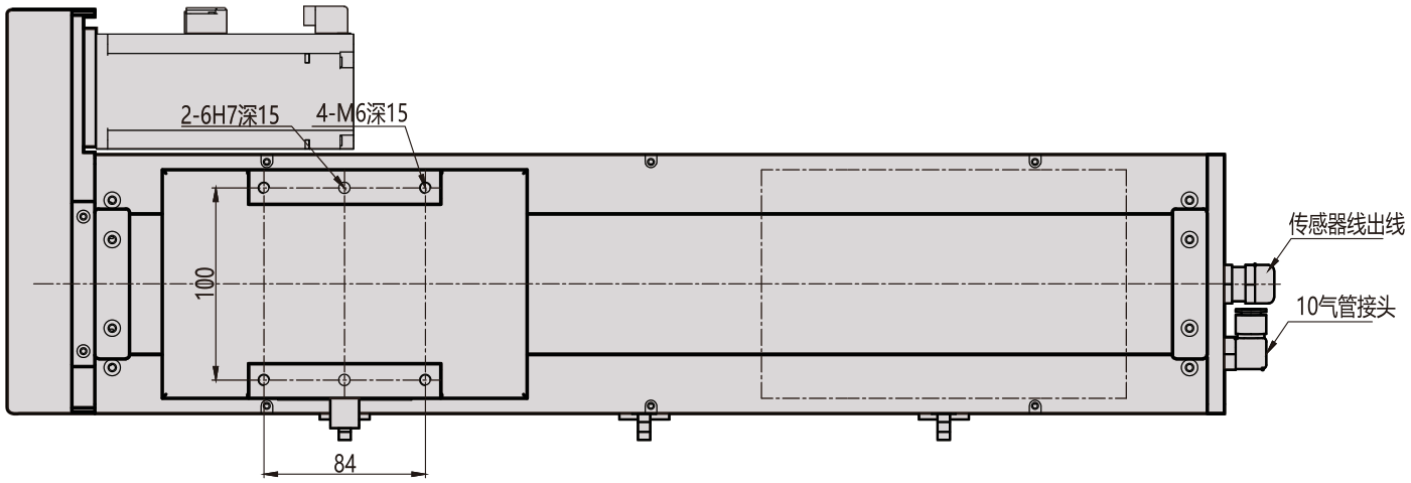

MC135 / أسفل B

منظر 1

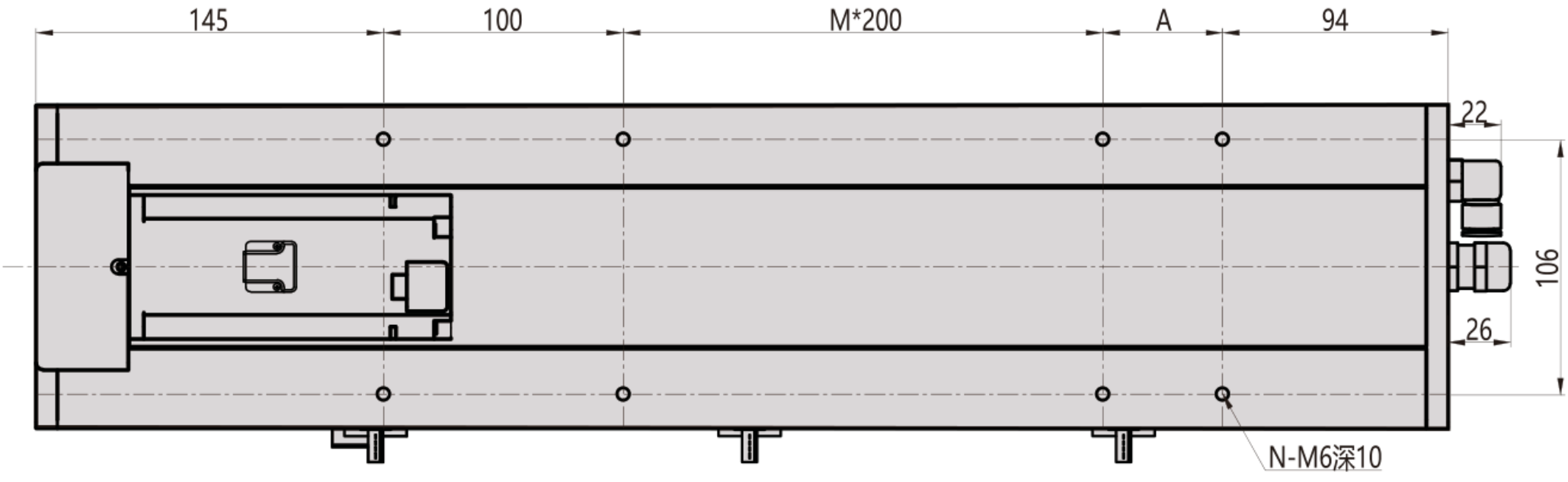

منظر 2

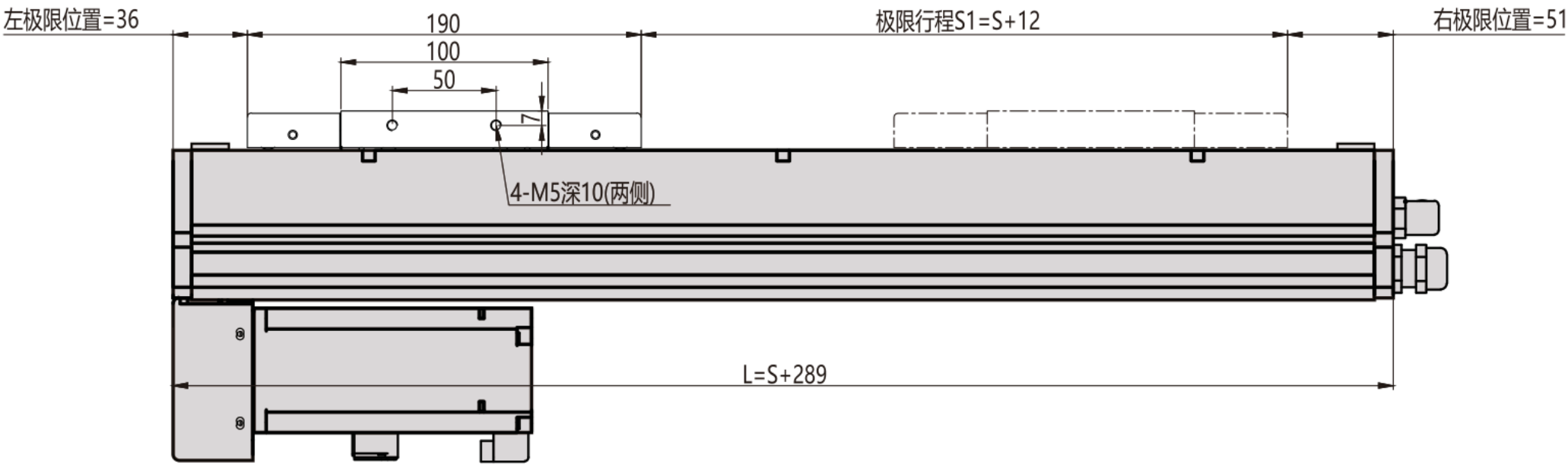

منظر 3

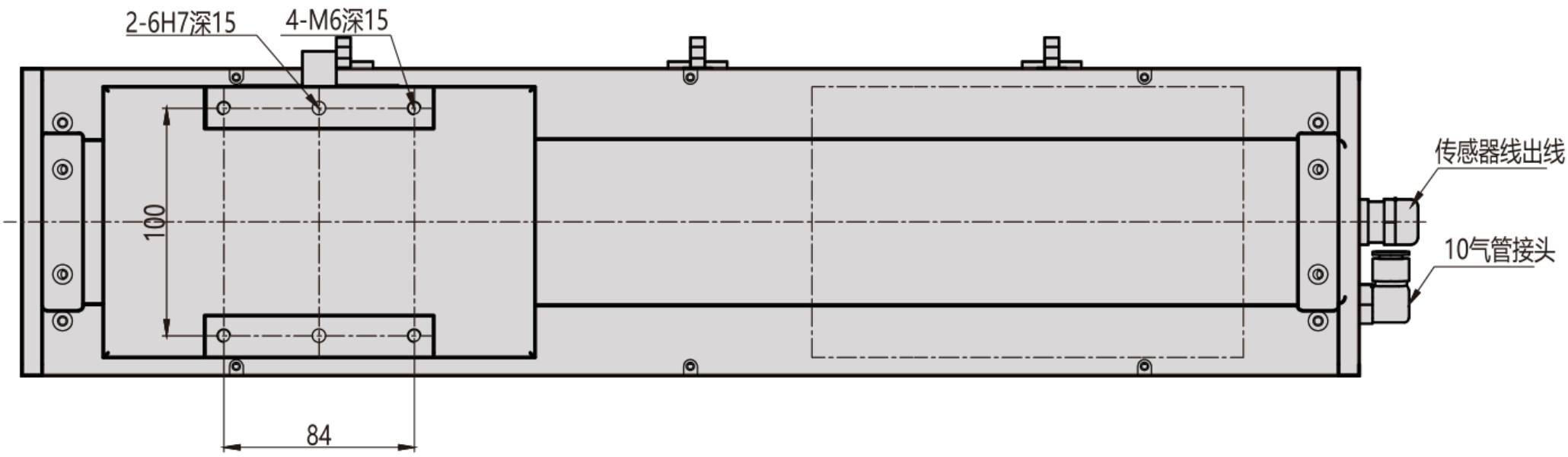

MC135 / أسفل B

شفة المقطع

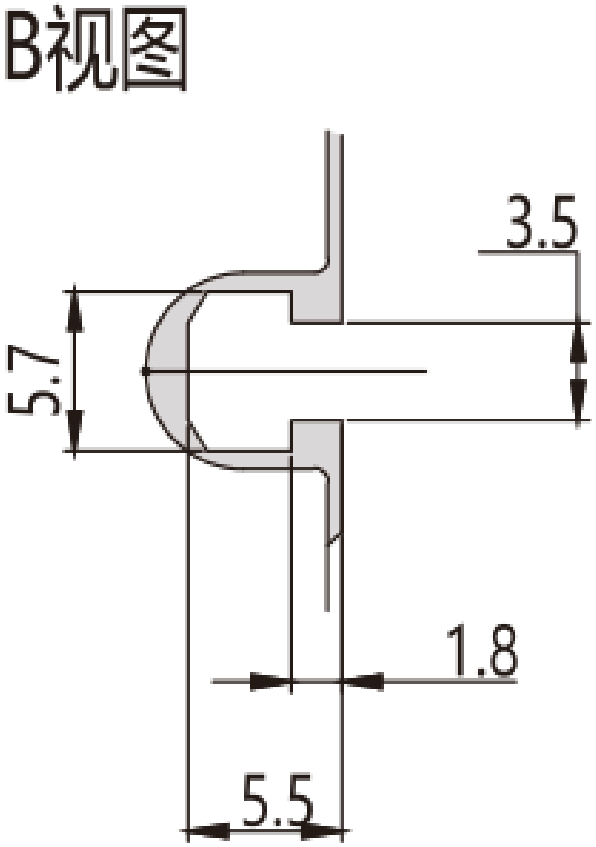

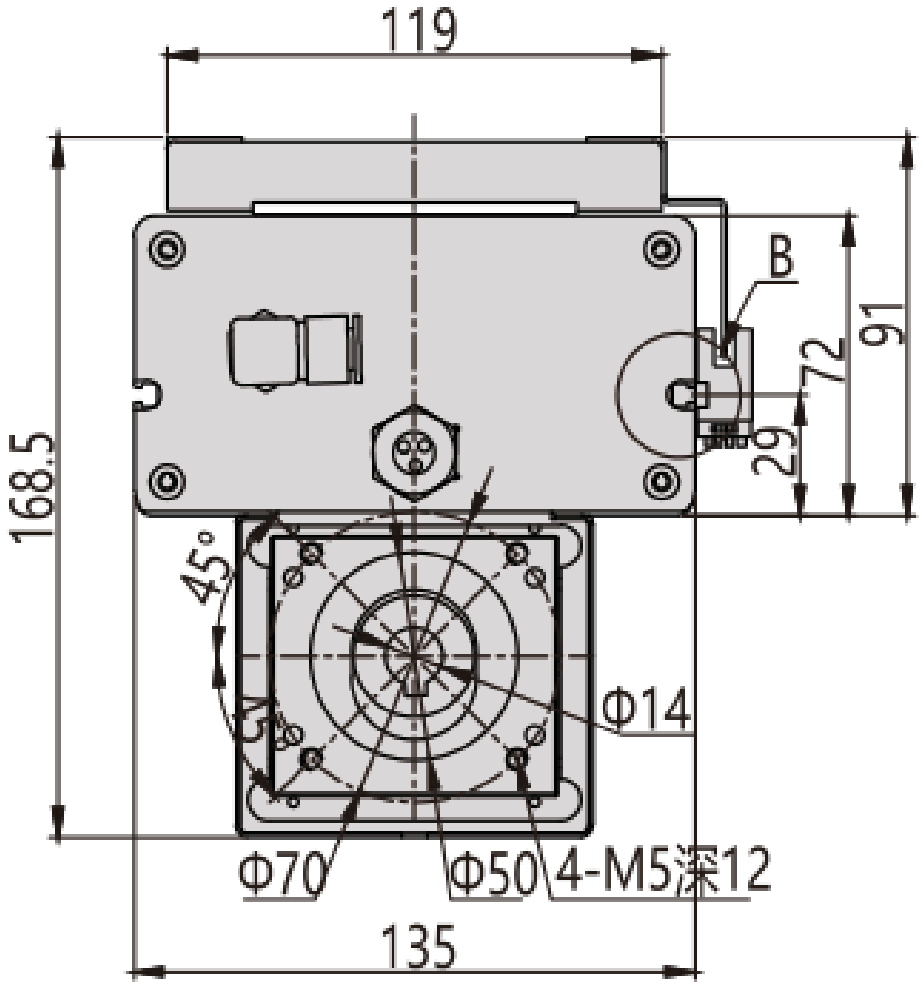

MC135 / أسفل B

نظرة عامة على التركيب

