HTROBOT

TKK 모듈 시리즈

한국어 선정 가이드

리니어 모션 부품과 다축 자동화, Tianjin의 실무 지원과 함께.

Tianjin에 기반한 HTROBOT는 산업용 리니어 모션과 다축 자동화에서 고객과 협력합니다. 제품군은 리니어 모듈, 가이드, 볼 스크루, 액추에이터, XYZ 스테이지를 모읍니다.

모델: TKK40; TKK50; TKK60; TKK86; TKK100; TKK130

위치 결정, 이송, 다축 장비의 적용 논의와 부품 공급을 연결합니다.

KK 모듈 시리즈 HTKK40

TKK40 · TKK 모듈 시리즈

정확한 모델의 치수 행과 모션 행을 사용하십시오. 후보를 비교할 때 하중, 속도, 위치 결정 조건을 함께 유지하십시오.

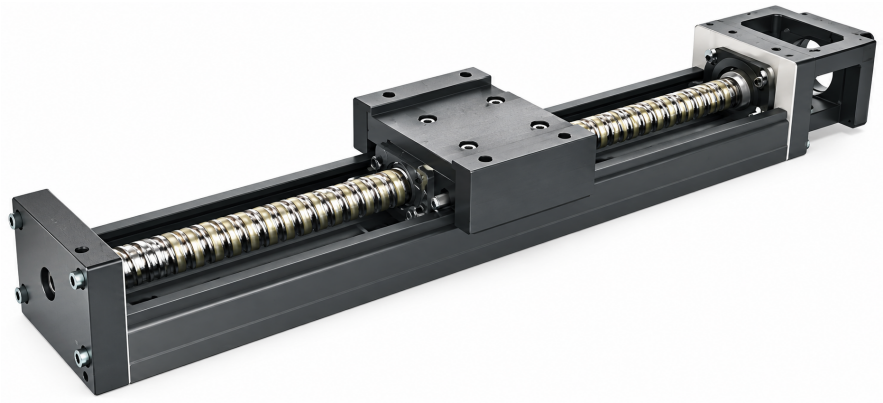

TKK 시리즈 일러스트

검토된 사양

매개변수	값
기동 토크 (표준 등급)	0.8
기동 토크 (정밀 등급)	1.2
위치 결정 정확도 (정밀 등급)	0.02
이동 평행도 (정밀 등급)	0.01
레일 길이	100 / 150 / 200 mm

단위는 원문에 있는 곳에만 인쇄합니다.

KK 모듈 시리즈 HTKK50

TKK50 · TKK 모듈 시리즈

정확한 모델의 치수 행과 모션 행을 사용하십시오. 후보를 비교할 때 하중, 속도, 위치 결정 조건을 함께 유지하십시오.

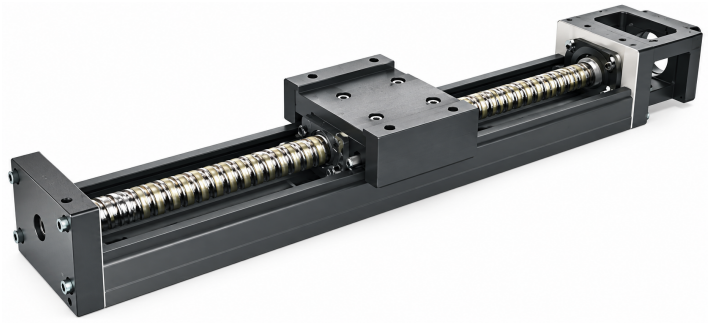

TKK 시리즈 일러스트

검토된 사양

매개변수	값
위치 결정 정확도 (정밀 등급)	0.02
이동 평행도 (정밀 등급)	0.01
기동 토크	4 / 2 N-cm
레일 길이	150 / 200 / 250 / 300 mm

단위는 원문에 있는 곳에만 인쇄합니다.

KK 모듈 시리즈 HTKK60

TKK60 · TKK 모듈 시리즈

정확한 모델의 치수 행과 모션 행을 사용하십시오. 후보를 비교할 때 하중, 속도, 위치 결정 조건을 함께 유지하십시오.



TKK 시리즈 일러스트

검토된 사양

매개변수	값	적용 대상
주문 예(참조)	TKK60 10 P E .400 E A2 E F0 S0	
기동 토크	15 / 7 N-cm	
최대 속도	340 mm/s	리드 코드 05; 일반 등급
최대 속도	790 mm/s	리드 코드 10; 일반 등급
최대 속도	390 mm/s	리드 코드 05; 일반 등급
최대 속도	550 mm/s	리드 코드 05; 정밀 등급
최대 속도	1100 mm/s	리드 코드 10; 정밀 등급
최대 속도	390 mm/s	리드 코드 05; 일반 등급

매개변수	값	적용 대상
최대 속도	790 mm/s	리드 코드 10; 일반 등급
최대 속도	550 mm/s	리드 코드 05; 정밀 등급
최대 속도	670 mm/s	리드 코드 10; 정밀 등급
최대 속도	550 mm/s	리드 코드 05; 정밀 등급
최대 속도	670 mm/s	리드 코드 10; 일반 등급
최대 속도	390 mm/s	리드 코드 05; 일반 등급
최대 속도	1100 mm/s	리드 코드 10; 정밀 등급
최대 속도	550 mm/s	리드 코드 05; 정밀 등급
최대 속도	390 mm/s	리드 코드 05; 일반 등급
최대 속도	340 mm/s	리드 코드 05; 정밀 등급
최대 속도	390 mm/s	리드 코드 05; 일반 등급
최대 속도	1100 mm/s	리드 코드 10; 정밀 등급
최대 속도	550 mm/s	리드 코드 05; 정밀 등급
최대 속도	790 mm/s	리드 코드 10; 일반 등급

KK 모듈 시리즈 HTKK86

TKK86 · TKK 모듈 시리즈

정확한 모델의 치수 행과 모션 행을 사용하십시오. 후보를 비교할 때 하중, 속도, 위치 결정 조건을 함께 유지하십시오.



TKK 시리즈 일러스트

검토된 사양

매개변수	값	적용 대상
최대 속도	1050 mm/s	리드 코드 20; 일반 등급
최대 속도	430 mm/s	리드 코드 10; 일반 등급
최대 속도	740 mm/s	리드 코드 10; 정밀 등급
최대 속도	1050 mm/s	리드 코드 20; 일반 등급
최대 속도	1480 mm/s	리드 코드 20; 정밀 등급
최대 속도	520 mm/s	리드 코드 10; 일반 등급
최대 속도	800	리드 코드 20; 일반 등급
최대 속도	870 mm/s	리드 코드 20; 일반 등급

매개변수	값	적용 대상
최대 속도	1120	리드 코드 20; 정밀 등급
최대 속도	520 mm/s	리드 코드 10; 일반 등급
최대 속도	1480 mm/s	리드 코드 20; 정밀 등급
최대 속도	520 mm/s	리드 코드 10; 일반 등급
최대 속도	1050 mm/s	리드 코드 20; 일반 등급
최대 속도	800	리드 코드 20; 일반 등급
최대 속도	740 mm/s	리드 코드 10; 정밀 등급
최대 속도	740 mm/s	리드 코드 10; 정밀 등급
최대 속도	610 mm/s	리드 코드 10; 정밀 등급
최대 속도	980	리드 코드 20; 정밀 등급
최대 속도	1480 mm/s	리드 코드 20; 정밀 등급
최대 속도	740 mm/s	리드 코드 10; 정밀 등급
최대 속도	1220 mm/s	리드 코드 20; 정밀 등급
최대 속도	740 mm/s	리드 코드 10; 정밀 등급
최대 속도	520 mm/s	리드 코드 10; 일반 등급
최대 속도	520 mm/s	리드 코드 10; 일반 등급

단위는 원문에 있는 곳에만 인쇄합니다.

KK 모듈 시리즈 HTKK100

TKK100 · TKK 모듈 시리즈

정확한 모델의 치수 행과 모션 행을 사용하십시오. 후보를 비교할 때 하중, 속도, 위치 결정 조건을 함께 유지하십시오.



TKK 시리즈 일러스트

검토된 사양

매개변수	값	적용 대상
기동 토크	17 / 20 / 23 / 25 / 15 N-cm	
레일 길이	980 / 1080 / 1180 / 1280 / 1380 mm	
최대 속도	750 mm/s	리드 코드 20; 정밀 등급
최대 속도	510 mm/s	리드 코드 20; 정밀 등급

매개변수	값	적용 대상
최대 속도	750 mm/s	리드 코드 20; 일반 등급
최대 속도	530 mm/s	리드 코드 20; 일반 등급
최대 속도	630 mm/s	리드 코드 20; 일반 등급
최대 속도	440 mm/s	리드 코드 20; 정밀 등급

KK 모듈 시리즈 HTKK130

TKK130 · TKK 모듈 시리즈

정확한 모델의 치수 행과 모션 행을 사용하십시오. 후보를 비교할 때 하중, 속도, 위치 결정 조건을 함께 유지하십시오.

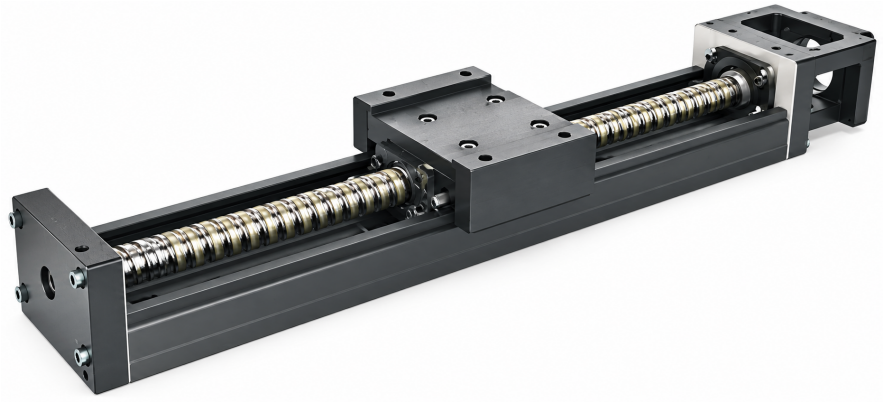

TKK 시리즈 일러스트

검토된 사양

매개변수	값
기동 토크	25 / 27 / 15 / 18 N-cm
레일 길이	980 / 1180 / 1380 / 1680 mm

연락처

제품 또는 응용부터 시작하십시오. 문의 초안으로 검토 내용을 모으거나 요구를 직접 문의하십시오.

emmy@htrobot.com
www.htrobot.com
Tianjin, 중국