COME USARE QUESTO ATLANTE

Ogni vista è il disegno di catalogo della variante o del gruppo di rapporto indicato. Usare le etichette stampate, non una misura in scala. Sono disegni di riferimento, non file CAD.

EDA60Z / Atlante dei disegni

Sommario

R01	1 viste | pagine 2-2
R02	1 viste | pagine 3-3
R05	1 viste | pagine 4-4
R04	1 viste | pagine 5-5
R07	1 viste | pagine 6-6
R03	1 viste | pagine 7-7
R06	1 viste | pagine 8-8
L04	1 viste | pagine 9-9
L03	1 viste | pagine 10-10
L07	1 viste | pagine 11-11
L01	1 viste | pagine 12-12
L06	1 viste | pagine 13-13

CONTATTO HTROBOT

E-mail: emmy@htrobot.com

Sito web: www.htrobot.com

EDA60Z | Disegno dimensionale

Disegno di catalogo

EDA60Z R01 disegno dimensionale illustrazione:L1=lunghezza estensibile+85,L2=lunghezza estensibile+192 | R01

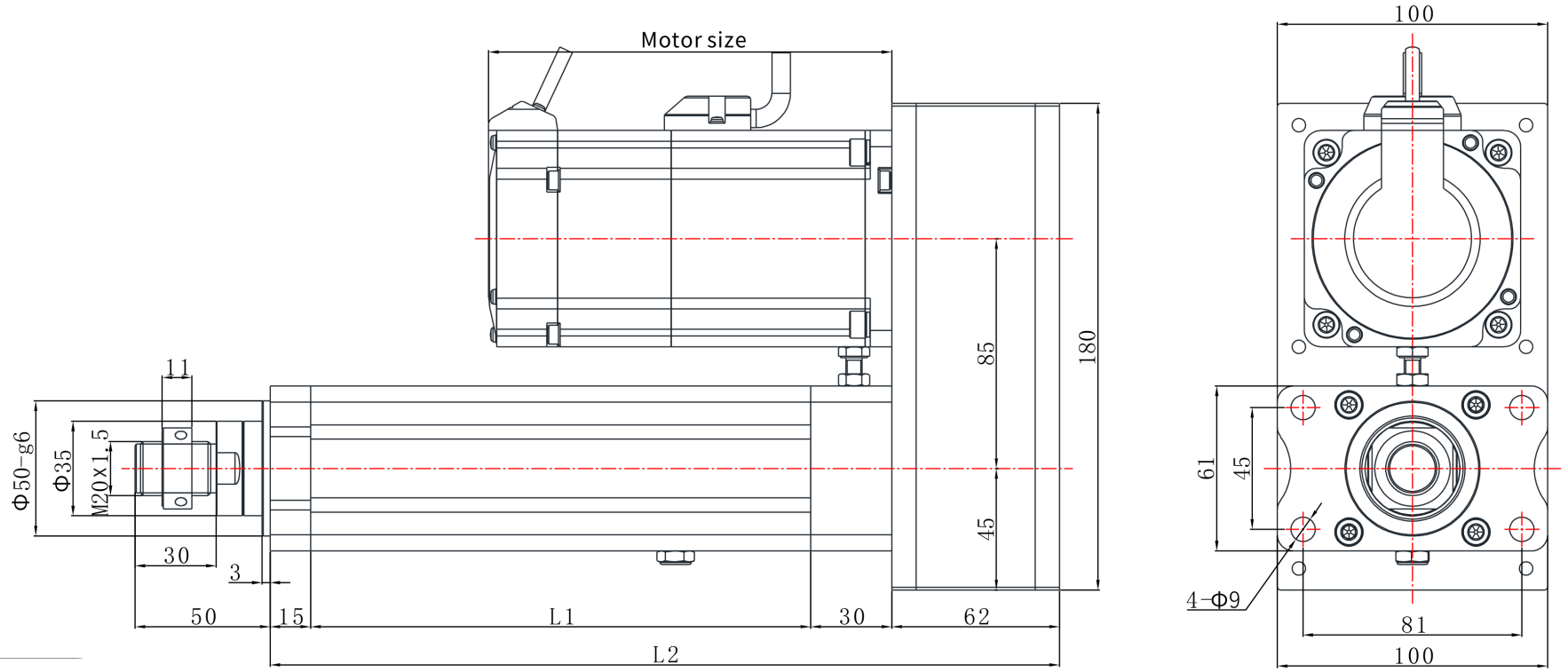

EDA60Z | Disegno dimensionale

Disegno di catalogo

EDA60Z R02 disegno dimensionale illustrazione:L1=lunghezza estensibile+85,L2=lunghezza estensibile+192 | R02

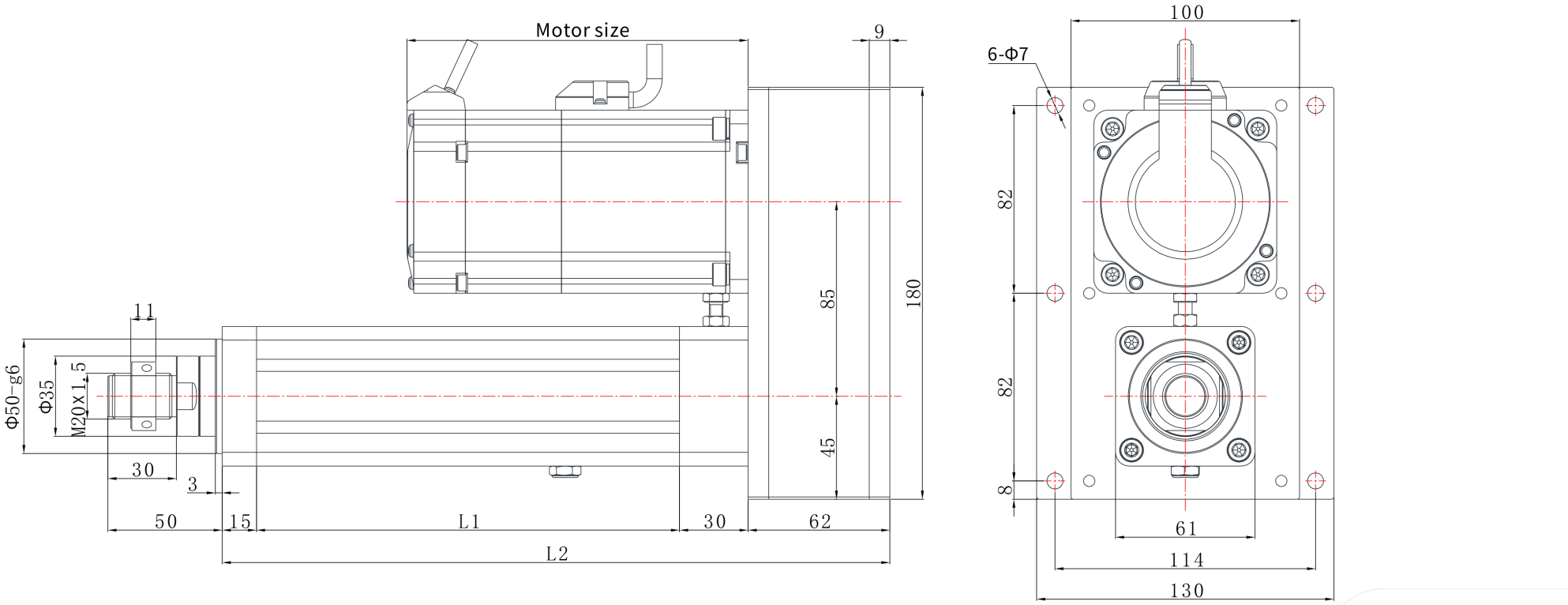

EDA60Z | Disegno dimensionale

Disegno di catalogo

EDA60Z · Disegno dimensionale · R05

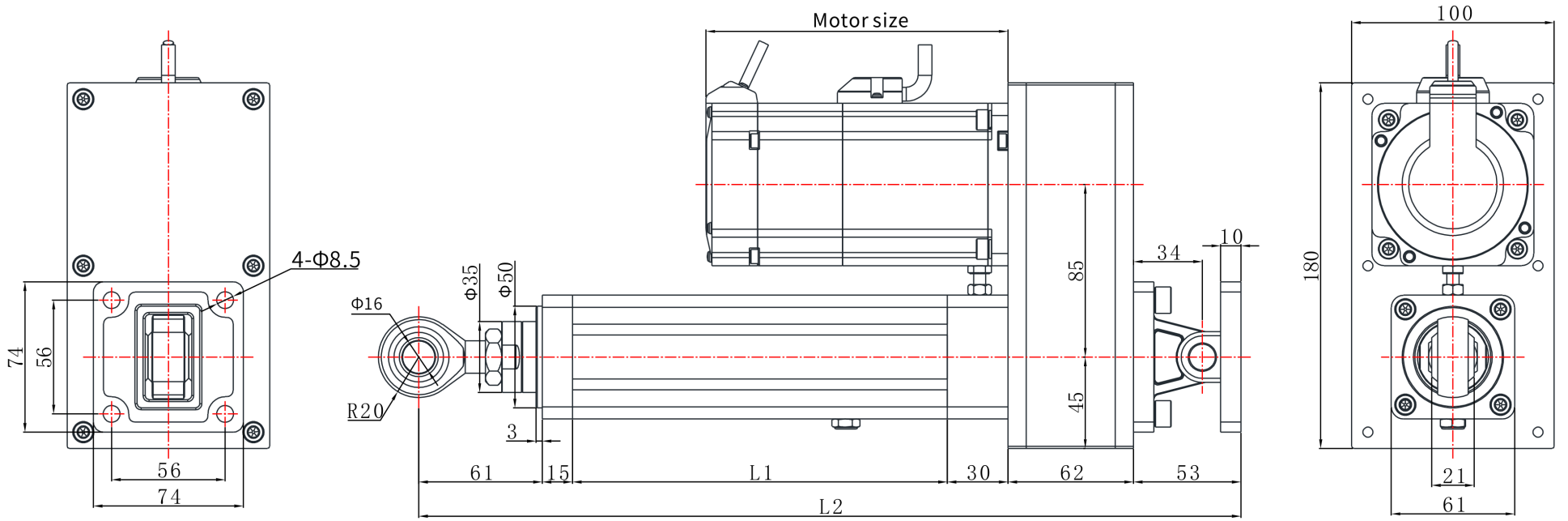

EDA60Z | Disegno dimensionale

Disegno di catalogo

EDA60Z R04 disegno dimensionale illustrazione:L1=lunghezza estensibile+85,L2=lunghezza estensibile+192 | R04

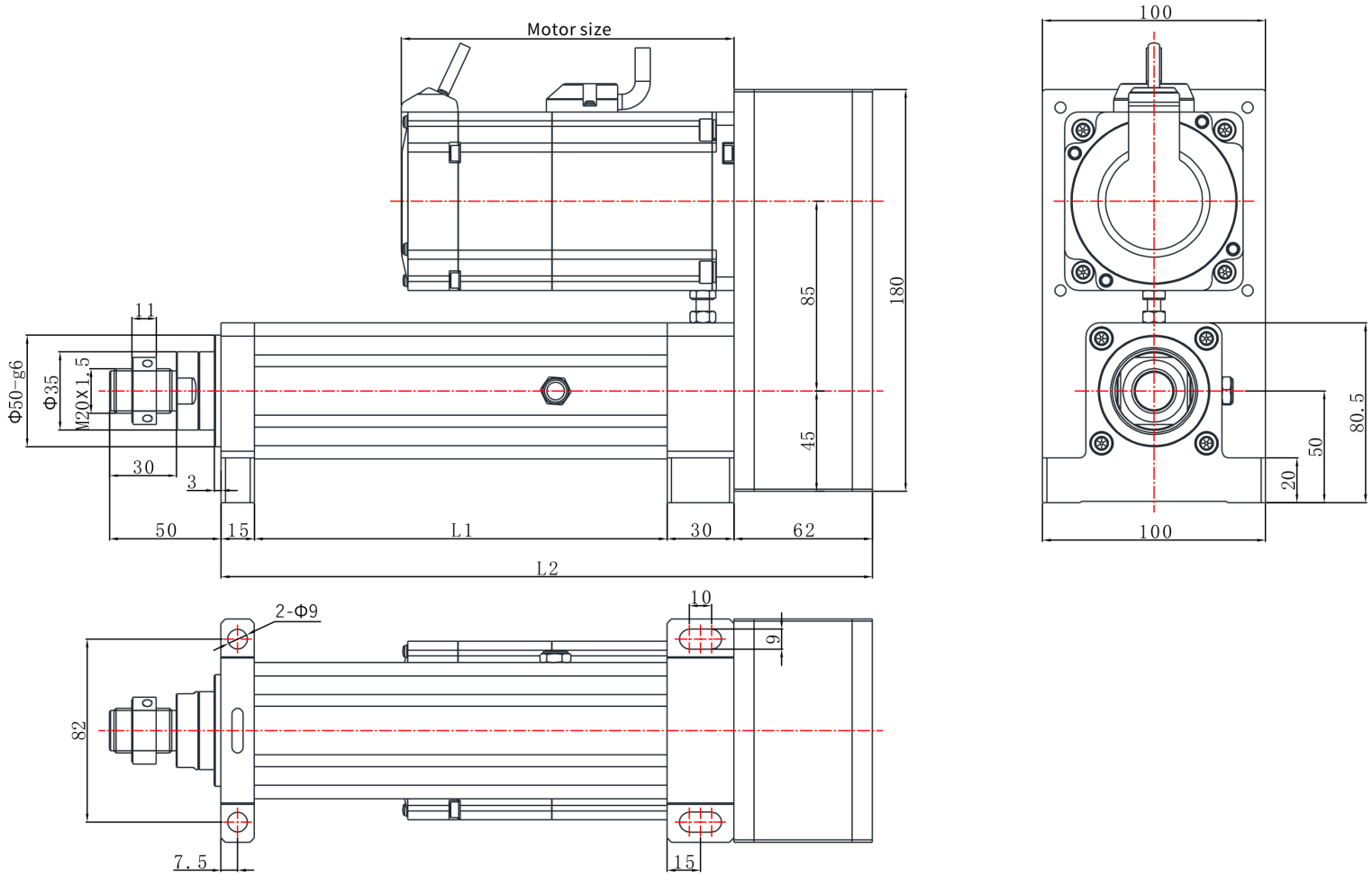

EDA60Z | Disegno dimensionale

Disegno di catalogo

EDA60Z R07 disegno dimensionale illustrazione:L1=lunghezza estensibile+100,L2=lunghezza estensibile+192 | R07

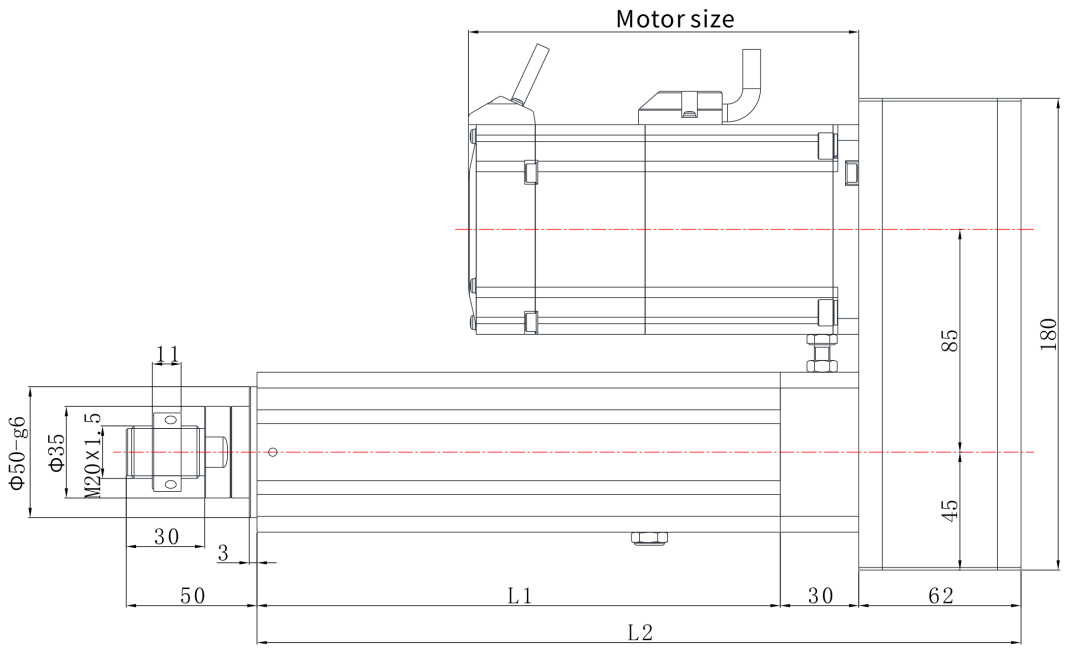

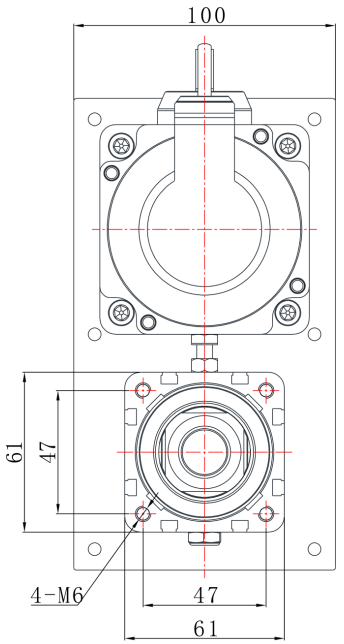

EDA60Z | Disegno dimensionale

Disegno di catalogo

EDA60Z R03 disegno dimensionale illustrazione:L1=lunghezza estensibile+85,L2=lunghezza estensibile+192 | R03

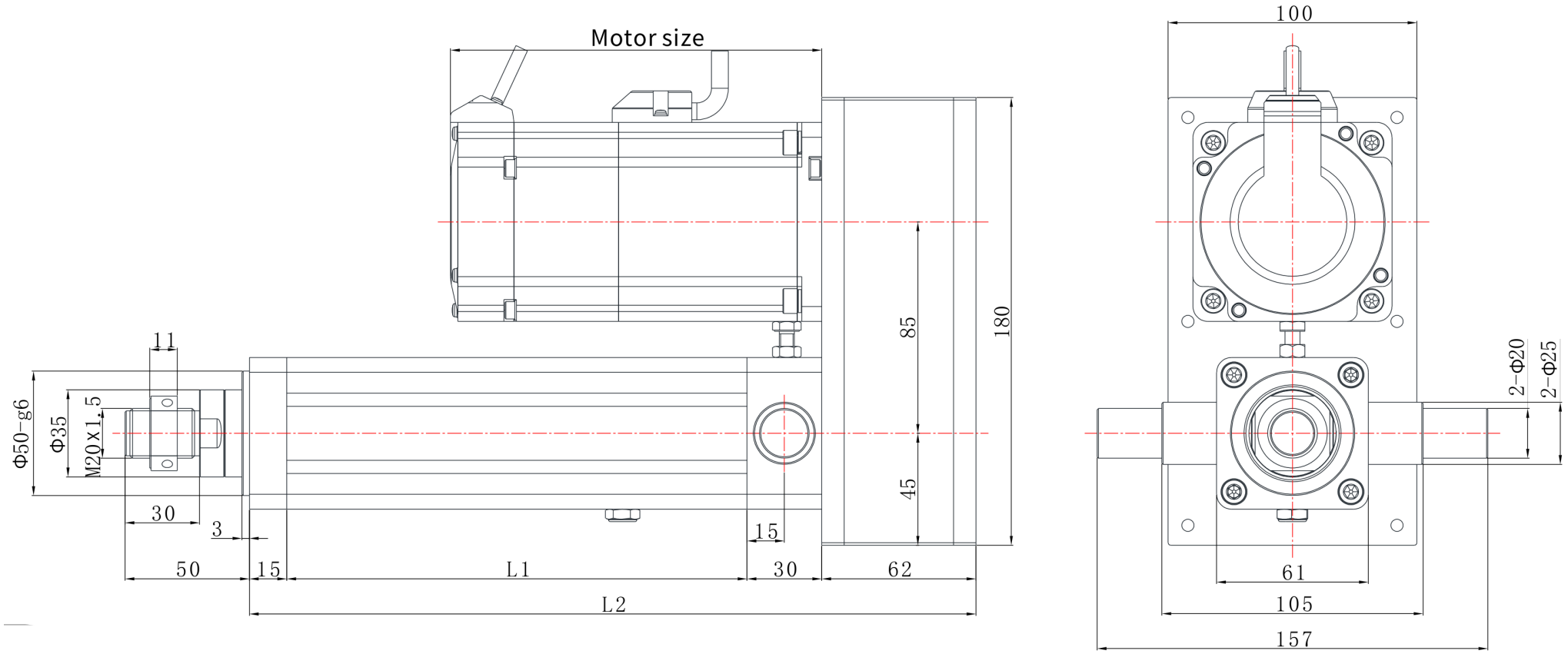

EDA60Z | Disegno dimensionale

Disegno di catalogo

EDA60Z R06 disegno dimensionale illustrazione:L1=lunghezza estensibile+100,L2=lunghezza estensibile+241 | R06

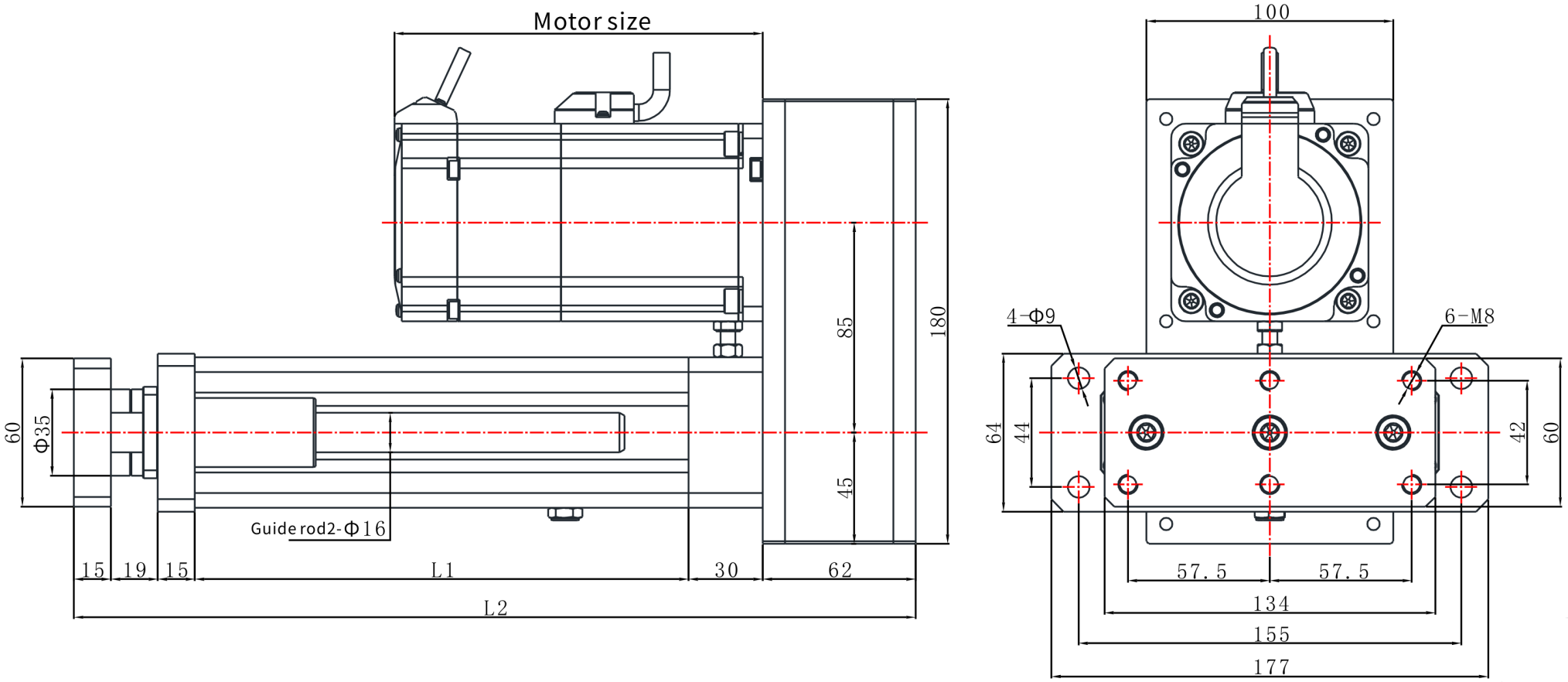

EDA60Z | Disegno dimensionale

Disegno di catalogo

EDA60Z L04 disegno dimensionale illustrazione:L1=lunghezza estensibile+85,L2=lunghezza estensibile+196 | L04

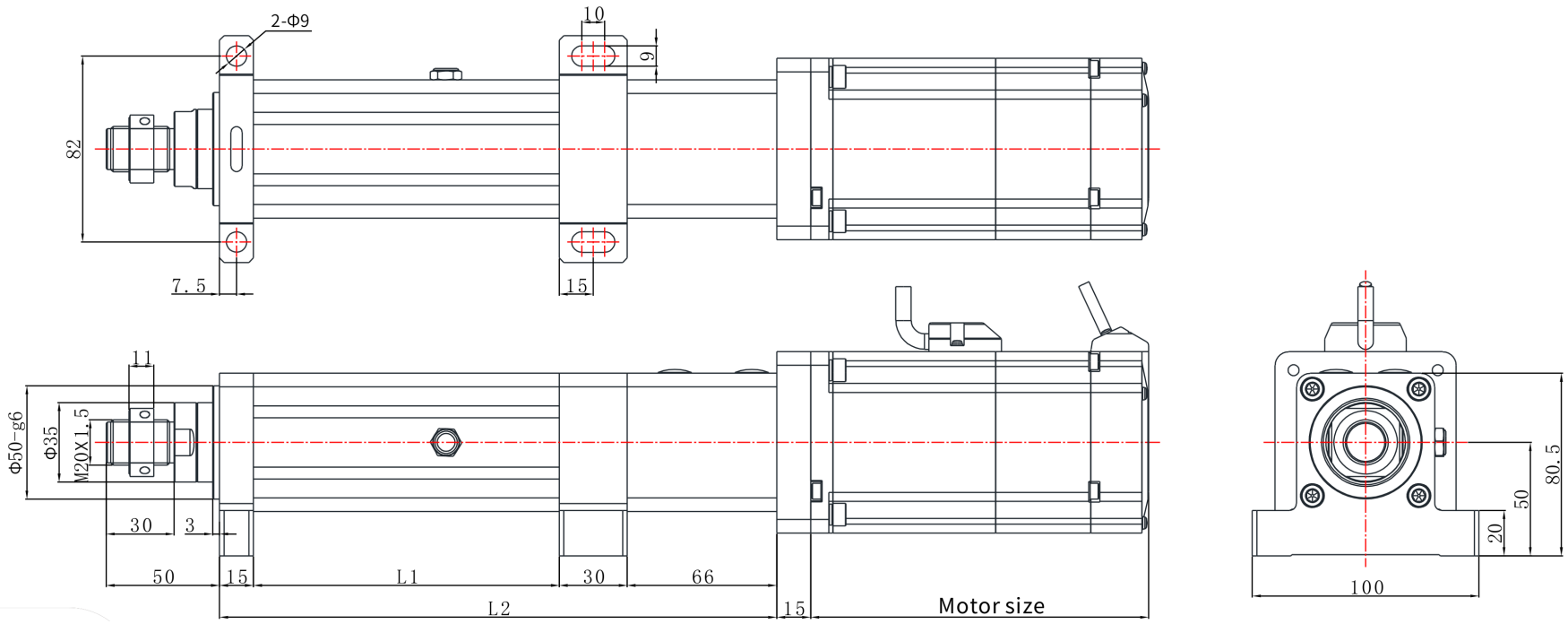

EDA60Z | Disegno dimensionale

Disegno di catalogo

EDA60Z L03 disegno dimensionale illustrazione:L1=lunghezza estensibile+85,L2=lunghezza estensibile+196 | L03

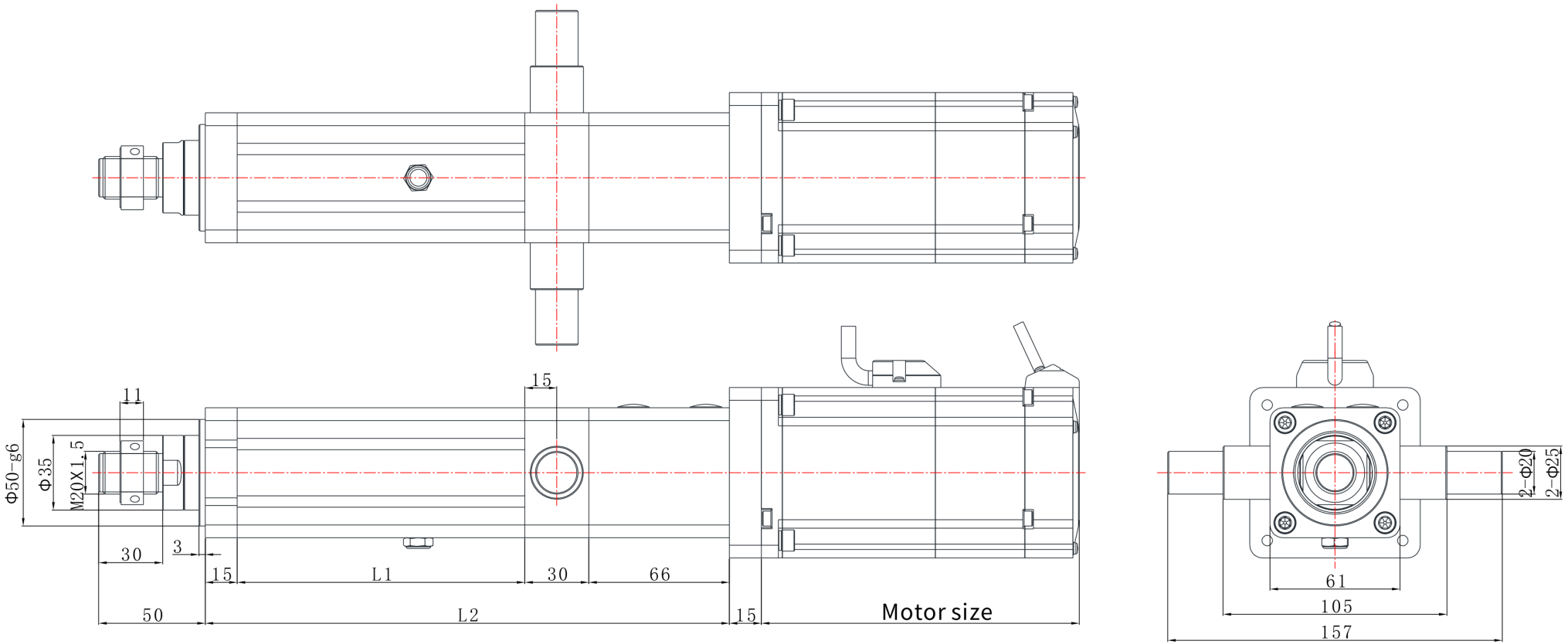

EDA60Z | Disegno dimensionale

Disegno di catalogo

EDA60Z L07 disegno dimensionale illustrazione:L1=lunghezza estensibile+100,L2=lunghezza estensibile+196 | L07

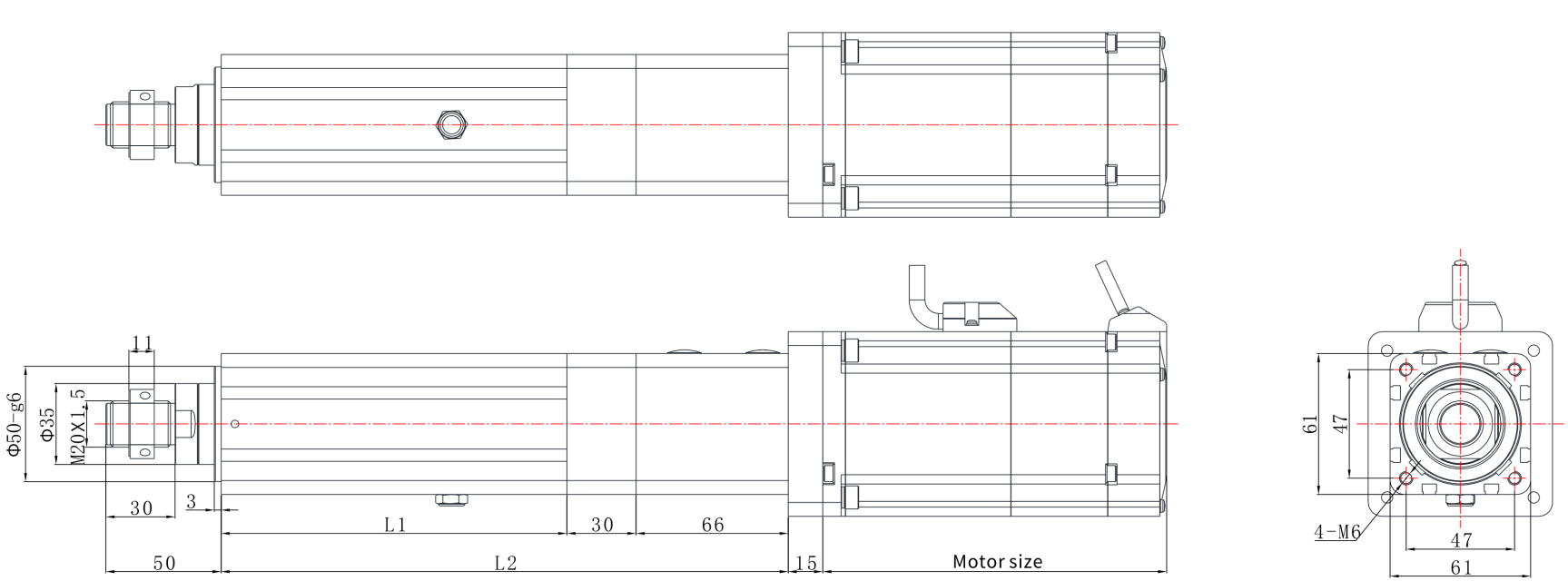

EDA60Z | Disegno dimensionale

Disegno di catalogo

EDA60Z L01 disegno dimensionale illustrazione:L1=lunghezza estensibile+85,L2=lunghezza estensibile+196 | L01

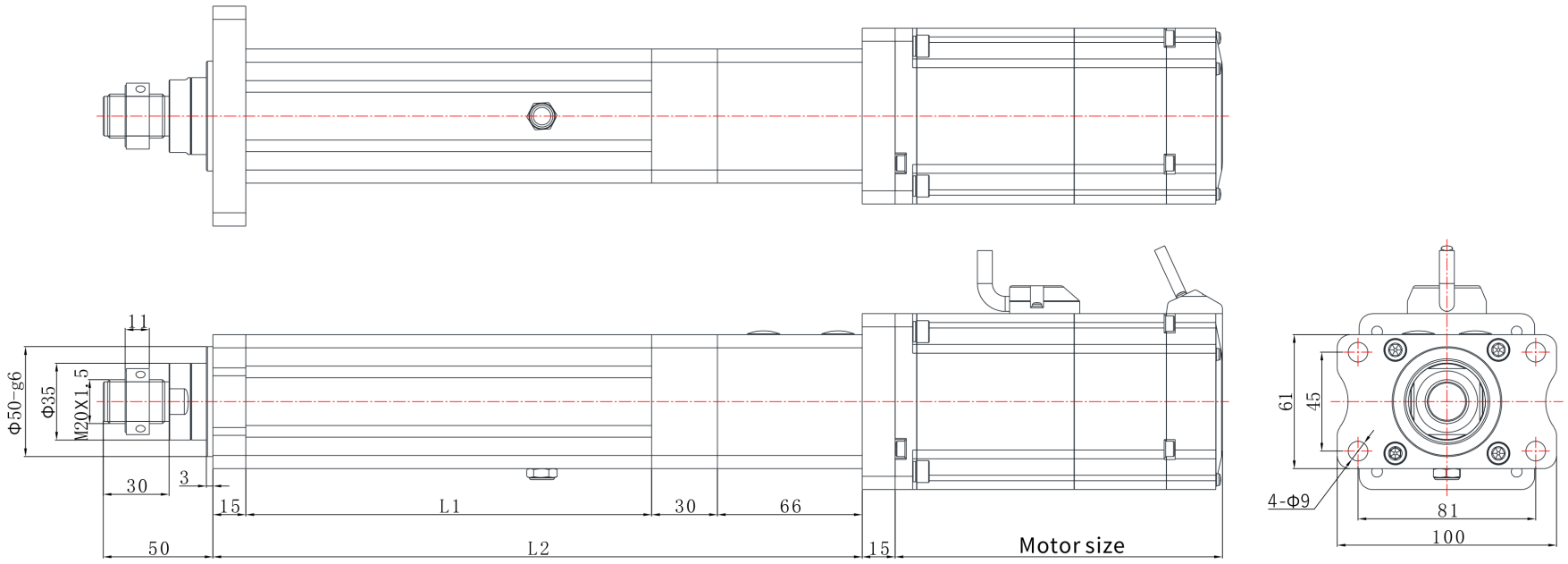

EDA60Z | Disegno dimensionale

Disegno di catalogo

EDA60Z L06 disegno dimensionale illustrazione:L1=lunghezza estensibile+100,L2=lunghezza estensibile+245 | L06

