CÓMO USAR ESTE ATLAS

Cada vista es el dibujo de catálogo de la variante o grupo de relación indicado. Use las etiquetas impresas, no una medición a escala. Son dibujos de referencia, no archivos CAD.

EDA245 / Atlas de dibujos

Índice

R01	1 vistas | páginas 2-2
L01	1 vistas | páginas 3-3

CONTACTO HTROBOT

Correo: emmy@htrobot.com

Sitio web: www.htrobot.com

EDA245 | Dibujo dimensional

Dibujo de catálogo

EDA245 R01 dibujo dimensional ilustración:L1=longitud extensible+330,L2=longitud extensible+668 | R01

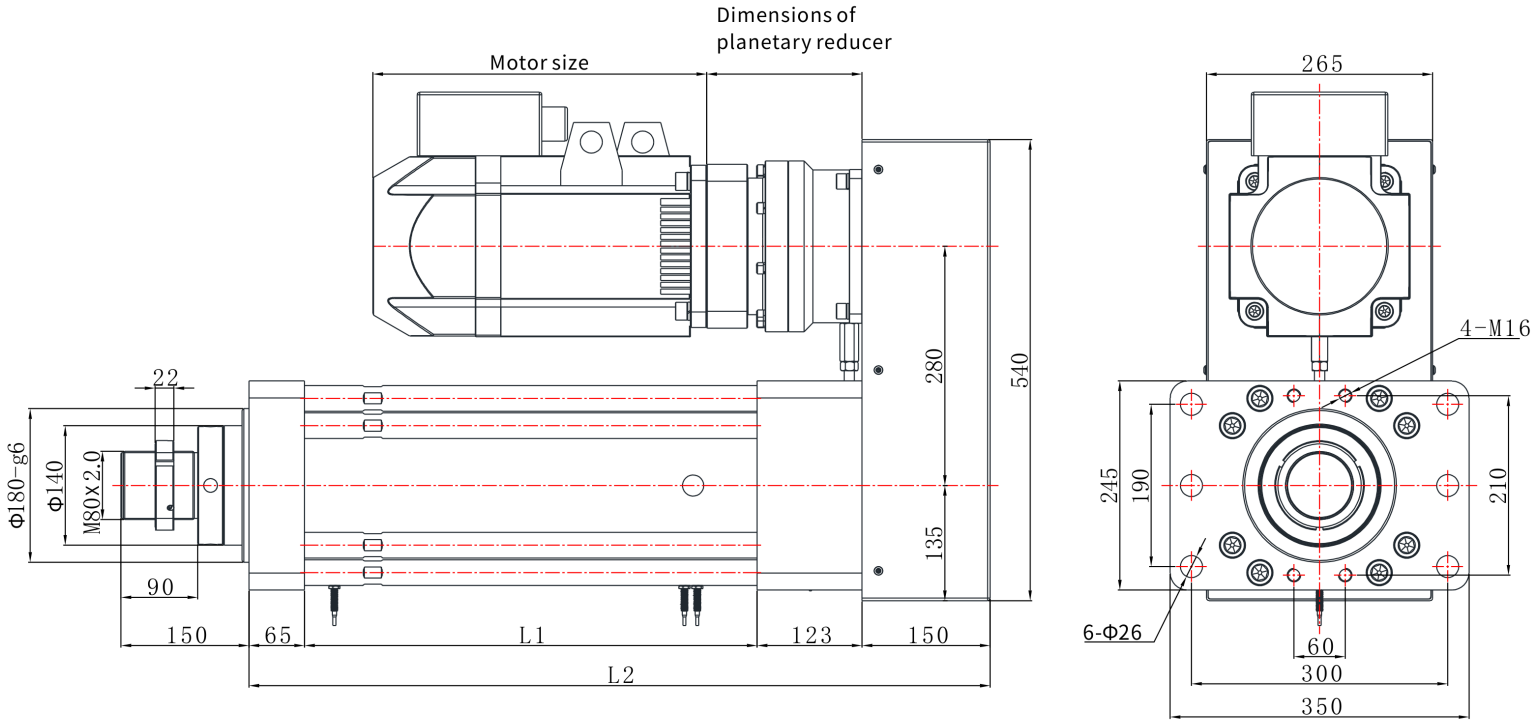

EDA245 | Dibujo dimensional

Dibujo de catálogo

EDA245 L01 dibujo dimensional ilustración:L1=longitud extensible+330,L2=longitud extensible+733 | L01

