EDA80

ກະບອກໄຟຟ້າເຊີໂວຄວາມແມ່ນຍຳສູງ ຮັບນ້ຳໜັກສູງ ຊີດຊະໂກສັ່ງເຮັດໄດ້ EDA80

ຜະລິດຕະພັນ

ກະບອກໄຟຟ້າເຊີໂວສຳລັບການເຄື່ອນທີ່ເສັ້ນຊື່ທີ່ມີການນຳໃນເຄື່ອງຫຼີສາຍຜະລິດ.

ຂໍ້ມູນຈຳເພາະທາງເຕັກນິກ

ລົມດສະວິດ	ສະວິດແມ່ເຫຼັກ
ຄວາມໄວສູງສຸດທີ່ອະນຸຍາດ	**<=1000 mm/s**
ແຮງຜັກດັນສູງສຸດທີ່ອະນຸຍາດ	**<=20kN**
ມຸມຫມຸນຂອງແກນລູກສູບ	**+/-0.3 deg**
ຄວາມຍາວຍືດໄດ້	**<=750 mm**
ເສັ້ນຜ່າສູນກາງພາຍໃນ	**phi65 mm**

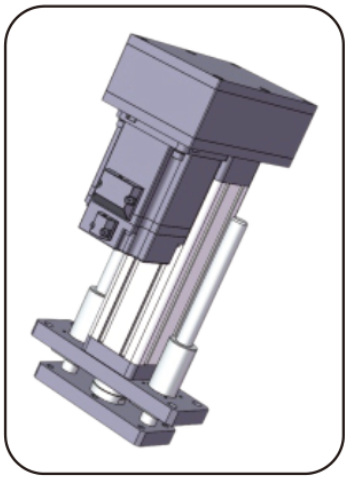

ຮູບຜະລິດຕະພັນ

ການເລືອກ

ເລືອກແຮງຍູ້ ຊະໂກ ແລະຄວາມໄວເປັນດົວຕົ້ດຽວ. ຄ່າສູງສຸດໃນລາຍການບໍ່ໝາຍຄວາມວ່າຄ່າສູງສຸດອື່ນໃຊ້ພ້ອມກັນ. ຢື່ນຢັນລິດສະກຣູ ການຕິດຕັ້ງມໍເຕີ ການຫຼຸດຄວາມໄວ ແລະການເຊື່ອມຕໍ່ການໂຫຼດກ່ອນສັ່ງ.

ພາລາມິເຕີພື້ນຖານ

(ໝາຍເຫດ: ແຮງຍູ້, ຊະໂກ ແລະຄວາມໄວຕ້ອງຮ່ວມກັບການໃຊ້ຈິງ ແລະຄ່າຂີດຈຳກັດສາມຢ່າງບໍ່ສາມາດໃຊ້ຮ່ວມກັນໄດ້.)

ເສັ້ນຜ່າສູນກາງນອກ	ເສັ້ນຜ່າສູນກາງພາຍໃນ	ແຮງຜັກດັນສູງສຸດທີ່ອະນຸຍາດ	ຄວາມຍາວຍືດໄດ້	ຄວາມໄວສູງສຸດທີ່ອະນຸຍາດ	ຄວາມໄວສູງສຸດທີ່ອະນຸຍາດ ມຸມໝຸນກ້ານລູກສູບ ສະວິດຈຳກັດ	ລົມດສະວິດ
80x80 mm	phi65 mm	<=20KN	<=750 mm	<=1000 mm/s	+/-0.3 deg	ສະວິດແມ່ເຫຼັກ

ຕົວເລືອກຂັບ ແລະມໍເຕີ

ໄລຍະນຳຂອງສະກູບານ	ອັດຕາສ່ວນຄວາມໄວຂອງລໍ້ຊິງໂຄຣນັສ (ຂາເຂົ້າ: ຂາອອກ)	ອັດຕາສ່ວນຄວາມໄວຂອງລໍ້ຊິງໂຄຣນັສ (ຂາເຂົ້າ: ຂາອອກ)	ອັດຕາສ່ວນຄວາມໄວຂອງລໍ້ຊິງໂຄຣນັສ (ຂາເຂົ້າ: ຂາອອກ)	ຂໍ້ມູນຈຳເພາະມໍເຕີທີ່ຕິດຕັ້ງກົງໄດ້	ຂໍ້ມູນຈຳເພາະມໍເຕີທີ່ຕິດຕັ້ງກົງໄດ້	ຂໍ້ມູນຈຳເພາະມໍເຕີທີ່ຕິດຕັ້ງກົງໄດ້	ເກຍຫຼຸດຄວາມໄວທີ່ສາມາດຈັບຄູ່ໄດ້	ເກຍຫຼຸດຄວາມໄວທີ່ສາມາດຈັບຄູ່ໄດ້
05mm	1:1	1.5:1	2:1	80A	100A	130A	60A	60A, 80A
10mm	1:1	1.5:1	2:1	80A	100A	130A	90A	60A, 80A, 100 A, 130A
25mm	1:1	1.5:1	2:1	80A	100A	130A	115A	80 A , 100A , 1 30A, 180A

EDA80

ກະບອກໄຟຟ້າ

ພາລາມິເຕີ ຂອງສະກຣູ

(ໝາຍເຫດ: ພາລາມິເຕີ ຂອງສະກຣູ ໃຊ້ໄດ້ກັບຊຸດໂກ <= 300mm. ສໍາລັບຊຸດໂກທ່ຽງກວ່າ 300mm ກະລຸນາຢ່າກັງວົນ ກ່ຽວກັບ.)

ຮຸ່ນສະກຣູ ຂອງ	ປະເພດ	ເສັ້ນ ຜ່າ ສູນ ກາງ	ໄລຍະ ນໍາ ຂອງ ສະ ກຣູ ຂອງ	Ca (KN)	Coa (KN)	ຄວາມ ແຂງ ຕຶງ ຂ ອງ ສະ ກຣູ ຂອງ	ເສັ້ນ ຜ່າ ສູນ ກາງ ລູ ກ ປັ ນ	ແກນ ສະ ກຣູ	ອັດ ຕາ ສ່ວນ ຄວ າມ ຊຸ ຍ ລູ ດ	ຄວາມ ແມ່ນ ຍໍາ ຂອງ ການ ກໍານົ ດ ຕໍາ ແໜ ່ ງ | ລະ ດັ ບ ຄວາມ ແມ່ ນ ຍ ໍ	ຄວາມ ແມ່ນ ຍໍາ ຂອງ ການ ກໍານົ ດ ຕໍາ ແໜ ່ ງ | ລະ ດັ ບ ຄວາມ ແມ່ ນ ຍ ໍ
SFNU2505-4	ສະ ກ ູ ລູ ກ ປ ັ ນ	25 mm	05mm	16.9 KN	48 KN	45Kgf/um	3.175mm	22K6	1:30	C5/+/-0.01	C7/+/-0.02
SFNU2510-4	ສະ ກ ູ ລູ ກ ປ ັ ນ	25 mm	10mm	28.9 KN	71.5 KN	50Kgf/um	4.762mm	22K6	1:30	C5/+/-0.01	C7/+/-0.02
SFA2525-1.8	ສະ ກ ູ ລູ ກ ປ ັ ນ	25 mm	25mm	8.2 KN	21.5 KN	22Kgf/um	3.175mm	22K6	1:30	C5/+/-0.01	C7/+/-0.02

ພາລາມິເຕີ ລູກປັນ

ຮຸ່ນ ລູ ກ ປ ັ ນ	Cr (KN)	Cor (KN)
ລູ ກ ປ ັ ນ ແ ຖ ວ ເ ລ ັ ກ 6206-ZZ x2	19.5 KN	11.3 KN
ລ ູ ກ ປ ັ ນ ຍ ູ ້ ແ ປ 51206	29.3 KN	58 KN

ລ ້ ສ າ ຍ ພ າ ນ ໄ ຫ ມ ່ ? ແ ລ ະ ສ າ ຍ ພ າ ນ

| ອ ັ ດ ຕ າ ສ ່ ວ ນ ຄ ວ າ ມ ໄ ວ ຂ ອ ? ລ ້ ? ? ?