テレスコピック軸シリーズ HTSL100

SL100 · テレスコピック軸シリーズ

全伸長範囲で支持と取付を確認してください。取付検討には負荷モーメントとケーブル空間を含めてください。

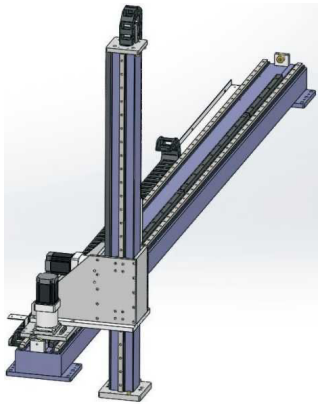

SL シリーズイラスト

確認済み仕様

パラメータ	値
繰返し位置決め精度	±0.1 mm
垂直荷重	200 kg
ギアボックス番号（印刷ヘッダ mm）	120 mm
歯車リード	166 mm
ギア仕様	2M
リニアガイド（ソースコード）	25
発注例（参照）	SL100-L200-S500-U-R160-C4-D
センサ型式	外側 FC307 (NPN)
ストローク範囲とピッチ	100-2050mm/間隔 50

取付図は別冊の寸法アトラスにあります。

emmy@htrobot.com　www.htrobot.com

技術参照

用途上の注意

用途参照: ソースは、物流・自動車・医療設備におけるハンドリング、パレタイジング、仕分け用テレスコピック軸を述べ、省スペース用途として垂直搬送を挙げます。

取付参照: 蛇腹カバーあり/ なしは、対向するソース図面ページに示されます。

発注と仕様の相違: 例のリードはL200、ギアボックスはR160；基本表のリードは166mm、ギアボックス番号は120mmです。