MF14T / Atlas de dessins

Cotes et montage

Vues indépendantes groupées selon l’installation moteur.

Unité de dessin non vérifiée ; les libellés de cote d’origine sont conservés.

Dimensions de référence ; confirmez le montage et la course pour votre configuration.

Utilisez les cotes cotées ; ne mettez pas les dessins à l’échelle.

C extérieur 3 vues | pp. 2-4

D intérieur 4 vues | pp. 5-7

Les spécifications produit et les conseils de sélection sont fournis séparément.

Pour des cotes propres à la configuration ou des fichiers CAD réels, contactez HTROBOT.

MF14T / C extérieur

Vue 1

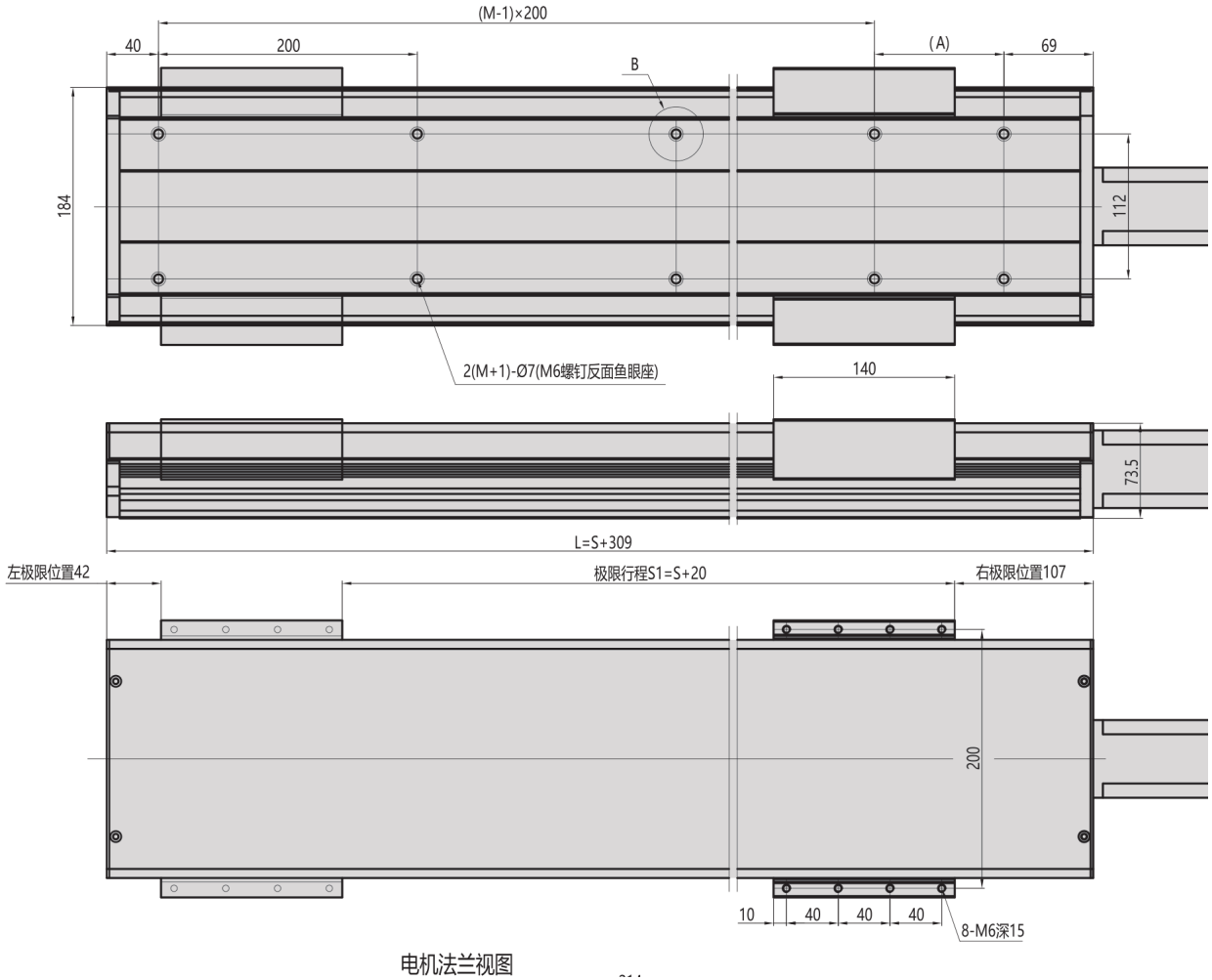

电机法兰视图

MF14T / C extérieur

Bride de section

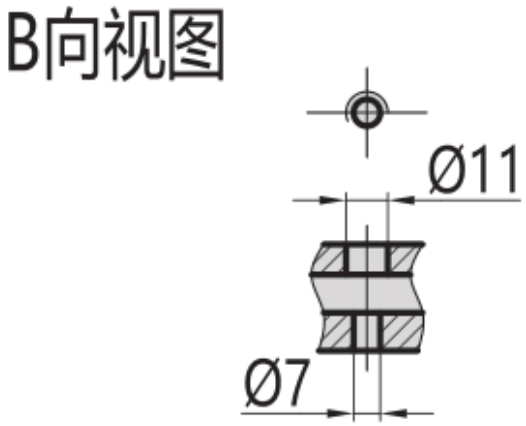

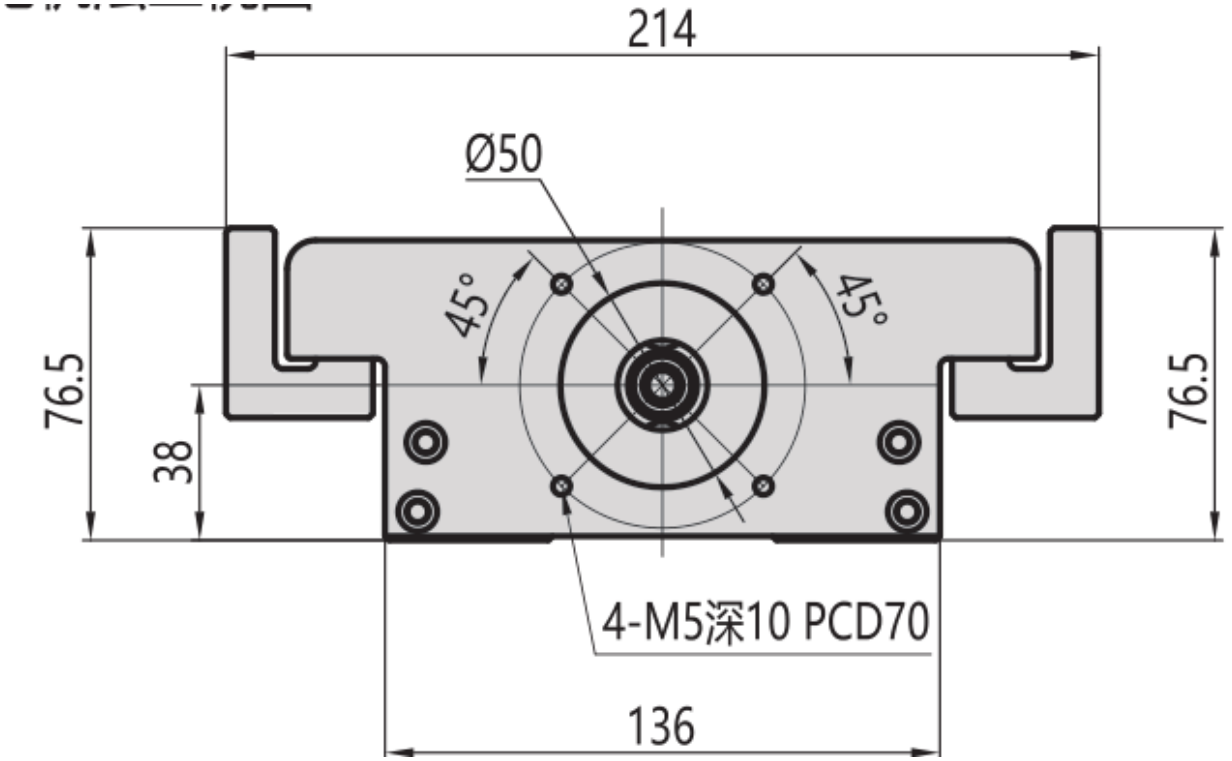

MF14T / C extérieur

Aperçu d'installation

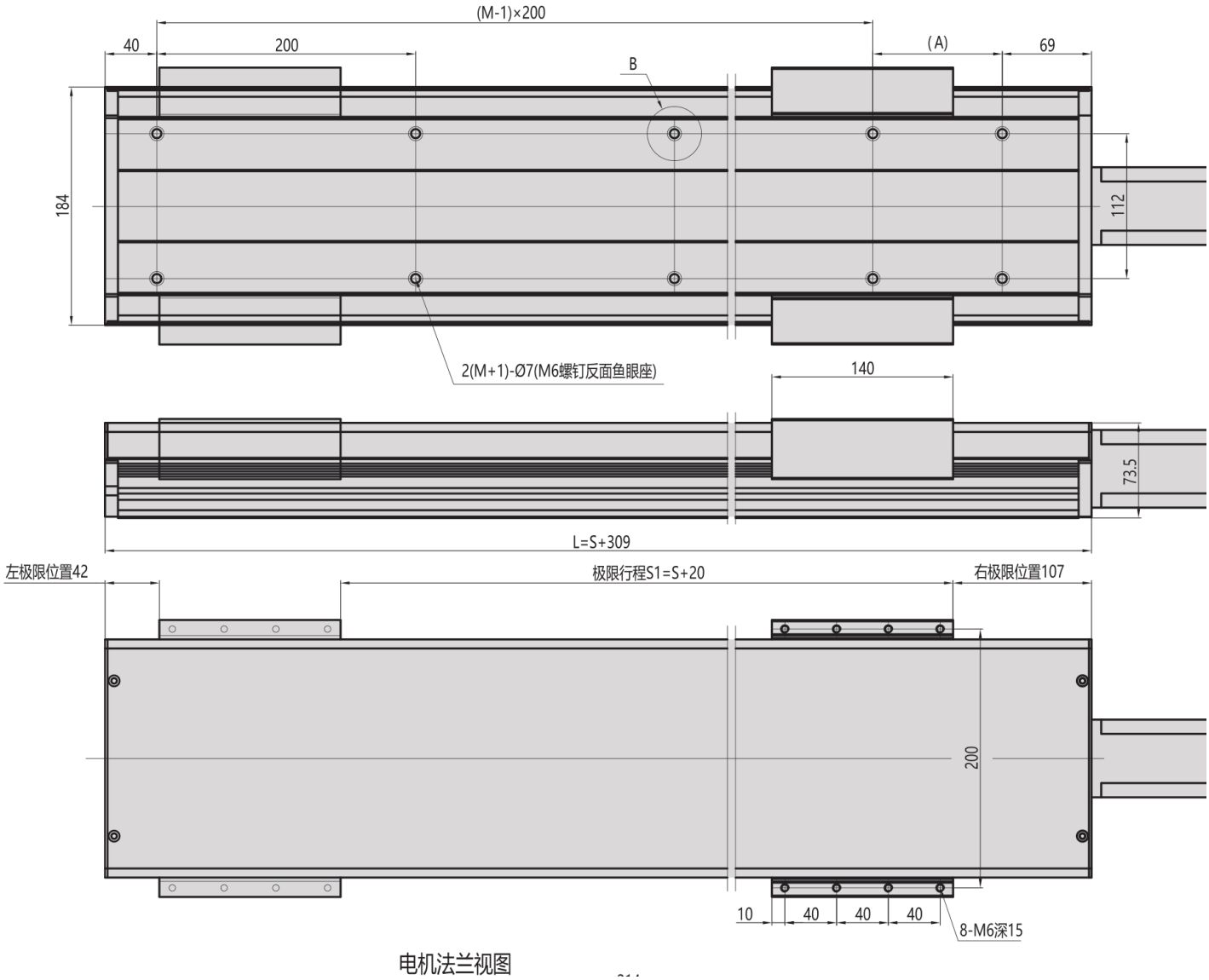

电机法兰视图

MF14T / D intérieur

Vue 1

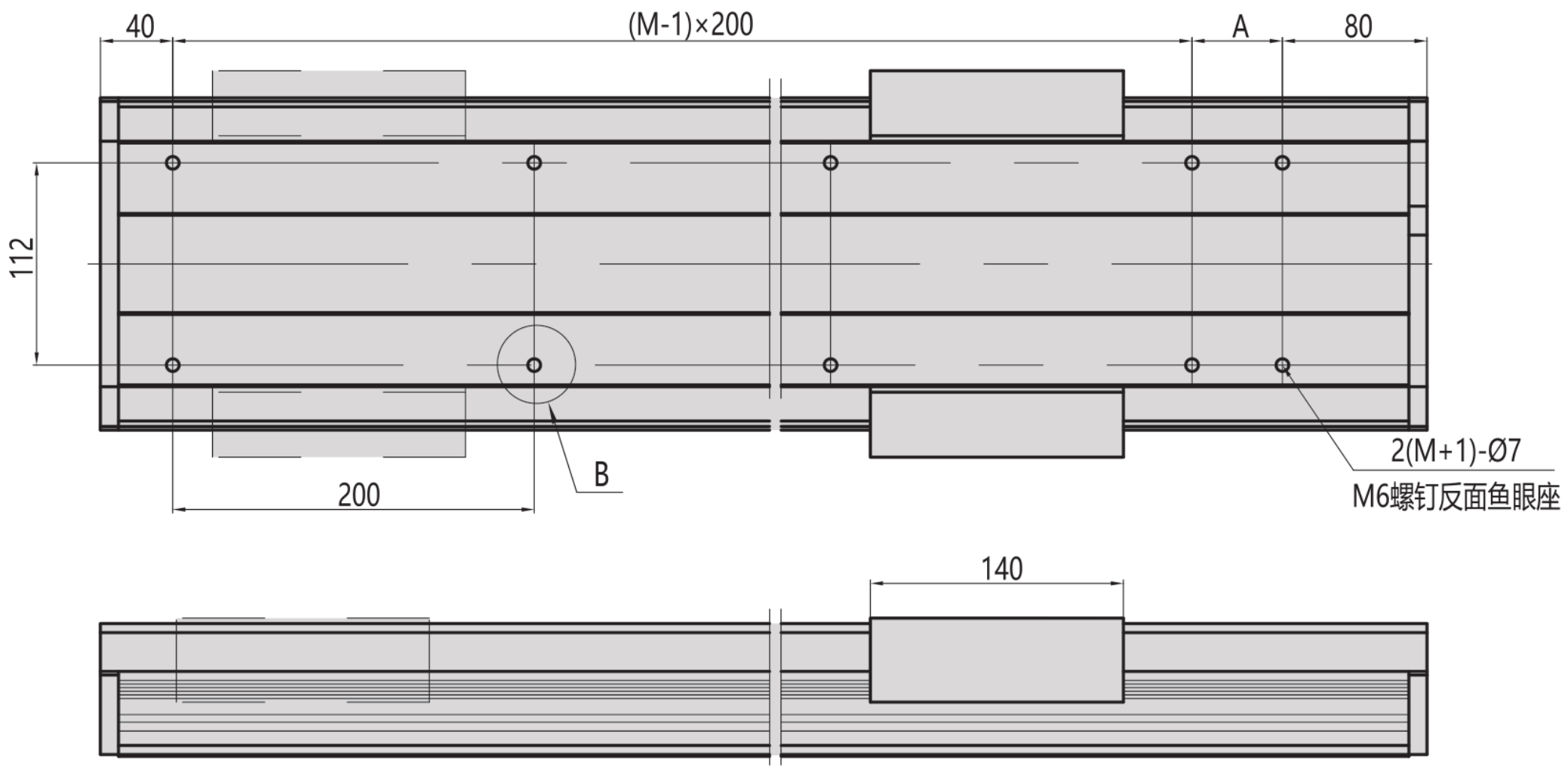

Vue 2

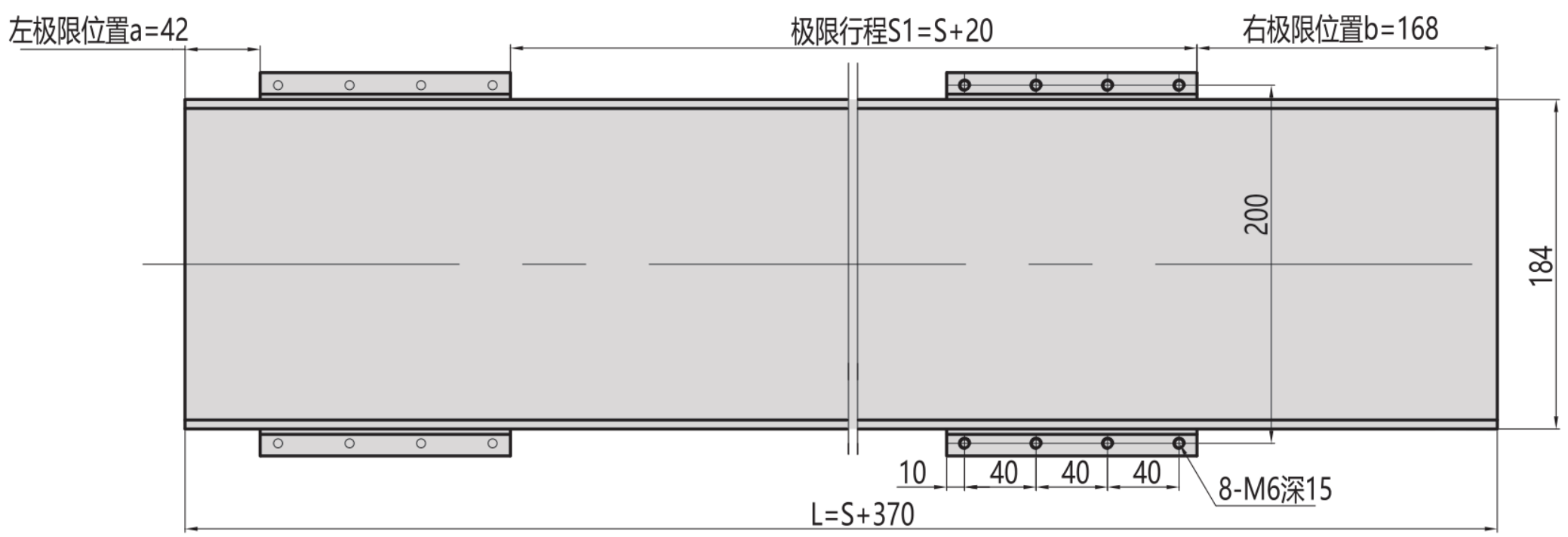

MF14T / D intérieur

Bride de section

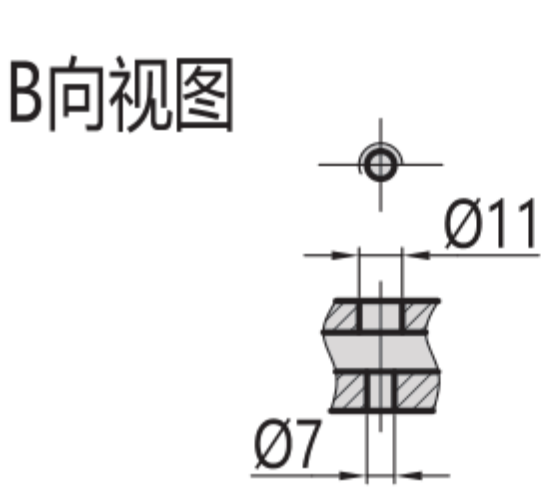

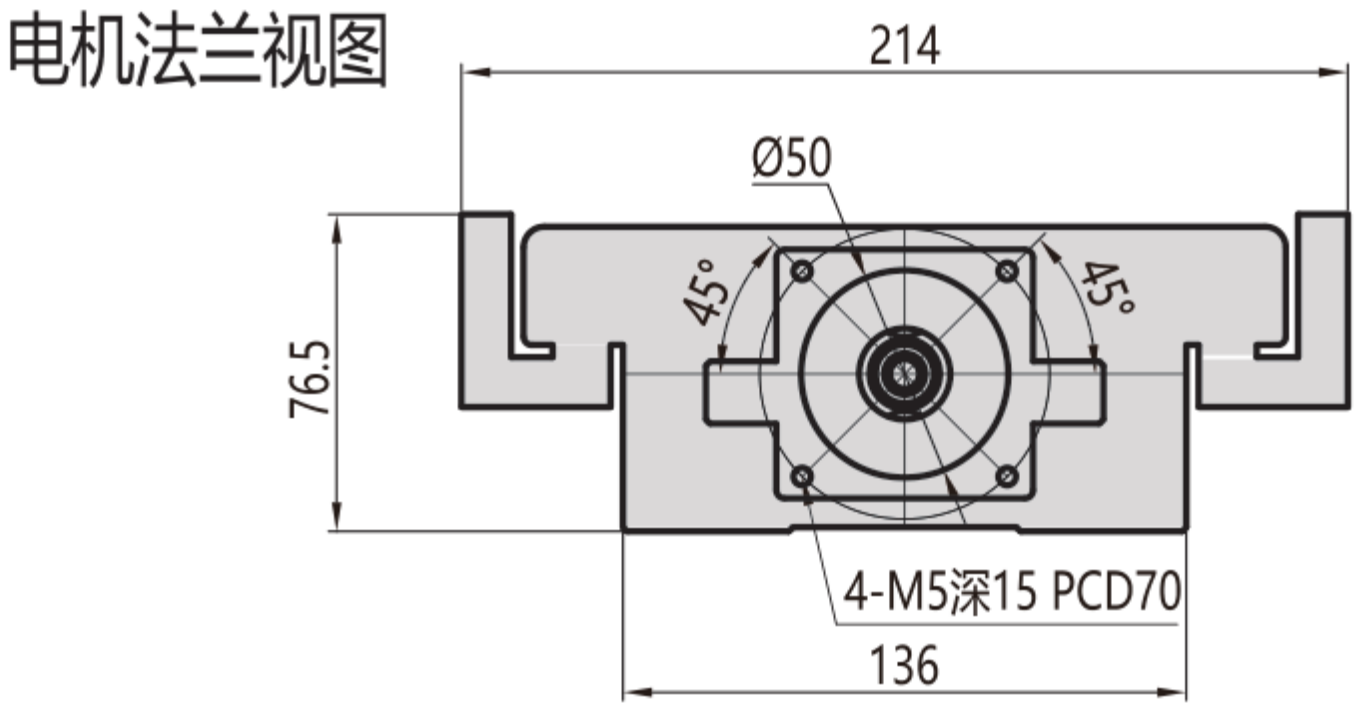

MF14T / D intérieur

Aperçu d'installation

