MC17 / Atlas de dessins

Cotes et montage

Vues indépendantes groupées selon l’installation moteur.

Unité de dessin non vérifiée ; les libellés de cote d’origine sont conservés.

Dimensions de référence ; confirmez le montage et la course pour votre configuration.

Utilisez les cotes cotées ; ne mettez pas les dessins à l’échelle.

C 4 vues | pp. 2-3

D 4 vues | pp. 4-5

L 4 vues | pp. 6-7

R 4 vues | pp. 8-9

B 4 vues | pp. 10-11

Les spécifications produit et les conseils de sélection sont fournis séparément.

Pour des cotes propres à la configuration ou des fichiers CAD réels, contactez HTROBOT.

MC17 / C

Dessus

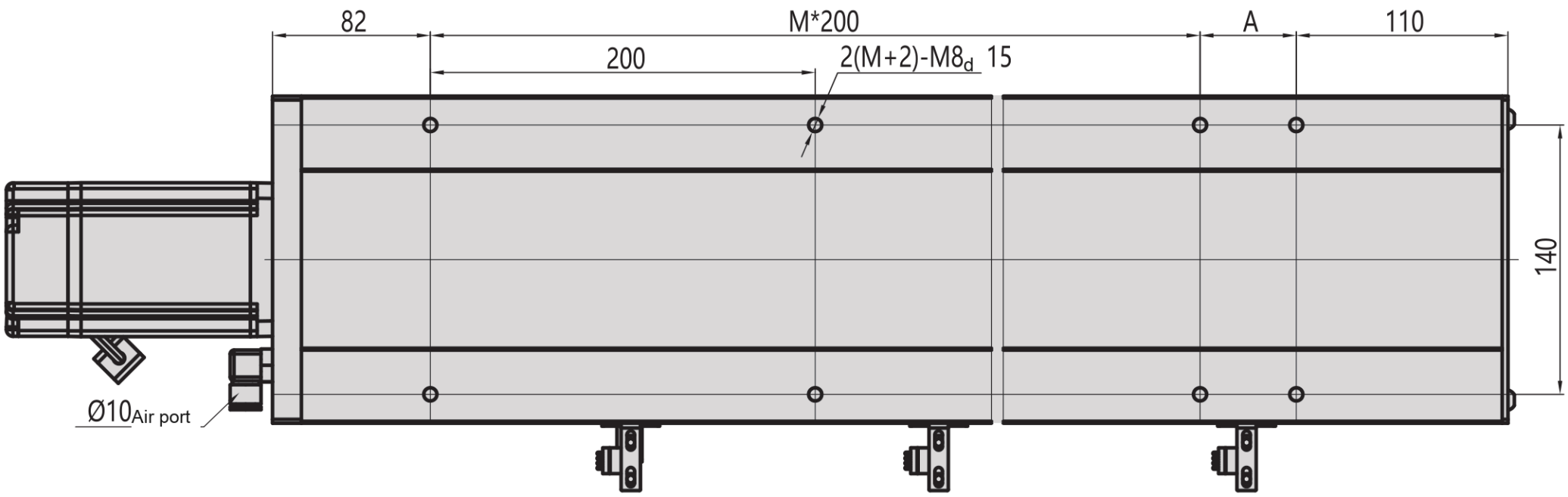

Côté

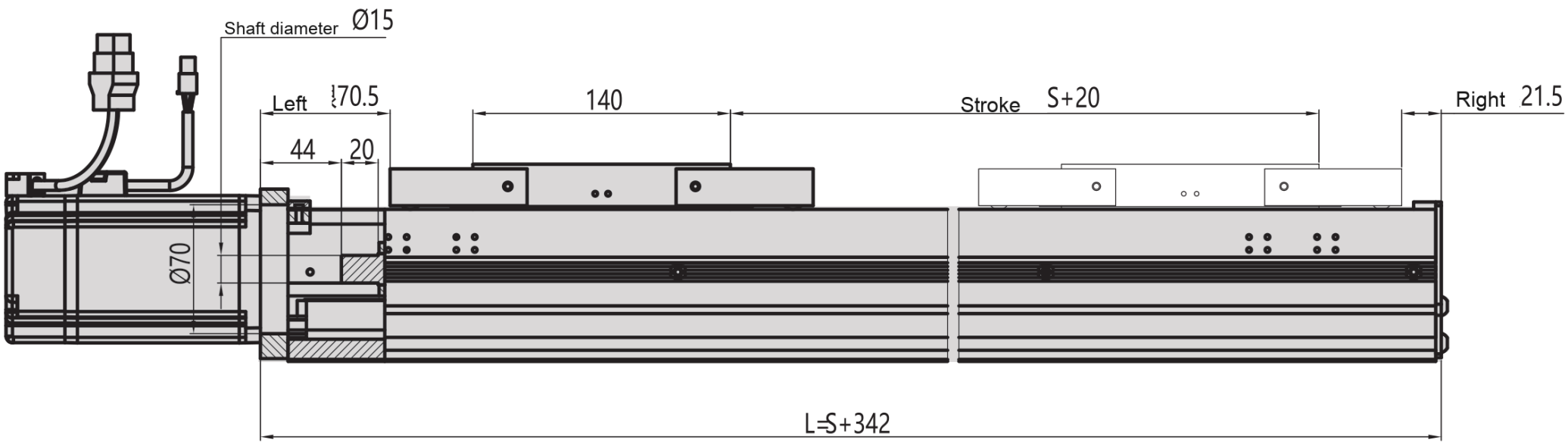

Dessous

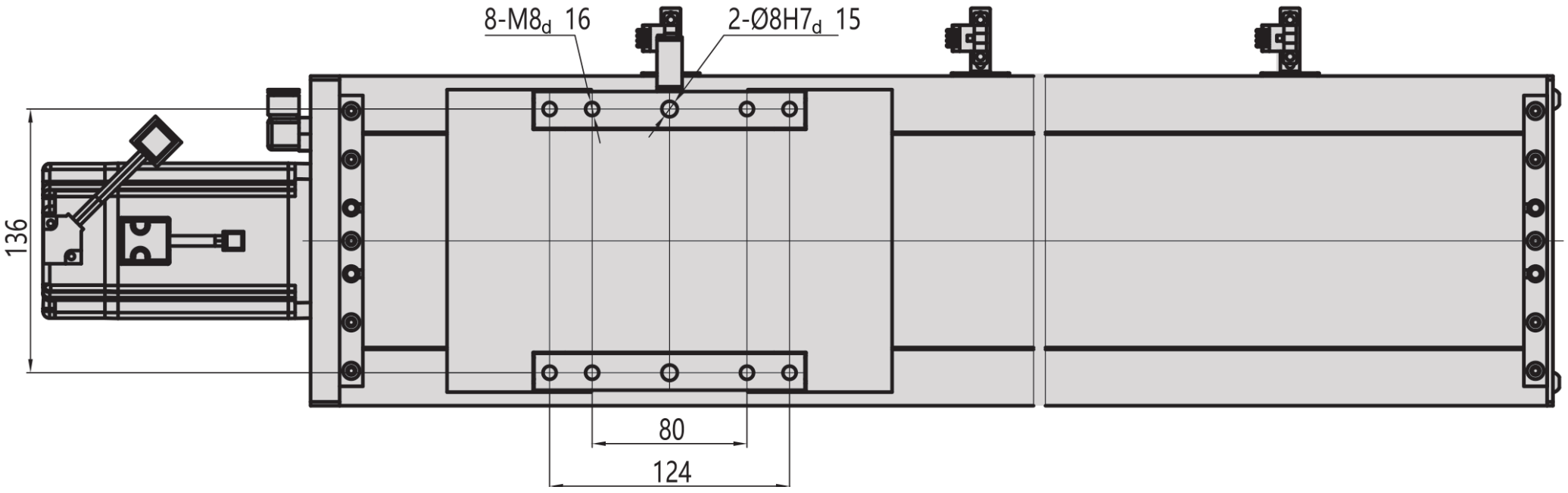

MC17 / C

Bride

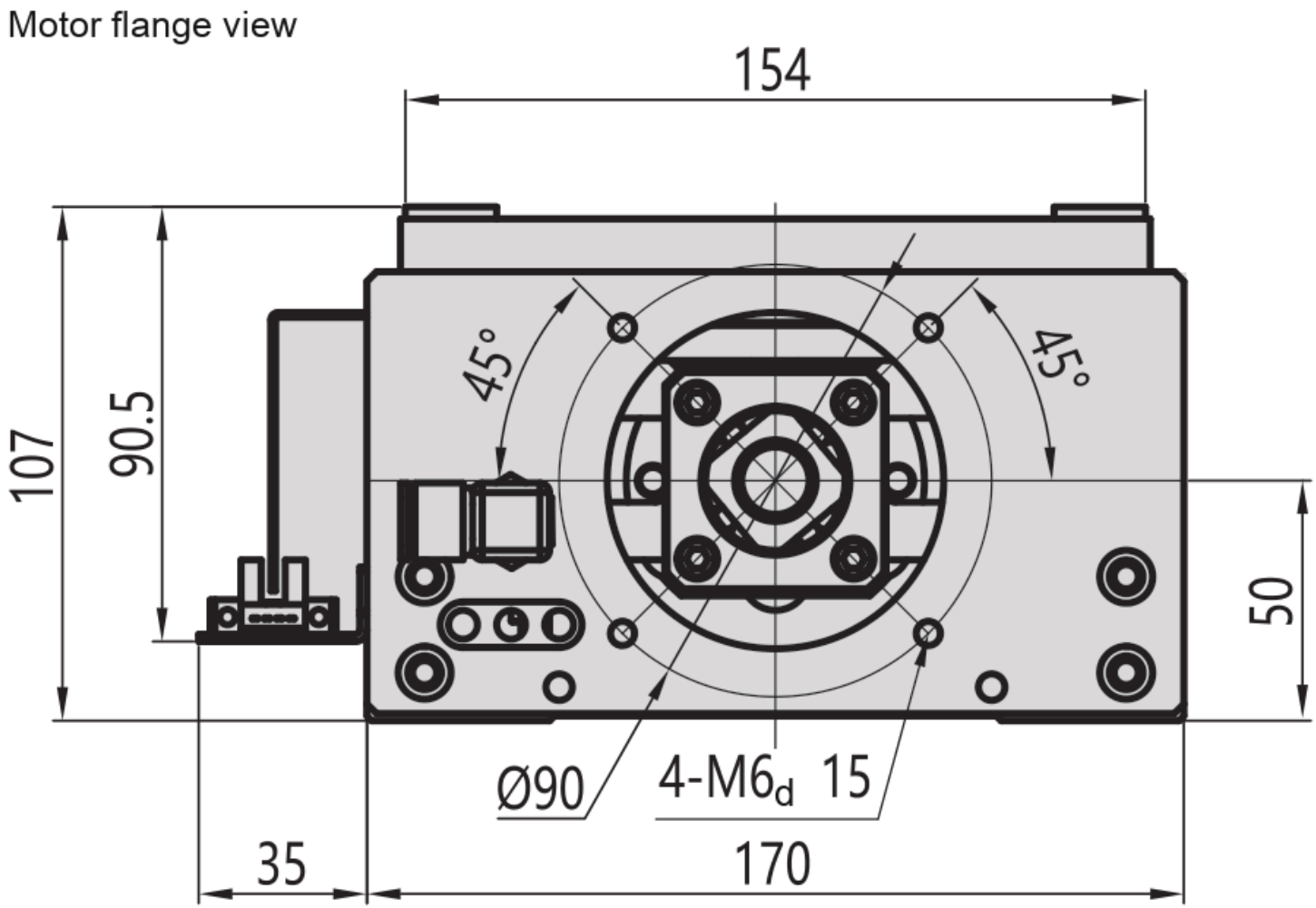

MC17 / D

Dessus

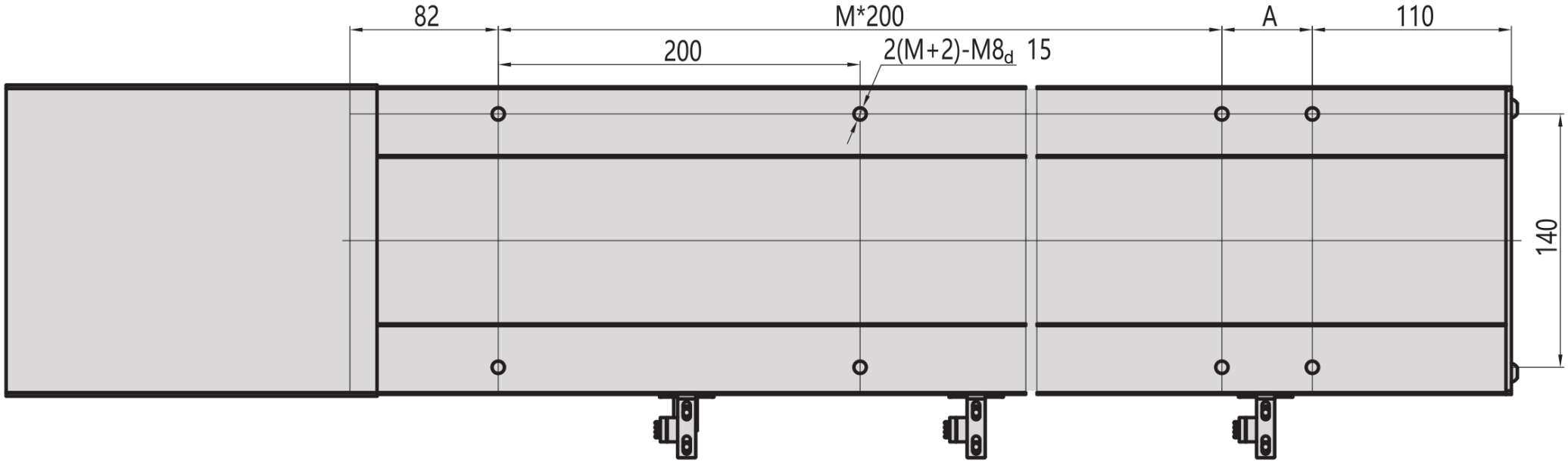

Côté

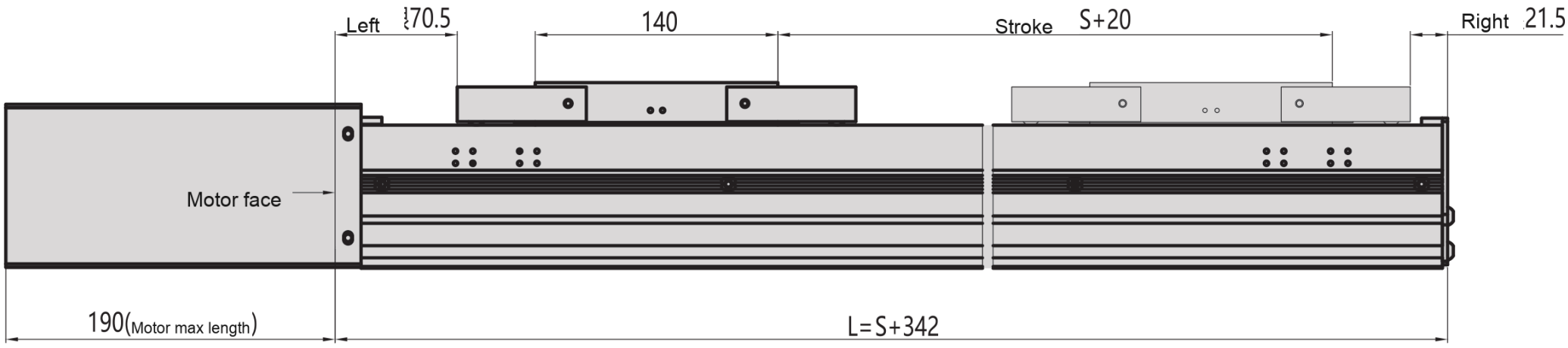

Dessous

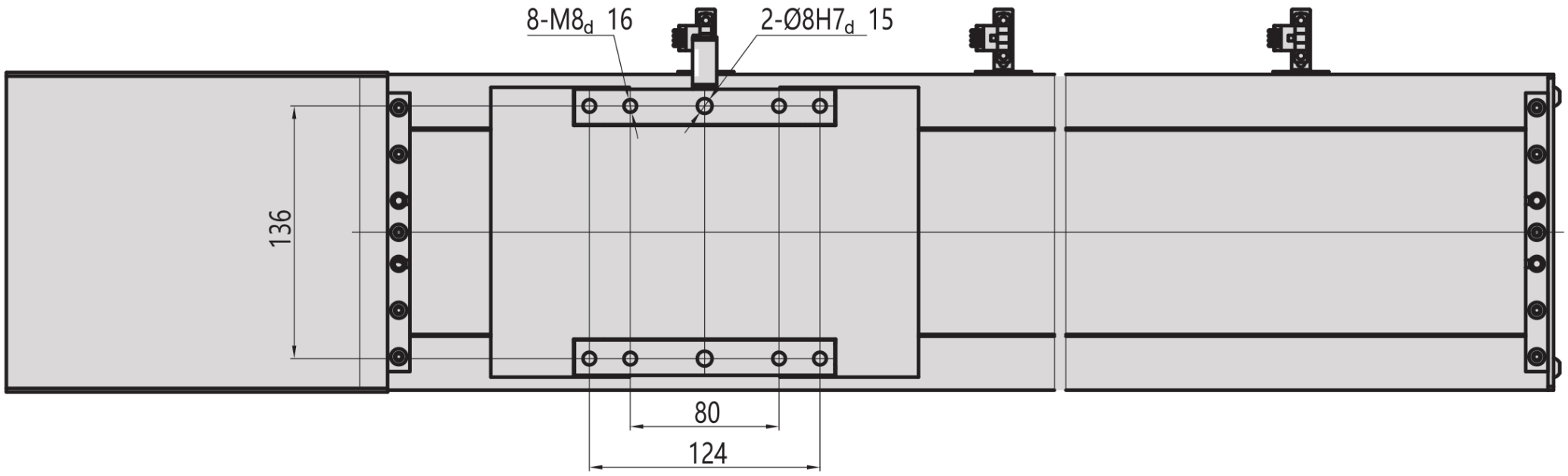

MC17 / D

Bride

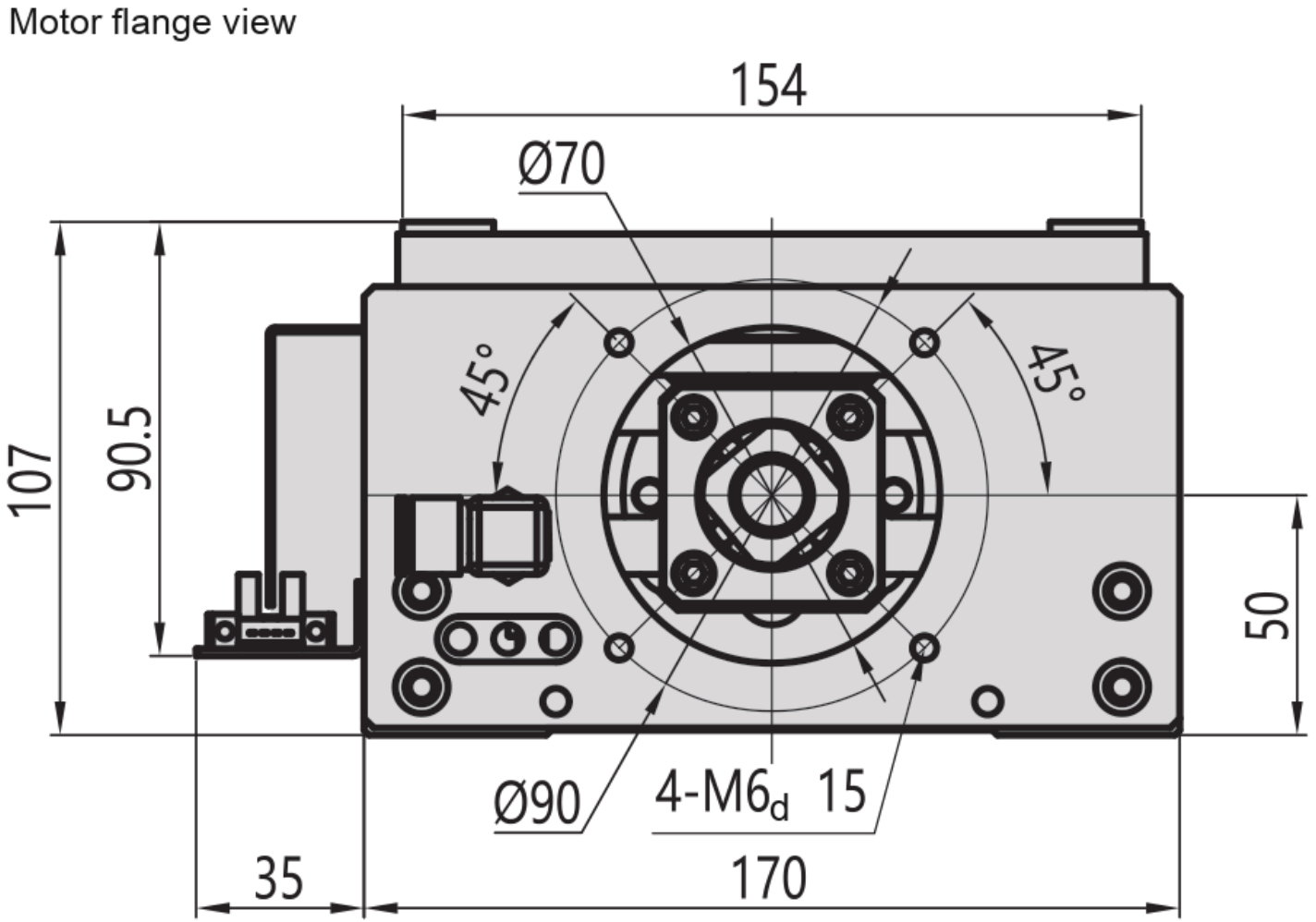

MC17 / L

Dessus

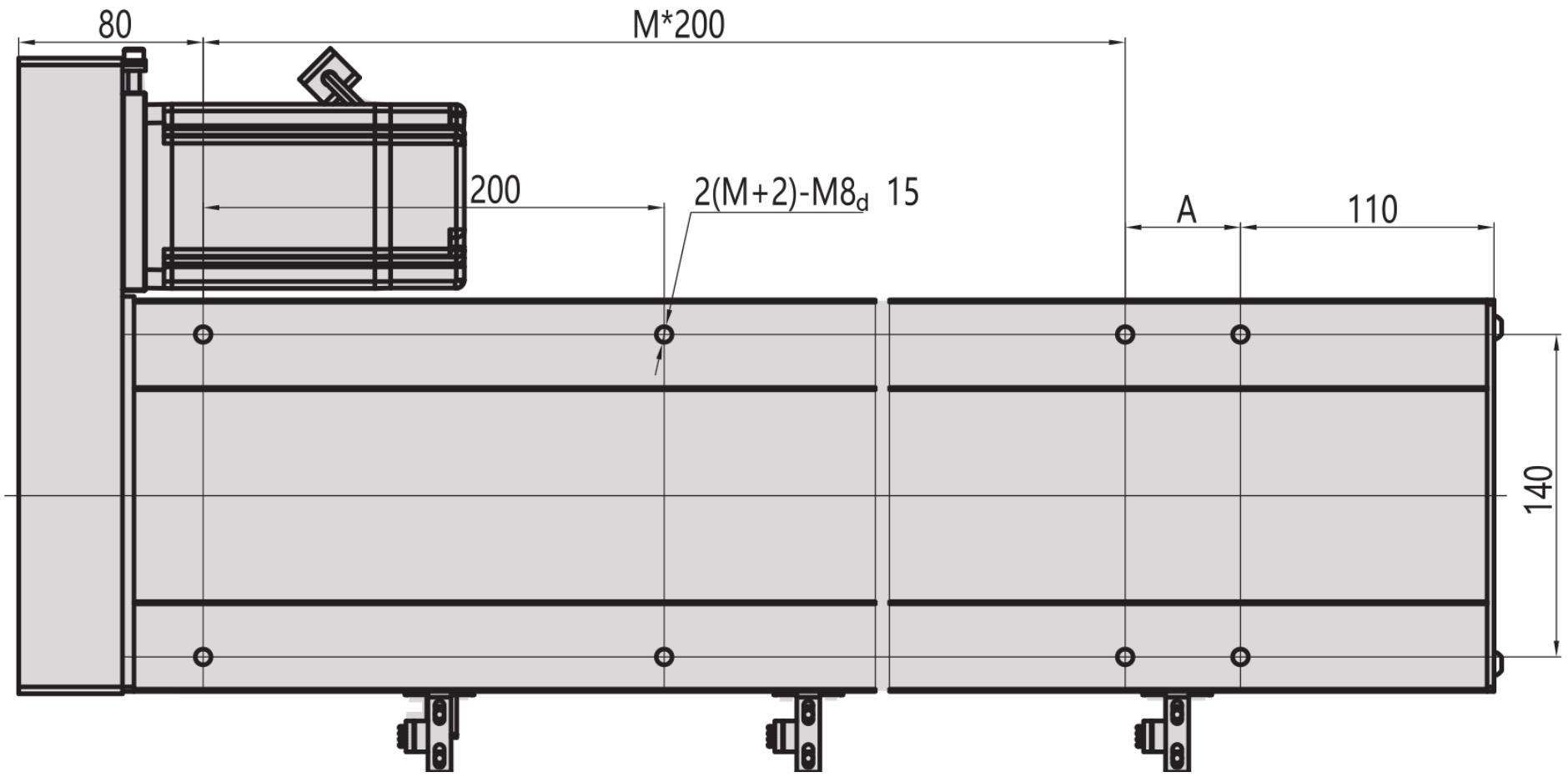

Côté

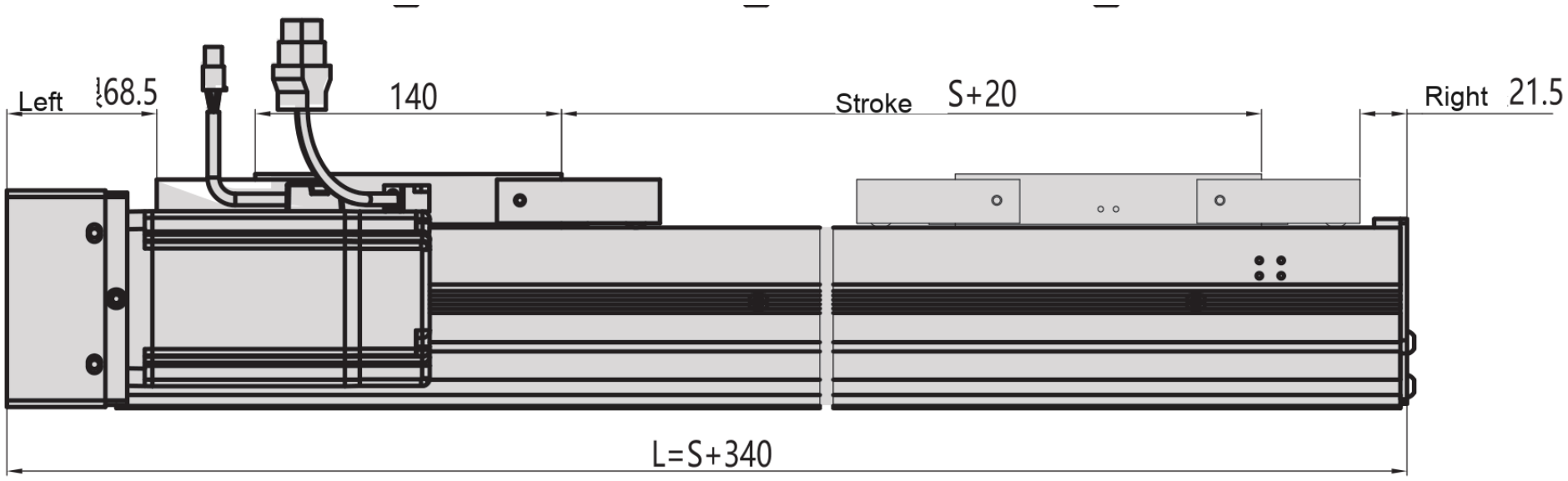

Dessous

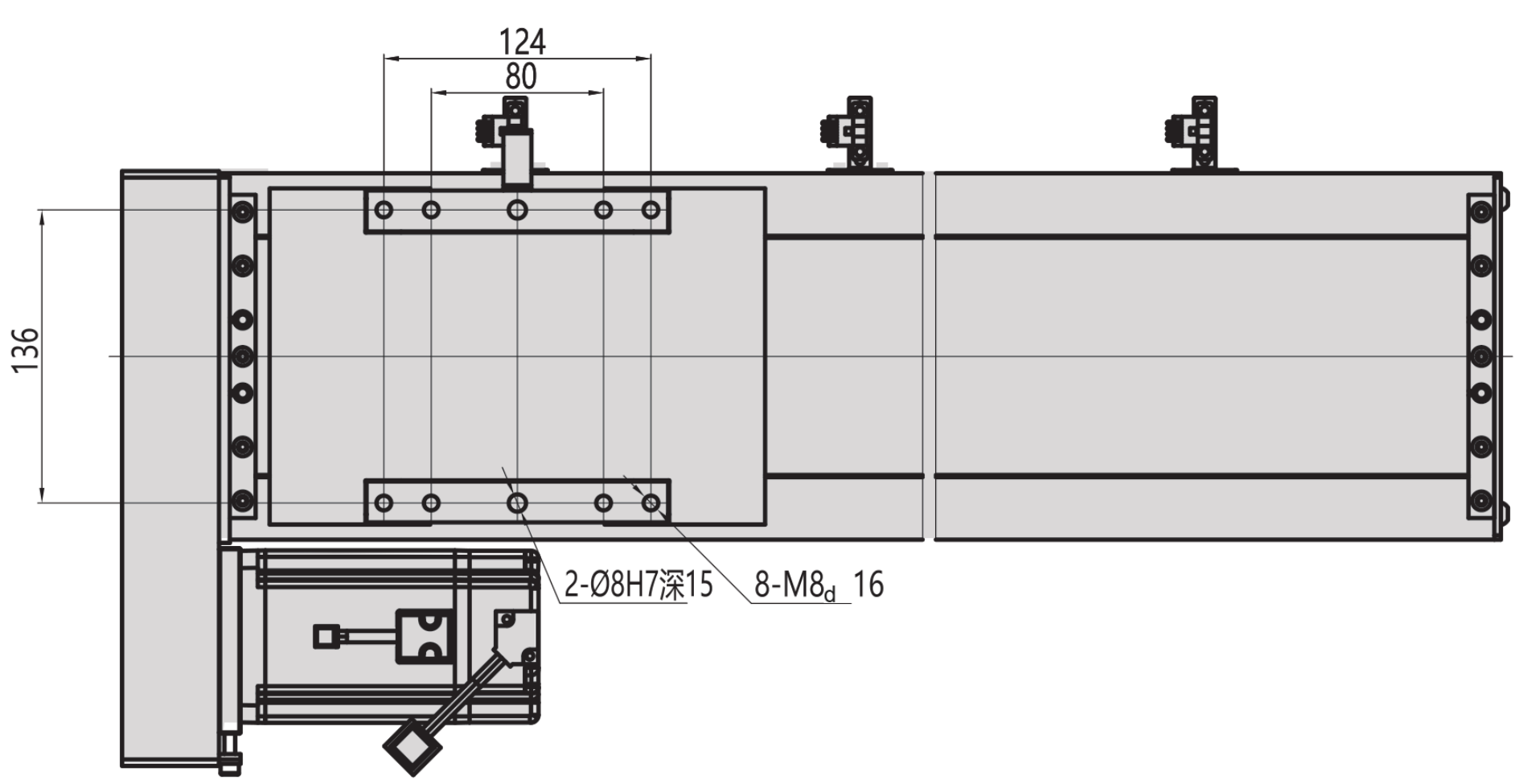

MC17 / L

Bride

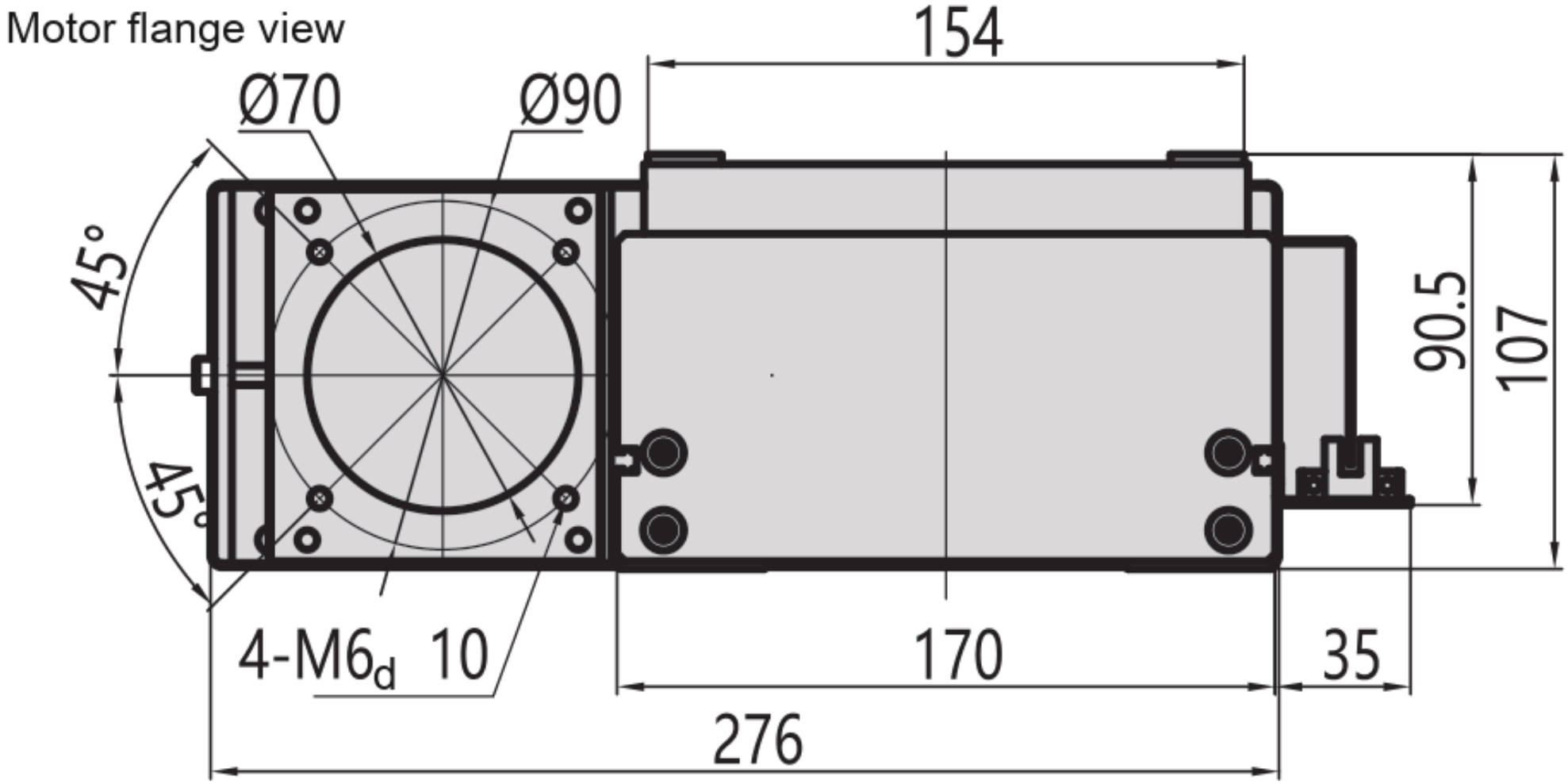

MC17 / R

Dessus

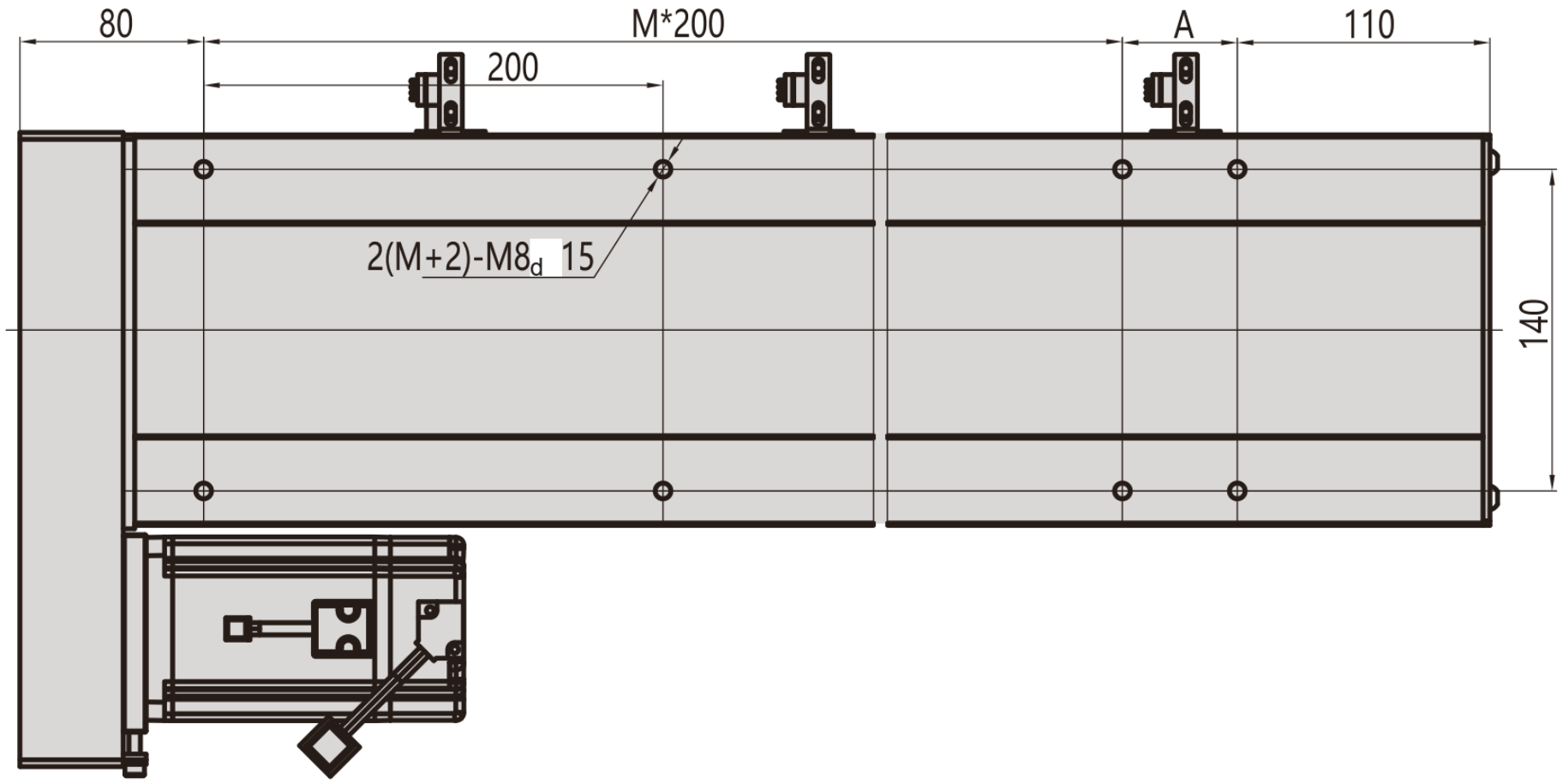

Côté

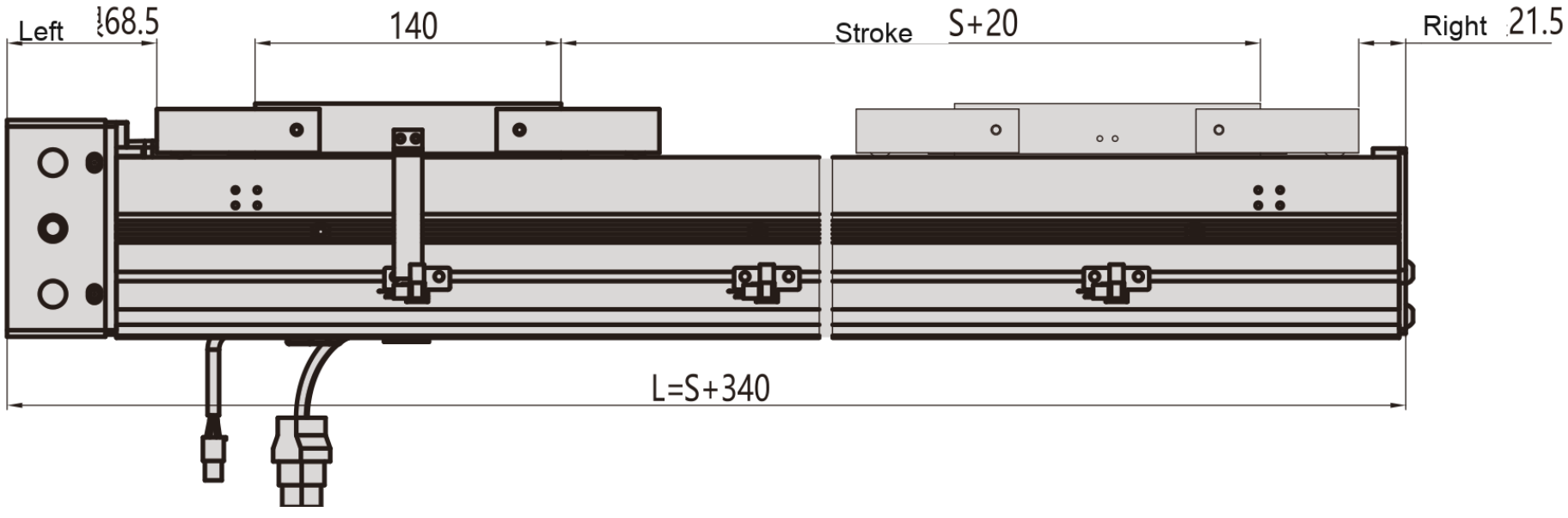

Dessous

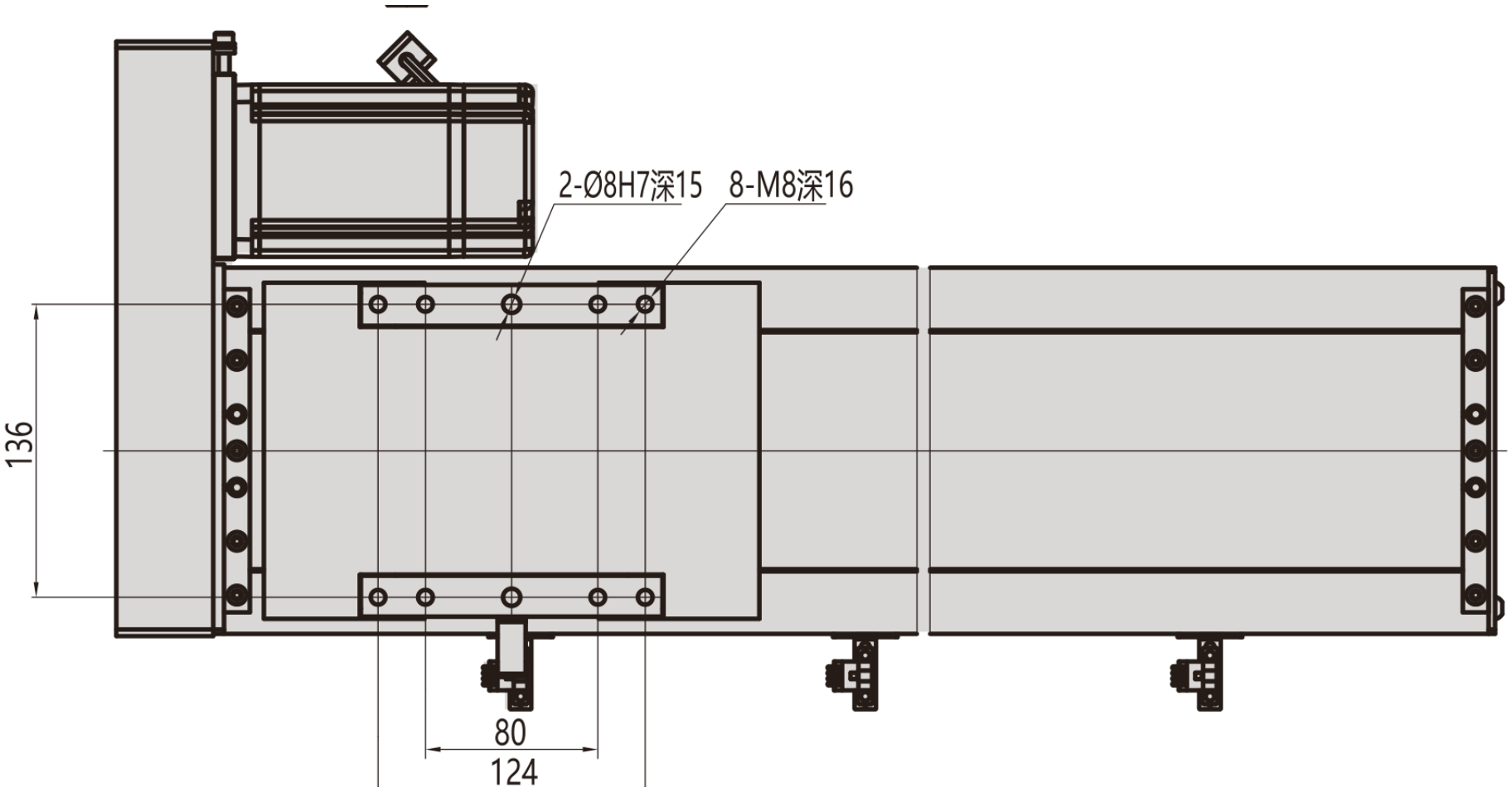

MC17 / R

Bride

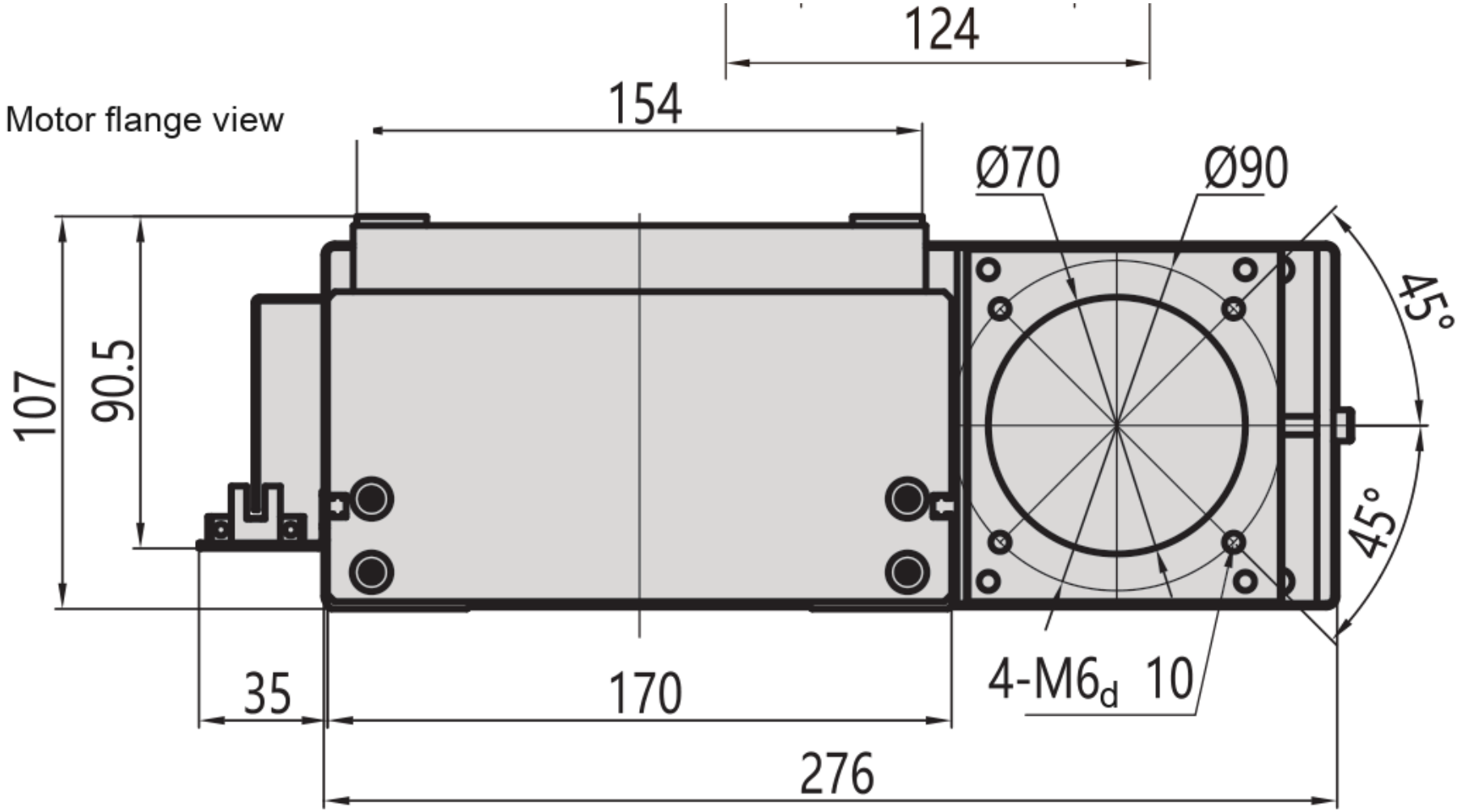
Motor flange view
124
154
Ø70
Ø90
45°
45°
107
90.5
35
170
276
4-M6d 10

MC17 / B

Dessus

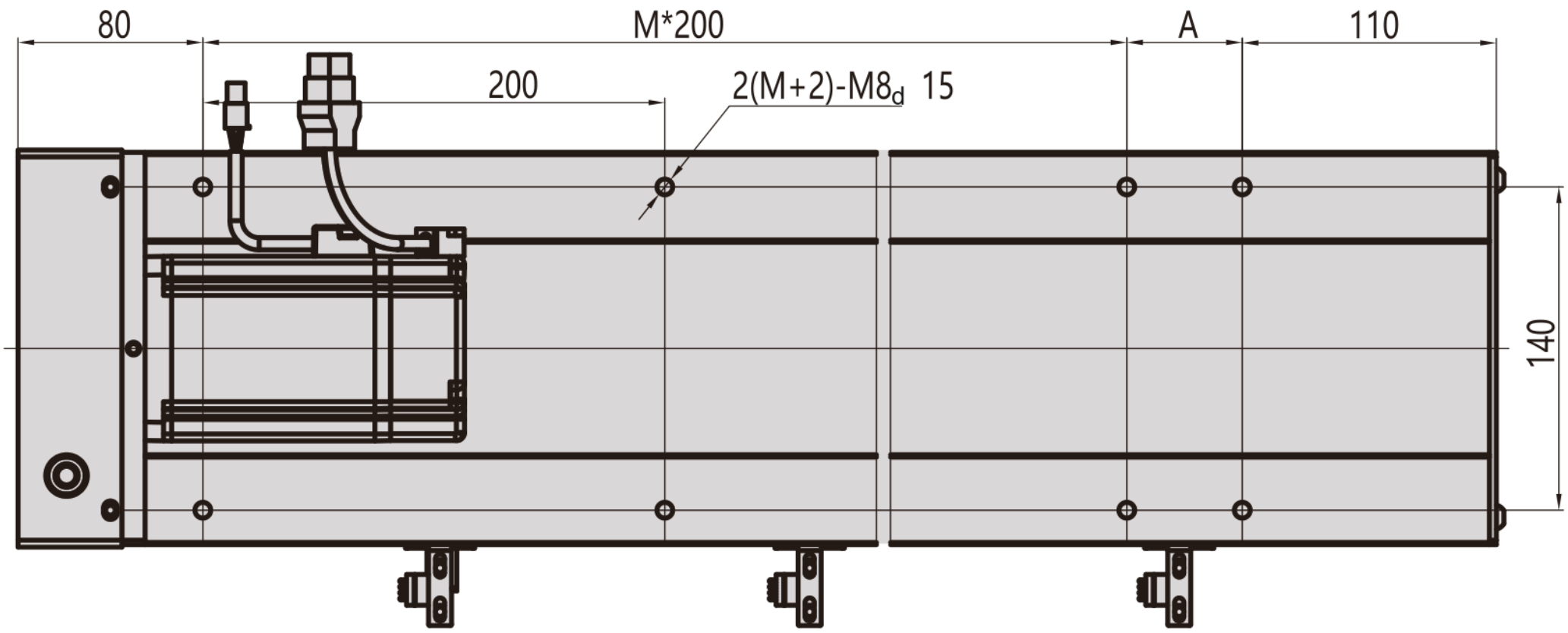

Côté

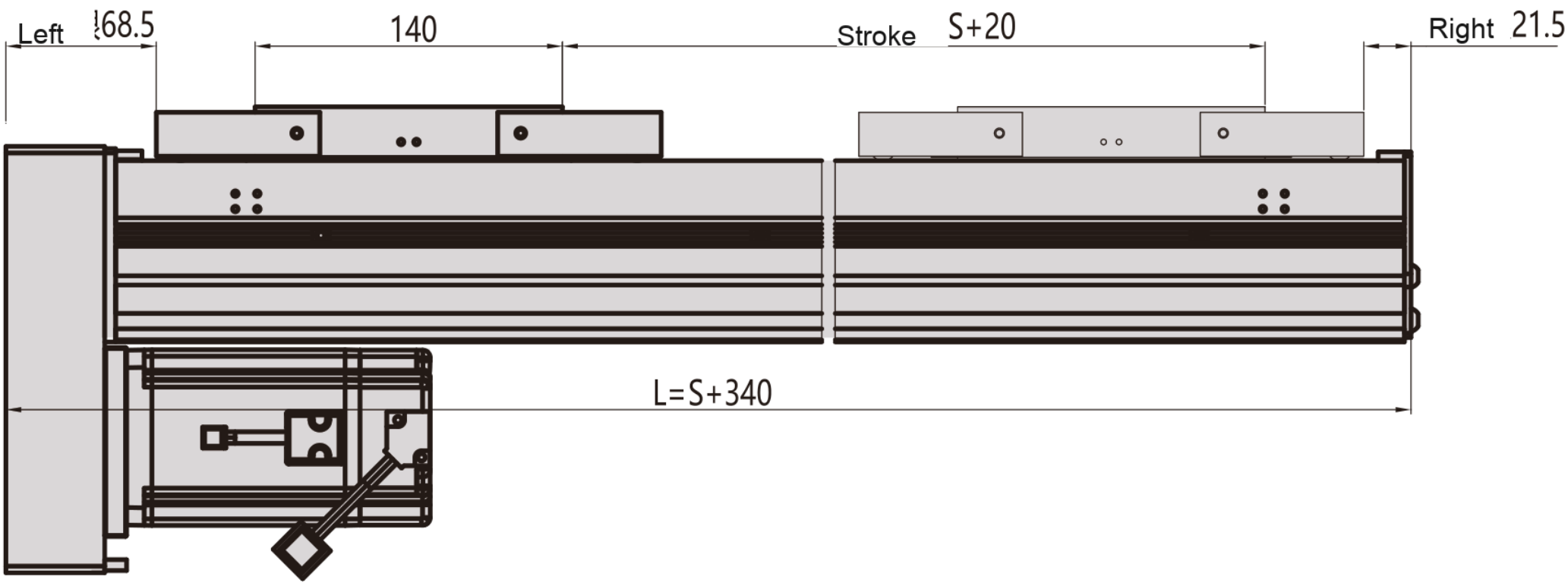

Dessous

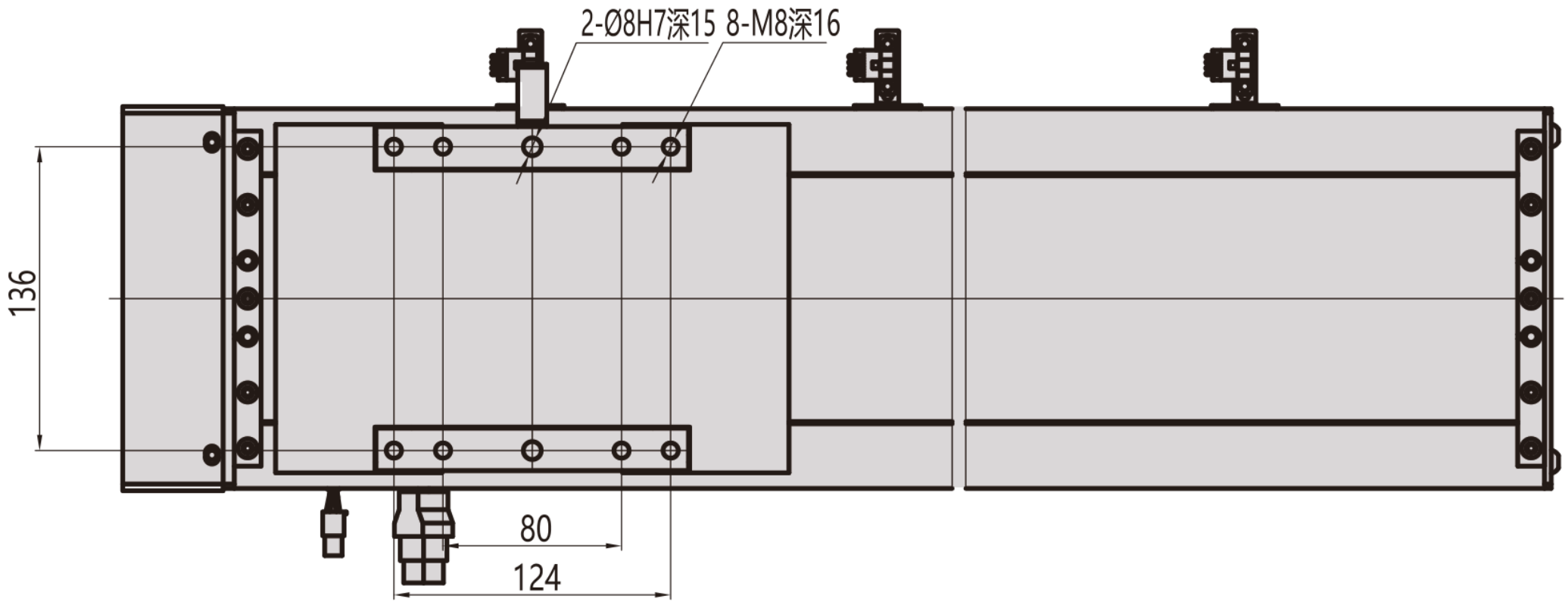

MC17 / B

Bride

