КАК ПОЛЬЗОВАТЬСЯ ЭТИМ АТЛАСОМ

Каждый вид — каталожный чертёж указанного варианта или группы отношений. Пользуйтесь напечатанными обозначениями, а не измерением по масштабу. Это справочные чертежи, не файлы CAD.

EDA94 / Атлас чертежей

Содержание

R01	1 виды | страницы 2-2
R02	1 виды | страницы 3-3
R05	1 виды | страницы 4-4
R04	1 виды | страницы 5-5
R07	1 виды | страницы 6-6
R03	1 виды | страницы 7-7
R06	1 виды | страницы 8-8
L04	1 виды | страницы 9-9
L03	1 виды | страницы 10-10
L07	1 виды | страницы 11-11
L01	1 виды | страницы 12-12
L06	1 виды | страницы 13-13

КОНТАКТ HTROBOT

Эл. почта: emmy@htrobot.com

Сайт: www.htrobot.com

EDA94 | Размерный чертёж

Каталожный чертёж

EDA94 R01 размерный чертёж пояснение:L1=выдвижная длина+130,L2=выдвижная длина+278 | R01

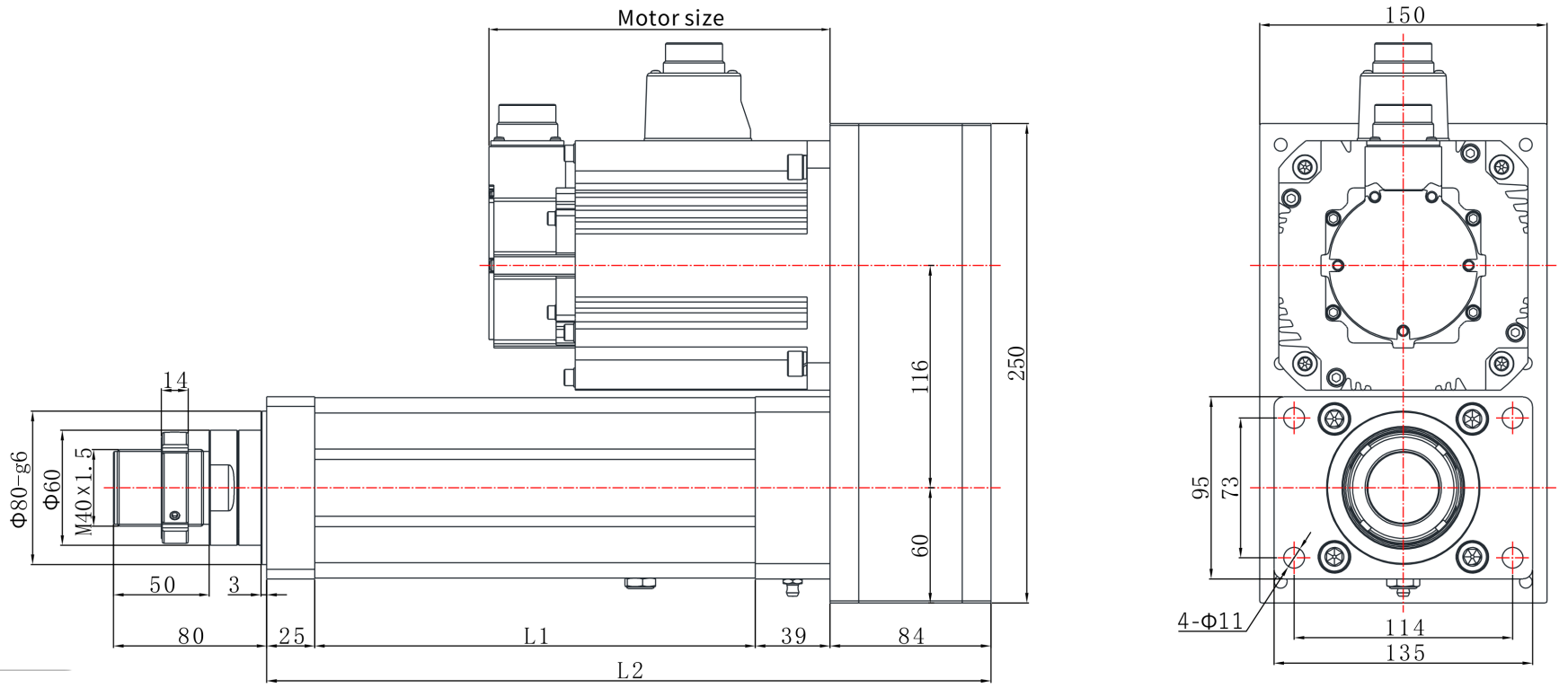

EDA94 | Размерный чертёж

Каталожный чертёж

EDA94 R02 размерный чертёж пояснение:L1=выдвижная длина+130,L2=выдвижная длина+278 | R02

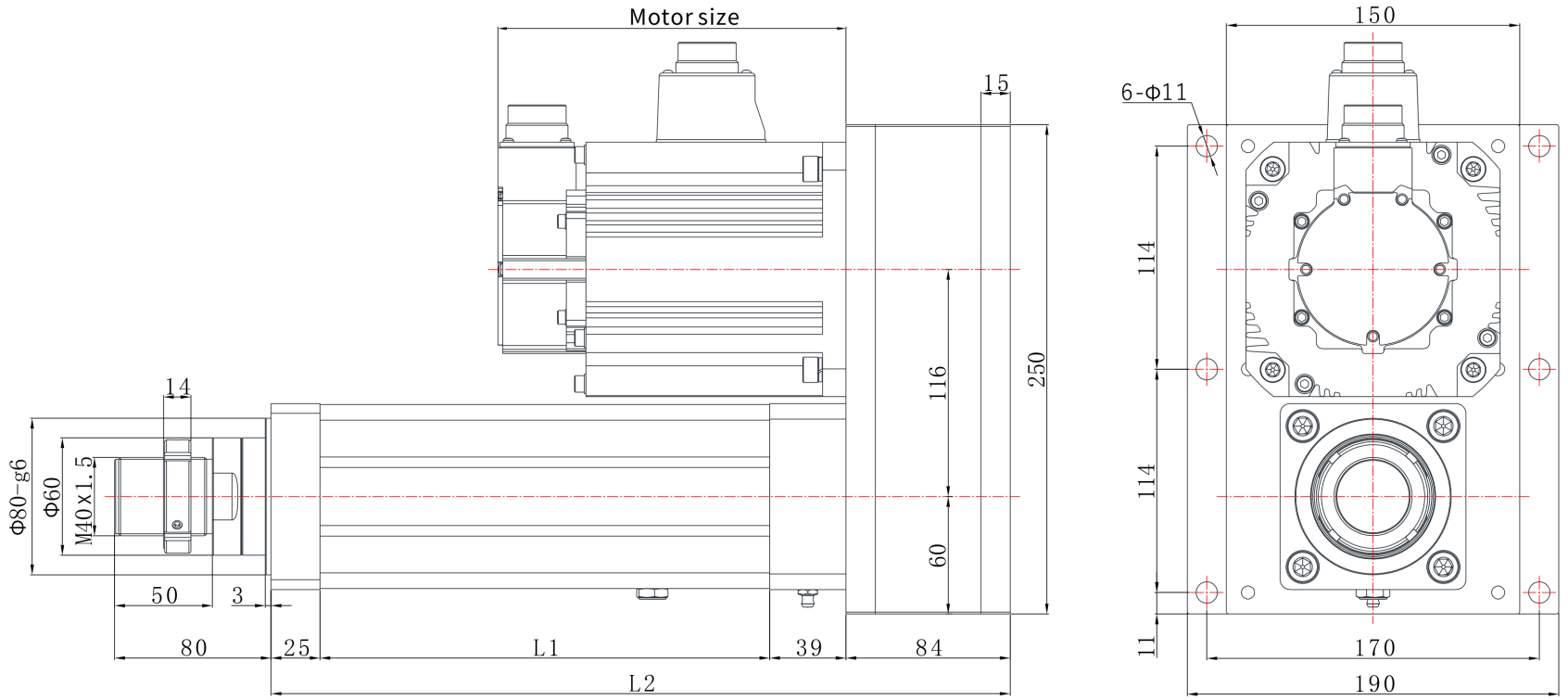

EDA94 | Размерный чертёж

Каталожный чертёж

EDA94 R05 размерный чертёж пояснение:L1=выдвижная длина+130,L2=выдвижная длина+452 | R05

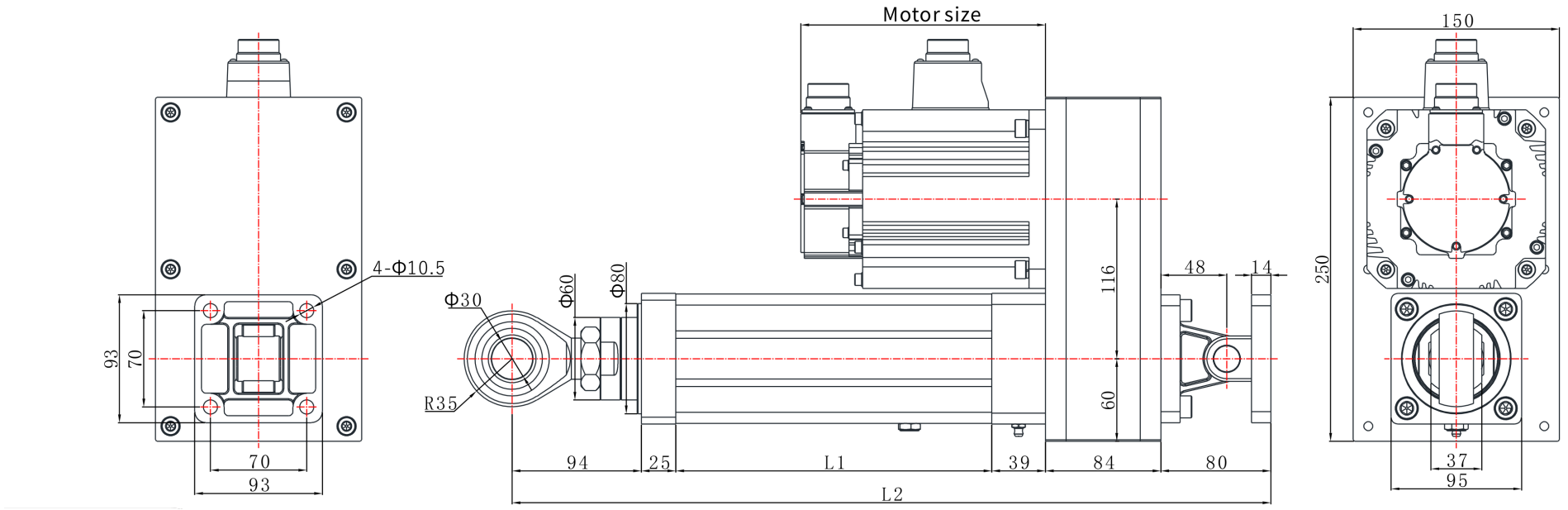

EDA94 | Размерный чертёж

Каталожный чертёж

EDA94 R04 размерный чертёж пояснение:L1=выдвижная длина+130,L2=выдвижная длина+278 | R04

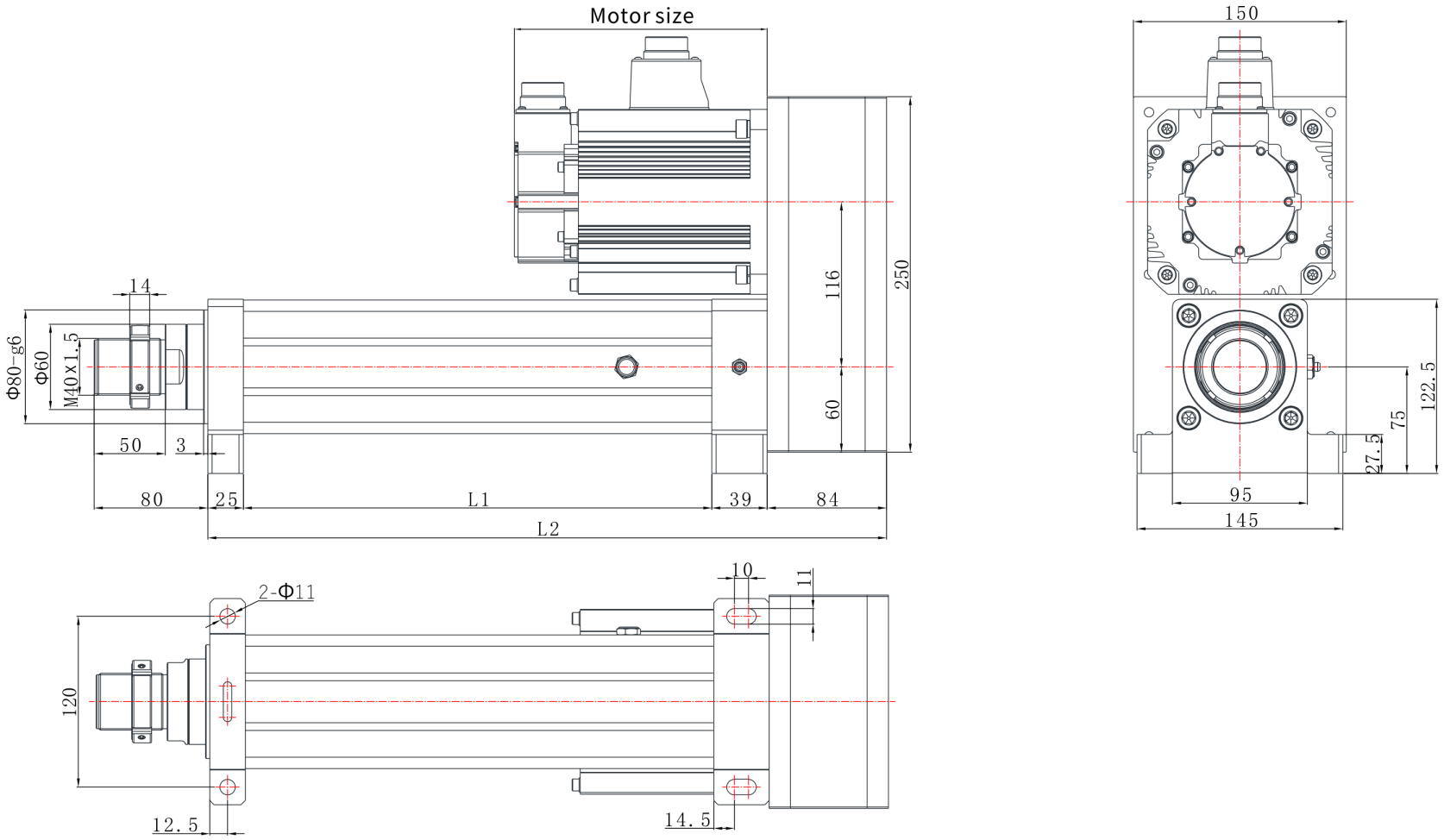

EDA94 | Размерный чертёж

Каталожный чертёж

EDA94 R07 размерный чертёж пояснение:L1=выдвижная длина+130,L2=выдвижная длина+286 | R07

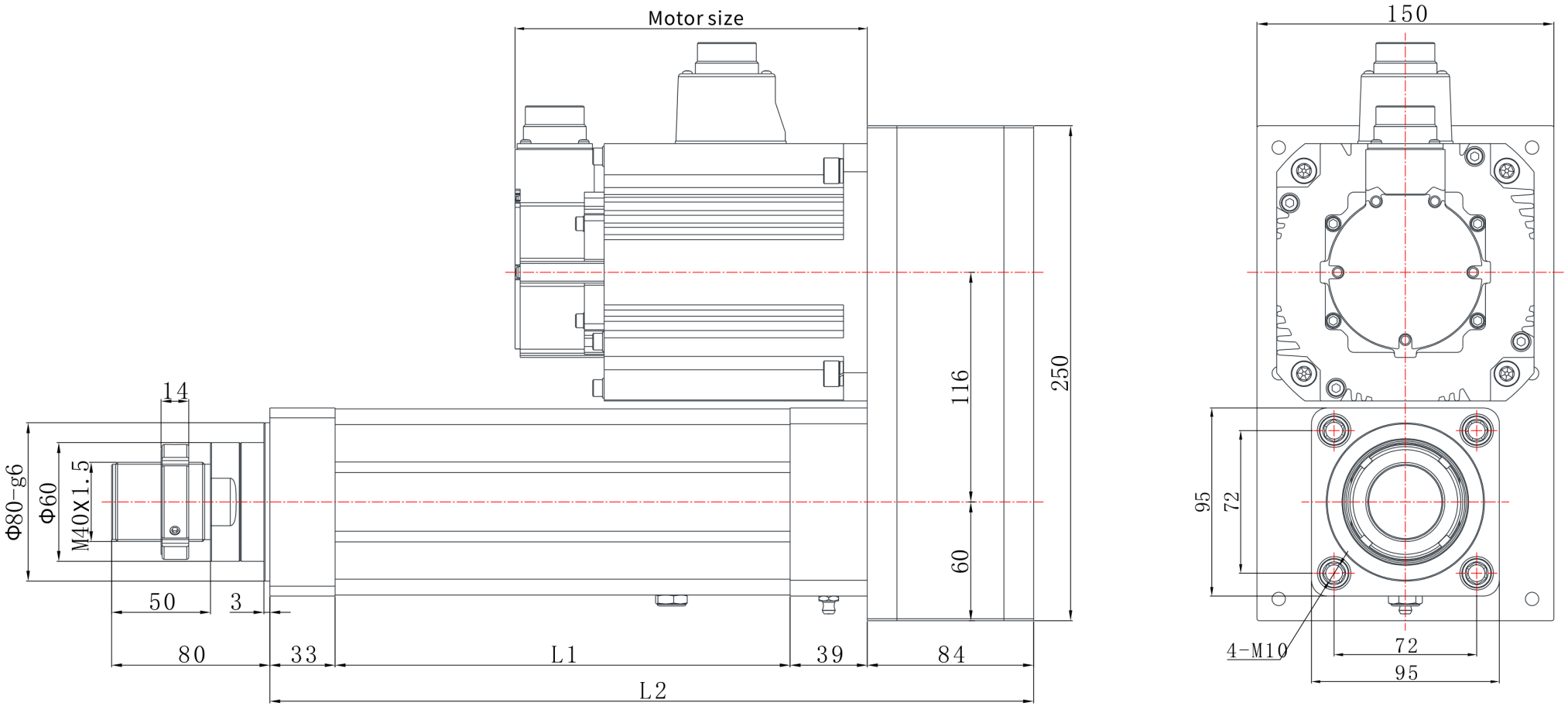

EDA94 | Размерный чертёж

Каталожный чертёж

EDA94 R03 размерный чертёж пояснение:L1=выдвижная длина+130,L2=выдвижная длина+278 | R03

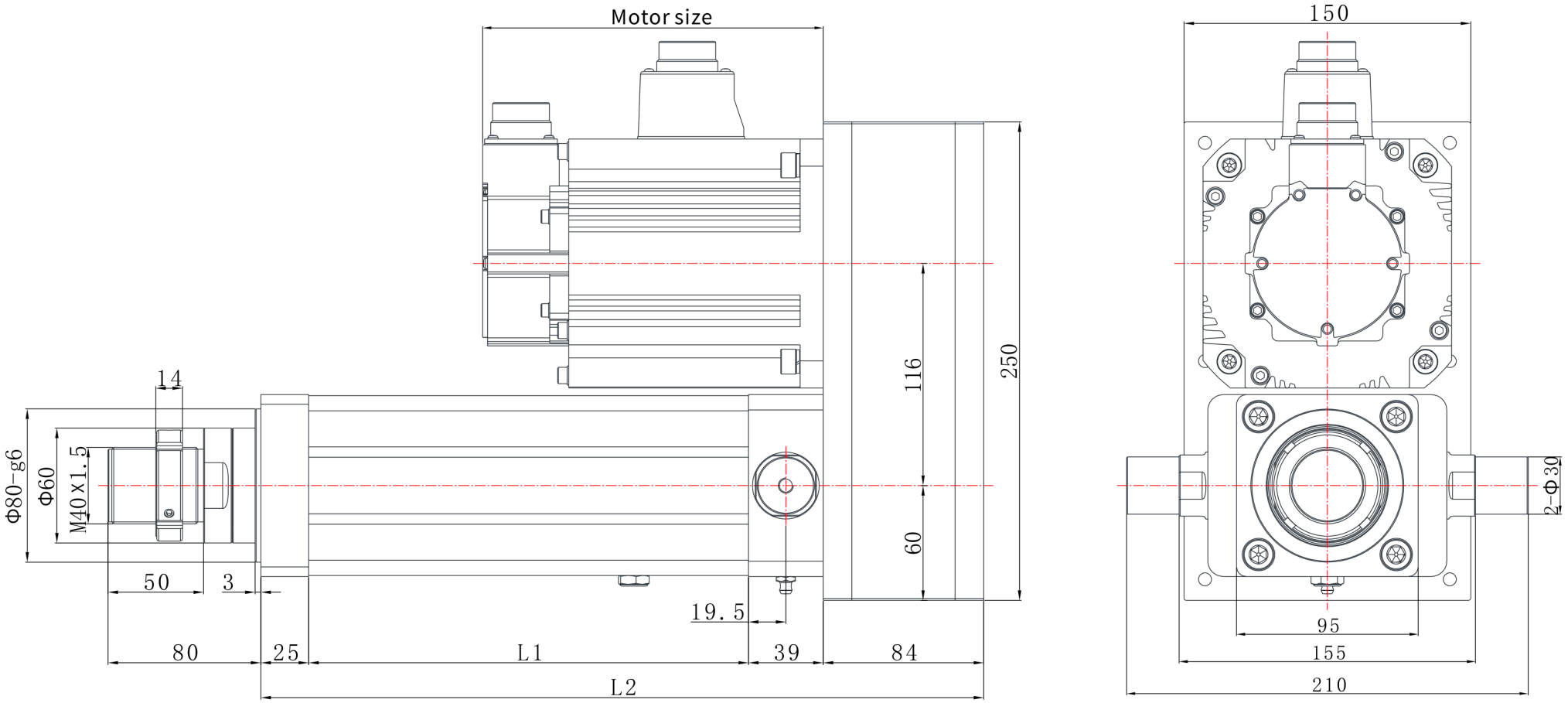

EDA94 | Размерный чертёж

Каталожный чертёж

EDA94 R06 размерный чертёж пояснение:L1=выдвижная длина+130,L2=выдвижная длина+364 | R06

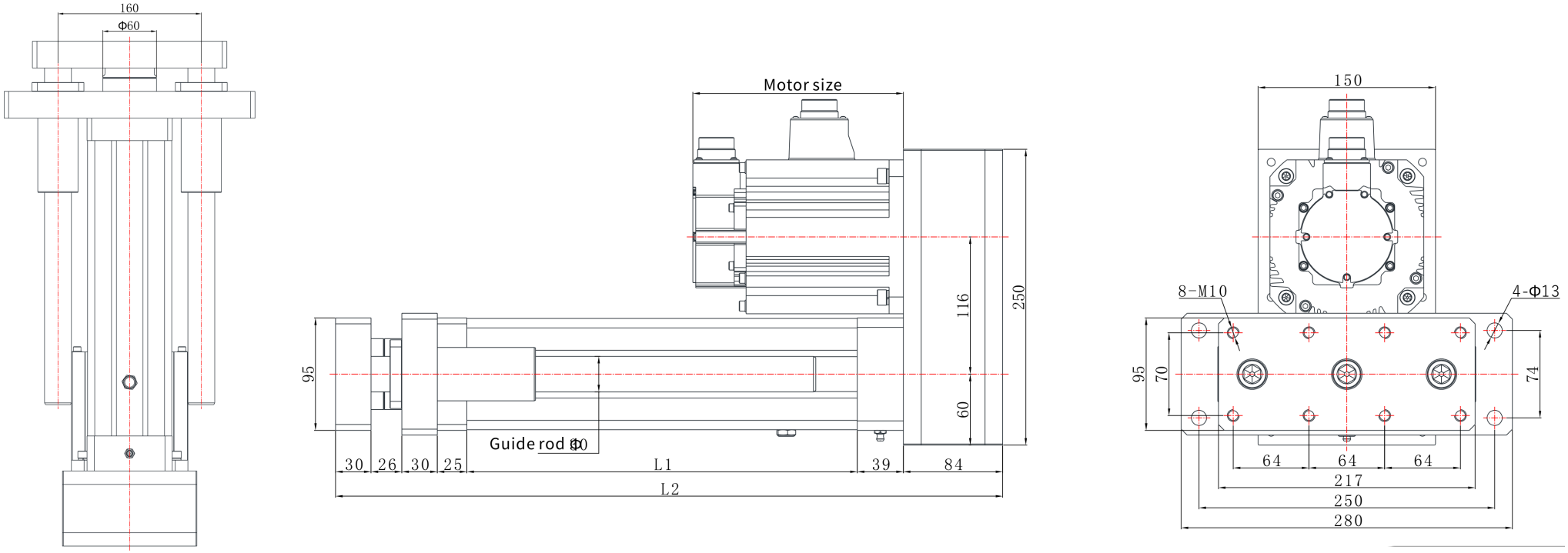

EDA94 | Размерный чертёж

Каталожный чертёж

EDA94 L04 размерный чертёж пояснение:L1=выдвижная длина+130,L2=выдвижная длина+300 | L04

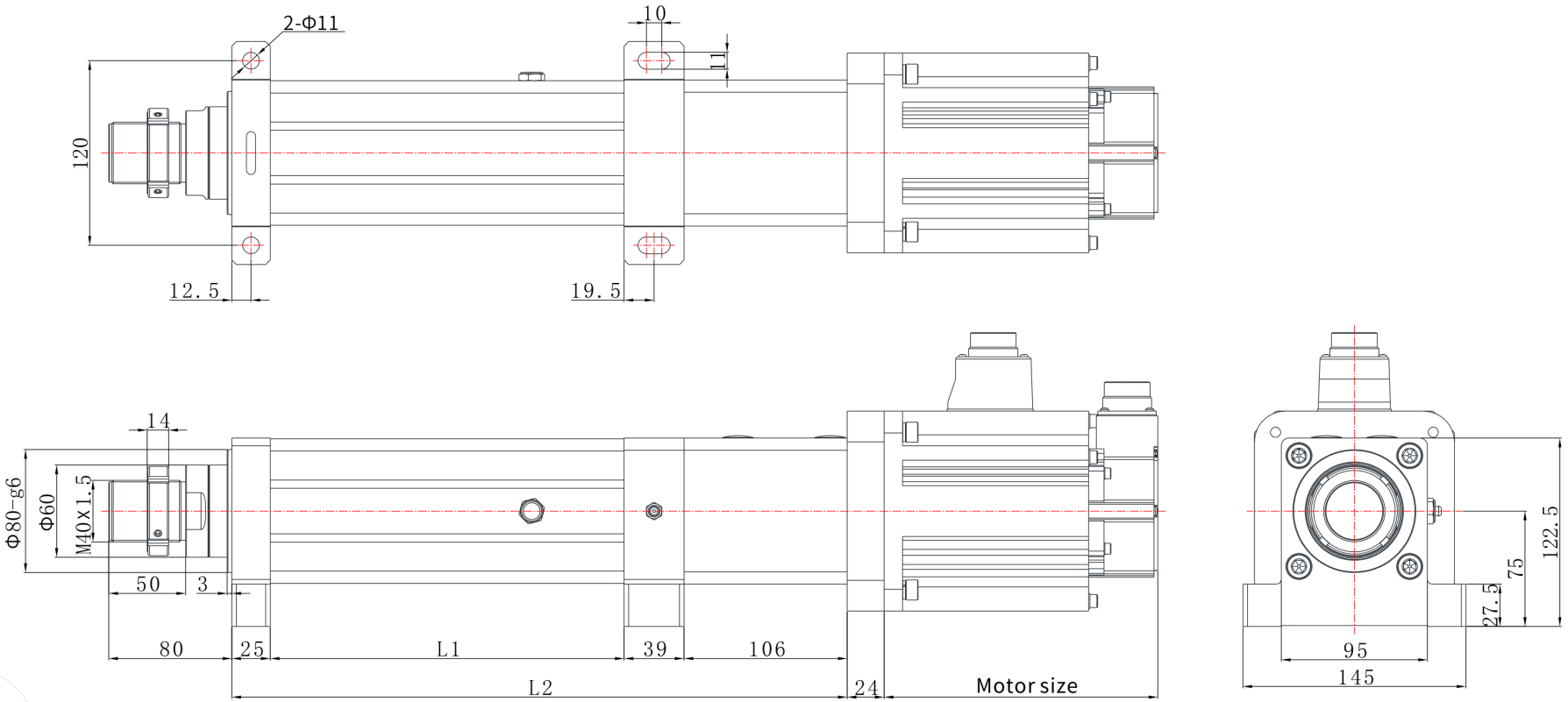

EDA94 | Размерный чертёж

Каталожный чертёж

EDA94 L03 размерный чертёж пояснение:L1=выдвижная длина+130,L2=выдвижная длина+300 | L03

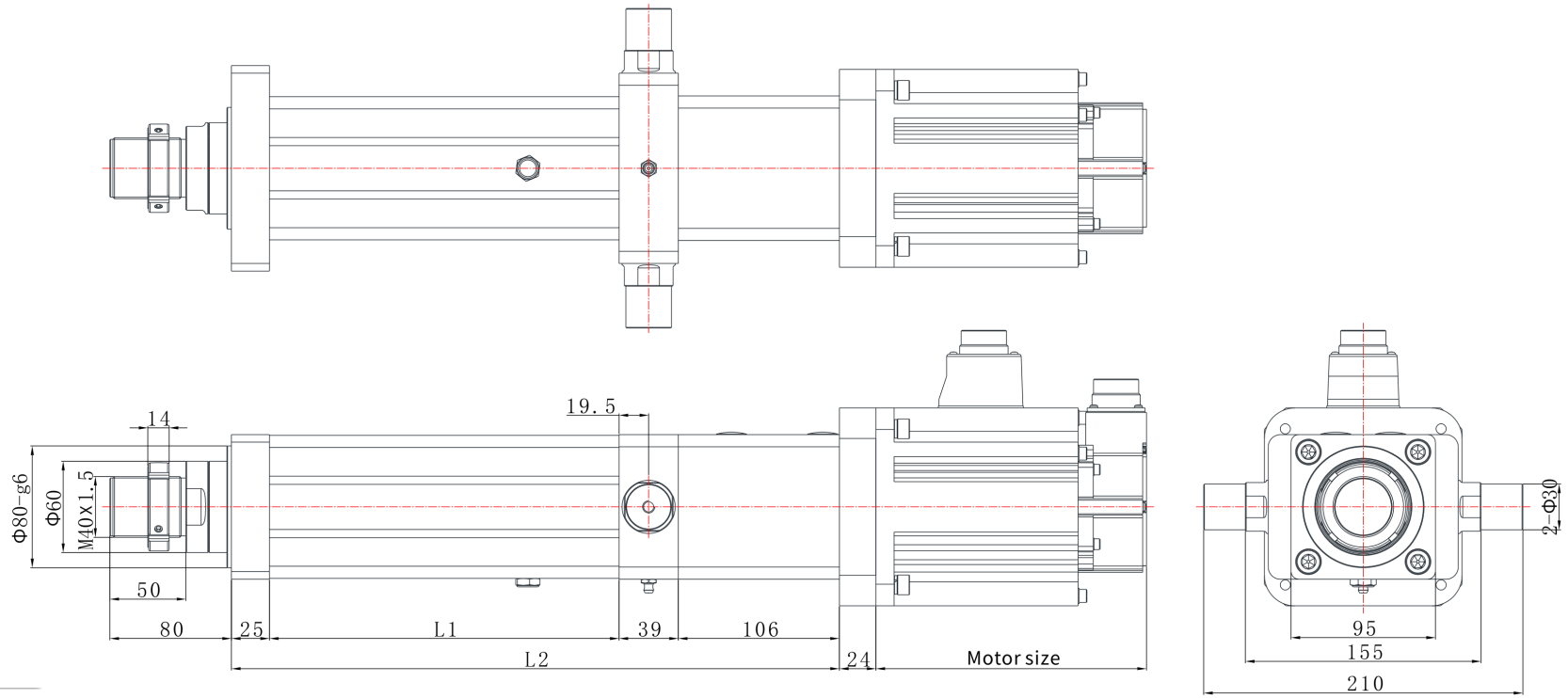

EDA94 | Размерный чертёж

Каталожный чертёж

EDA94 L07 размерный чертёж пояснение:L1=выдвижная длина+130,L2=выдвижная длина+308 | L07

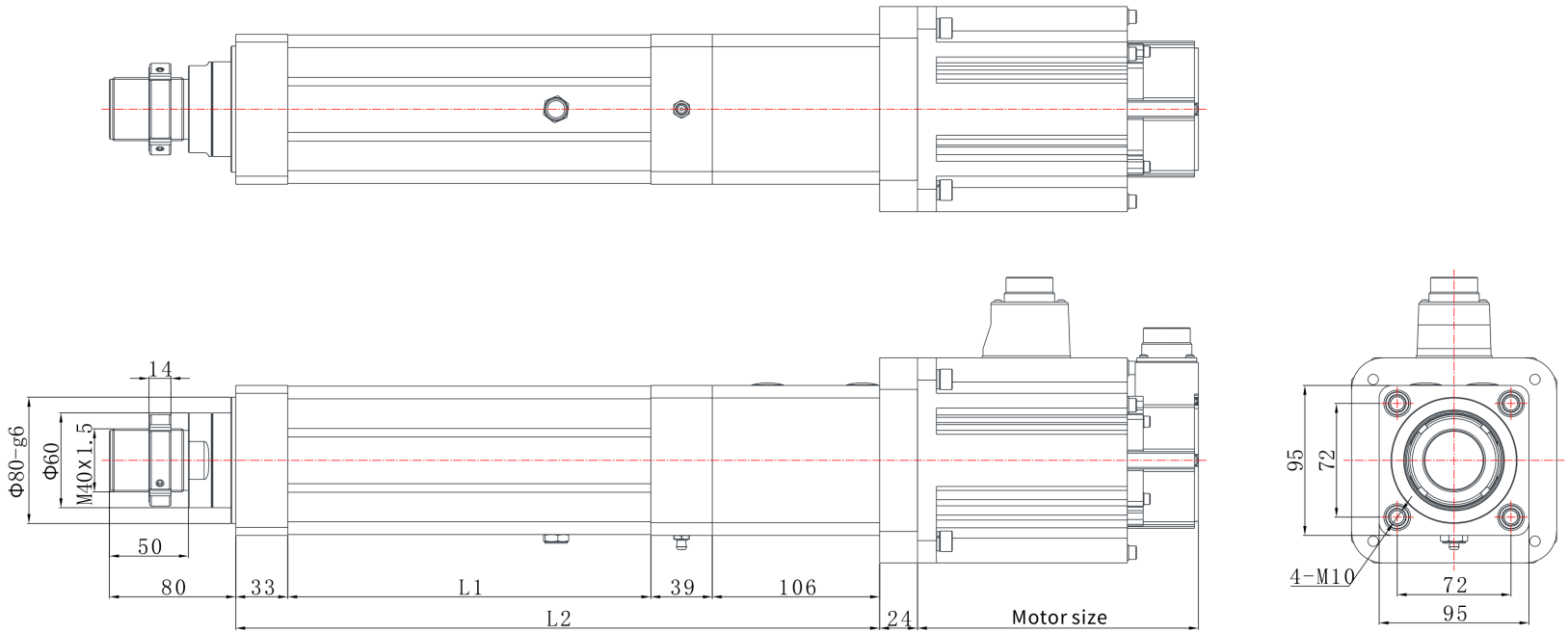

EDA94 | Размерный чертёж

Каталожный чертёж

EDA94 L01 размерный чертёж пояснение:L1=выдвижная длина+130,L2=выдвижная длина+300 | L01

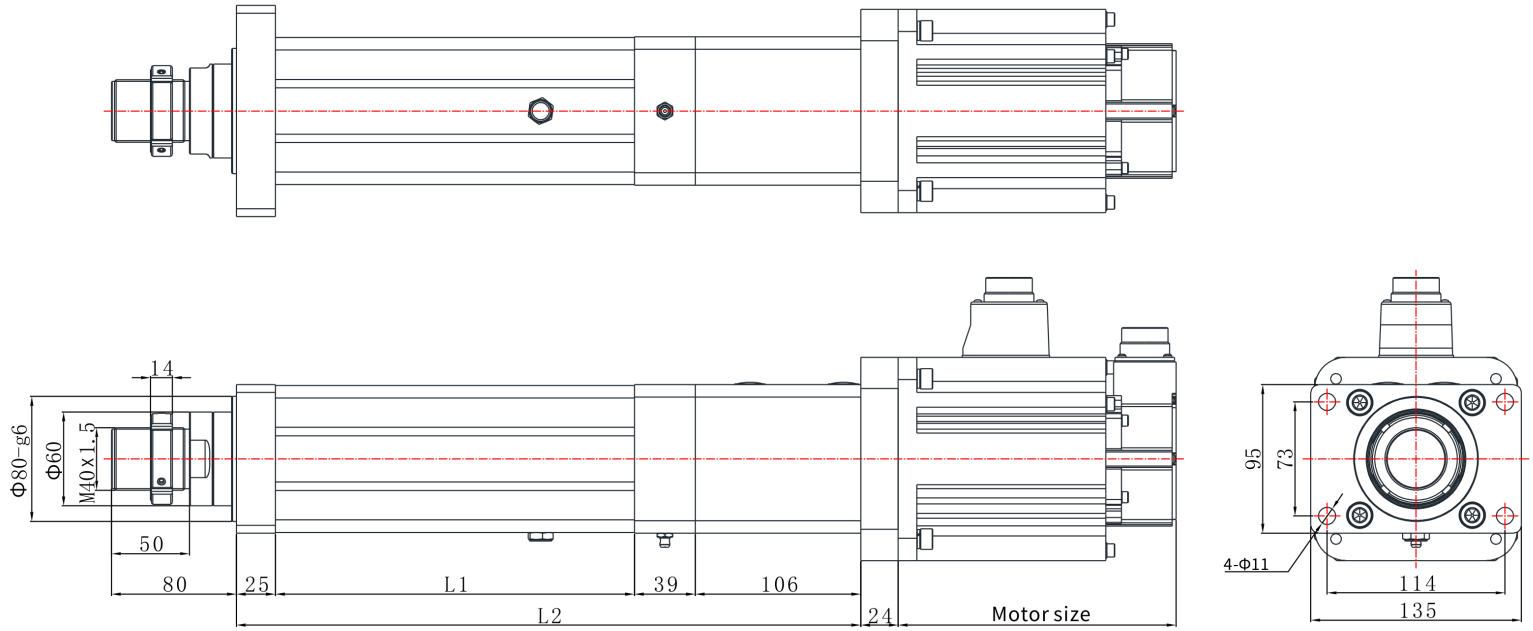

EDA94 | Размерный чертёж

Каталожный чертёж

EDA94 L06 размерный чертёж пояснение:L1=выдвижная длина+130,L2=выдвижная длина+386 | L06

