COME USARE QUESTO ATLANTE

Ogni vista è il disegno di catalogo della variante o del gruppo di rapporto indicato. Usare le etichette stampate, non una misura in scala. Sono disegni di riferimento, non file CAD.

EDT-B-90 / Atlante dei disegni

Sommario

Vista di riduzione superiore	1 viste | pagine 2-2
Vista di riduzione inferiore	1 viste | pagine 3-3
Varianti dell'albero	1 viste | pagine 4-4

CONTATTO HTROBOT

E-mail: emmy@htrobot.com

Sito web: www.htrobot.com

EDT-B-90 | Disegno dimensionale

Disegno di catalogo

EDT-B-90 vista di riduzione superiore dimensioni in mm

减速比：3，4，5，6，7，8，10

Reduction ratio

unit 单位[mm]

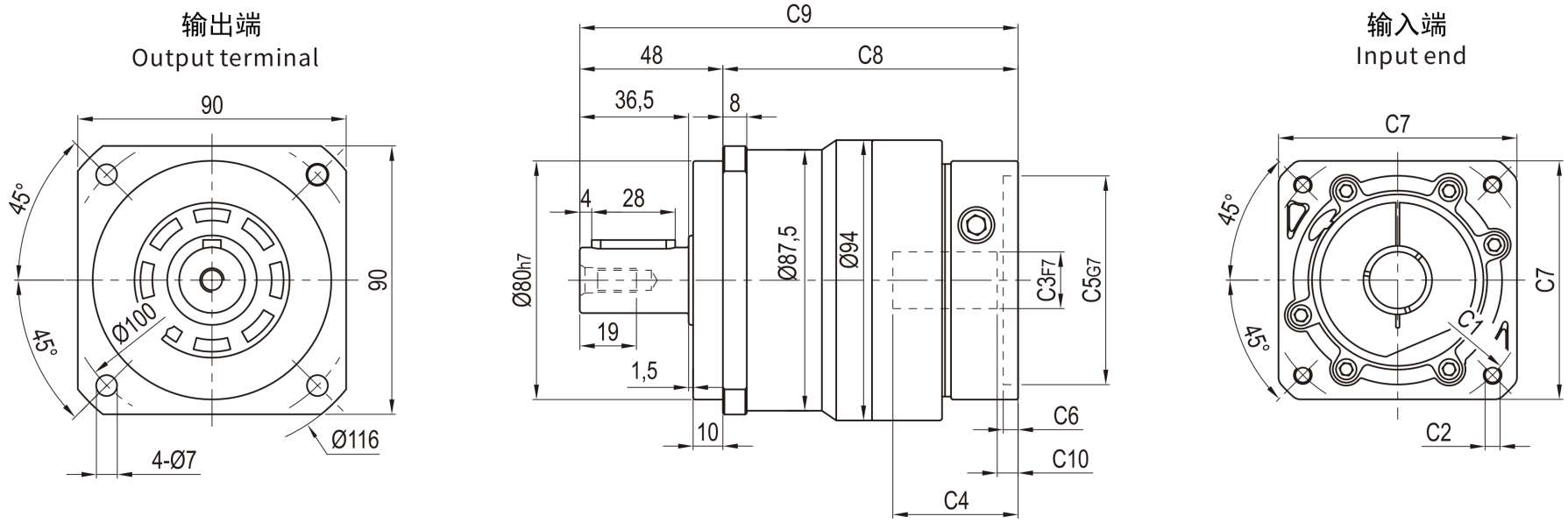

EDT-B-90 | Disegno dimensionale

Disegno di catalogo

EDT-B-90 vista di riduzione inferiore dimensioni in mm

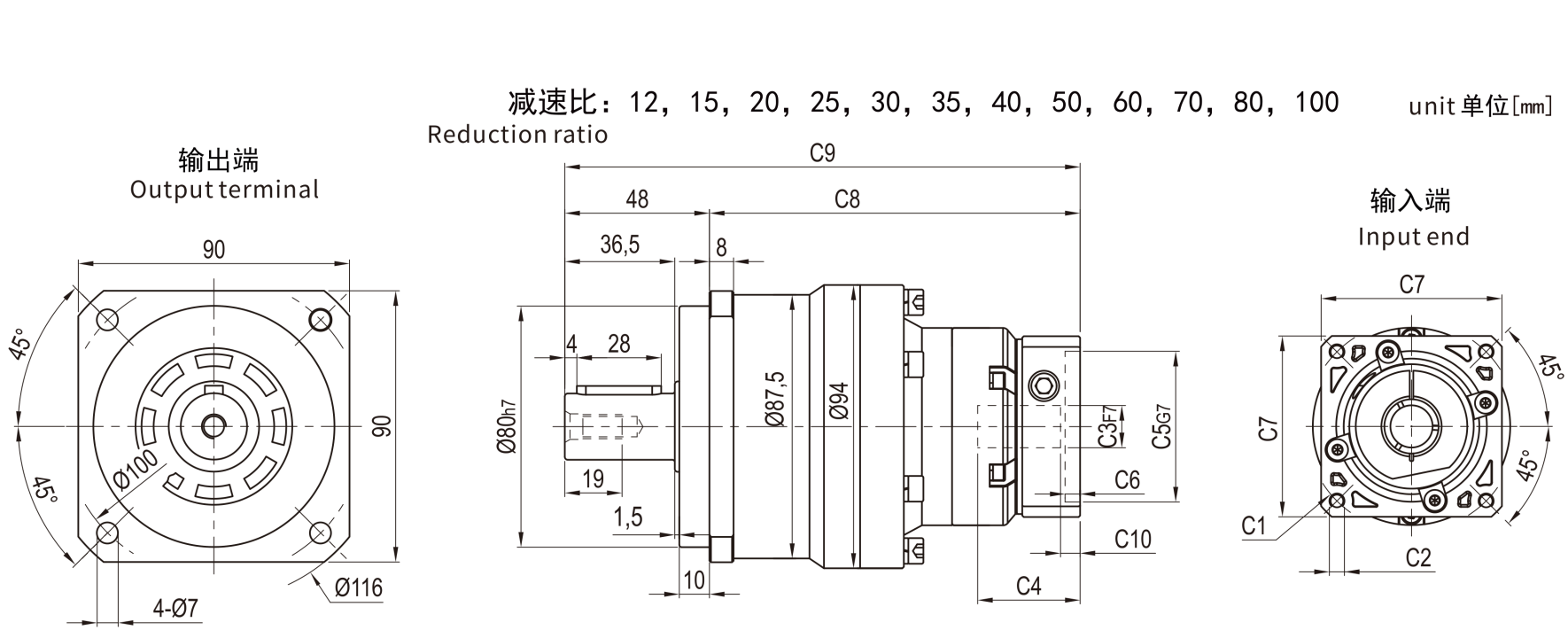

EDT-B-90 | Disegno dimensionale

Disegno di catalogo

EDT-B-90 varianti dell’albero S1 sinistra / S2 destra

