SL100 Abmessungen

Maß- und Einbauansichten. Einheiten sind die auf jeder Ansicht gedruckten Bezeichnungen.

Diese Zeichnungen wählen keinen Hub. Bestätigen Sie den Einbau anhand der bestellten Konfiguration.

Zeichnungen: 2 Ansichten. Seite ohne Abdeckung, Stirnseite ohne Abdeckung

SL100 · Zeichnungen · Seite ohne Abdeckung

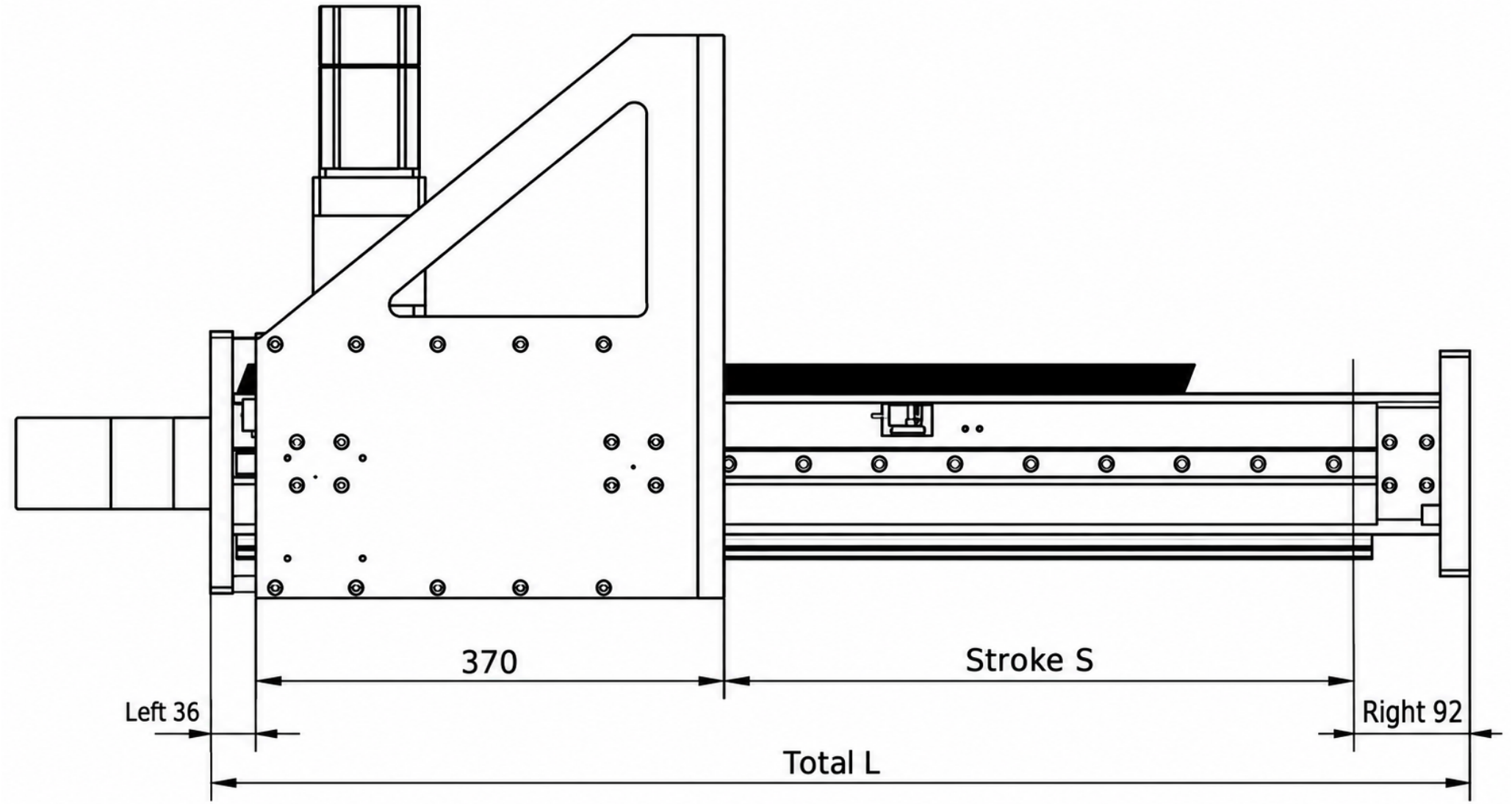

SL100 · Zeichnungen · Stirnseite ohne Abdeckung

