EDA135

Cilindro elettrico servo ad alta precisione e alto carico con corsa personalizzabile EDA135 EDA135

PRODOTTO

Un cilindro elettrico servo per moto lineare guidato in una macchina o linea di produzione.

Specifiche tecniche

Finecorsa	**Interruttore magnetico Interruttore di prossimità**
Velocità massima consentita	**<=250 mm/s**
Spinta massima consentita	**<=100kN**
Angolo di rotazione dello stelo del pistone	**+/-0.3 deg**
Lunghezza estensibile	**<=2000mm**
Diametro interno	**phi120mm**

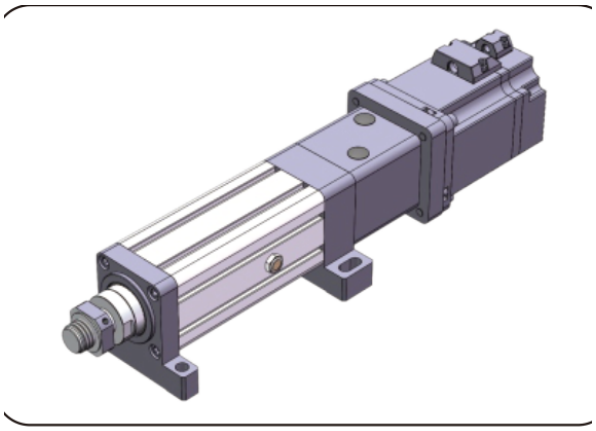

Illustrazione prodotto

Selezione

Scegliere spinta, corsa e velocità come un unico regime. Un massimo di catalogo non implica che gli altri massimi valgano contemporaneamente. Confermare passo vite, montaggio motore, riduzione e collegamento del carico prima dell'ordine.

Parametri di base

Nota: spinta, corsa e velocità vanno combinate con l'uso effettivo; i tre valori limite non possono essere utilizzati insieme.

Diametro esterno	Diametro interno	Spinta massima consentita	Lunghezza estensibile	Velocità massima ammessa Angolo di rotazione dello stelo	Angolo di rotazione dello stelo del pistone	Finecorsa
134x134 mm	phi120mm	<=100KN	<=2000mm	<=250 mm/s	+/-0.3 deg	Interruttore magnetico Interruttore di prossimità

OPZIONI DI AZIONAMENTO E MOTORE

Avanzamento della vite a ricircolo di sfere	Rapporto di velocità della puleggia sincrona (ingresso: uscita)	Rapporto di velocità della puleggia sincrona (ingresso: uscita)	Rapporto di velocità della puleggia sincrona (ingresso: uscita)	Specifiche motore che possono essere installate direttamente	Specifiche motore che possono essere installate direttamente	Riduttori abbinabili	Riduttori abbinabili
10mm	1:1	1.5:1	2:1	130 servo di taglia	180 servo di taglia	115A	80A 100A , , 130A, 180A
20mm	1:1	1.5:1	2:1	130 servo di taglia	180 servo di taglia	142A	130A, 180A

Parametri della vite a ricircolo di sfere

Nota: i parametri della vite a ricircolo di sfere valgono per corse <= 300mm. Per corse maggiori di 300mm rivolgersi al nostro personale tecnico.

Modello della vite a ricircolo di sfere	Tipo	Diametro	Avanzamento della vite a ricircolo di sfere	Ca (KN)	Coa (KN)	Rigidezza della vite a ricircolo di sfere	Diametro della sfera	Albero della vite	Rapporto di snellezza	Precisione di posizionamento | livello di precisione	Precisione di posizionamento | livello di precisione
JFZ5010-8	Vite a ricircolo di sfere	50 mm	10mm	104.1 KN	251.2 KN	/	7.144mm	40K12	1:50	C5/+/-0.01	C7/+/-0.02

emmy@htrobot.com www.htrobot.com

EDA135

Cilindri elettrici

Parametri della vite a ricircolo di sfere (CONTINUAZIONE)

Modello della vite a ricircolo di sfere	Tipo	Diametro	Avanzamento della vite a ricircolo di sfere	Ca (KN)	Coa (KN)	Rigidezza della vite a ricircolo di sfere	Diametro della sfera	Albero della vite	Rapporto di snellezza	Precisione di posizionamento | livello di precisione	Precisione di posizionamento | livello di precisione
SFS5020-3.8	Vite a ricircolo di sfere	50 mm	20mm	13.7 KN	130.7 KN	66Kgf/um	6.35mm	40K12	1:50	C5/+/-0.01	C7/+/-0.02

Parametri dei cuscinetti

Modello del cuscinetto	Cr (KN)	Cor (KN)
Cuscinetto radiale a sfere 6211x2	43.4 KN	29.2 KN
Cuscinetto assiale a sfere piatto 51311	119 KN	246 KN

Pulegge dentate e cinghia

Rapporto di velocità delle pulegge sincrone	Specifiche della ruota motrice	Specifiche della ruota condotta	Numero di denti dell'ingranaggio conduttore	Numero di denti della ruota condotta	Interasse delle pulegge sincrone	Circonferenza della cinghia sincrona	Larghezza della cinghia sincrona
1:1	14M50T72	14M50T62	28	28	196mm	784	50mm
1.5:1	14M50T72	14M50T62	24	36	196mm	812	50mm
2:1	14M50T72	14M50T62	18	36	196mm	784	50mm

Tabella di corrispondenza delle dimensioni (mm)

Tipo di collegamento del carico	phiA	phiB	phiC	C	D	E	F	H	G	M
Filettatura esterna	phi110	phi90	-	70	120	10	14	-	-	M50x2
Filettatura interna	phi110	phi90	-	45	50	10	-	-	-	M30x1.5
Connettore tipo I	phi110	phi90	phi40	-	245	10	40	85	-	-
Cuscinetto a occhio	phi110	phi90	phi50	-	165	10	60	-	-	-
Giunto a Y	phi110	phi90	phi40	-	245	10	40.3	86	85	-

emmy@htrobot.com www.htrobot.com