Servo-Elektrozylinder EDA und EDF

Deutsches Auswahlhandbuch

Servo-Elektrozylinder wandeln Drehbewegung in geführten linearen Schub um. Schub, Hub, Geschwindigkeit, Einschaltdauer, Lastanschluss und Motor-/Getriebeoptionen gemeinsam wählen.

HTROBOT

Mit Sitz in Tianjin arbeitet HTROBOT mit Kunden an industrieller Linearbewegung und Mehrachsautomation. Unser Sortiment vereint Linearmodule, Führungen, Kugelgewindetriebe, Aktoren und XYZ-Tische.

Wir unterstützen Gespräche zu Konstruktionszeichnungen und Anwendungen, um Maße, Einbau und die Bewegungsanordnung zu klären. Teilen Sie den Zielweg, die Last, die Geschwindigkeit und die Betriebsumgebung sowie vorhandene Zeichnungen oder Referenzbilder.

Auswahlhinweise

- Grenzen für Schub, Hub und Geschwindigkeit sind Katalogmaxima. Prüfen Sie sie gemeinsam für den vorgesehenen Einsatz.
- Spindelsteigung, Motoranbau, Getriebeuntersetzung und der Lastanschluss ändern den endgültigen Aktor.
- Zeichnungsatlanten zeigen die Katalogansichten. Sie sind keine CAD-Dateien und keine ausgewählte Ausführung.

Modellreihe

Modell	Schub	Hub	Geschwindigkeit
EDA40	<=0.5kN	<=360 mm	<=250 mm/s
EDA50	<=1.5kN	<=360 mm	<=500 mm/s
EDA60	<=2.7kN	<=800 mm	<=500 mm/s
EDA60Z	<=5kN	<=800 mm	<=500 mm/s
EDA75	<=6.8kN	<=600 mm	<=500 mm/s
EDA75Z	<=8kN	<=600 mm	<=500 mm/s
EDA80	<=20kN	<=750 mm	<=1000 mm/s
EDA94	<=30kN	<=960 mm	<=1000 mm/s
EDA94Z	<=30kN	<=960 mm	<=1000 mm/s
EDA115	<=50kN	<=2000mm	<=250 mm/s
EDA135	<=100kN	<=2000mm	<=250 mm/s
EDA140	<=130kN	<=2000mm	<=250 mm/s
EDA160	<=180kN	<=2000mm	<=250 mm/s
EDA180	<=250kN	<=2000mm	<=250 mm/s
EDA245	<=400kN	<=2000mm	<=250 mm/s
EDA300	<=600kN	<=2000mm	<=250 mm/s
EDF90	<=100KG	<=1800mm	<=50 mm/s

KONTAKT HTROBOT

E-Mail: emmy@htrobot.com

Internetseite: www.htrobot.com

EDA40

Hochpräziser, hochbelastbarer Servo-Elektrozylinder mit anpassbarem Hub EDA40

PRODUKT

Ein Servo-Elektrozylinder für geführte Linearbewegung in einer Maschine oder Fertigungslinie.

Technische Daten

Innendurchmesser	**phi30 mm**
Endschalter	**Magnetschalter**
Maximal zulässige Geschwindigkeit	**<=250 mm/s**
Maximal zulässige Schubkraft	**<=0.5kN**
Drehwinkel der Kolbenstange	**+/-0.3 deg**
Ausfahrbare Länge	**<=360 mm**

Auswahl

Schub, Hub und Geschwindigkeit als eine Einsatzaufgabe wählen. Ein Katalogmaximum bedeutet nicht, dass die anderen Maxima gleichzeitig gelten. Vor der Bestellung Steigung, Motoranbau, Untersetzung und Lastanschluss bestätigen.

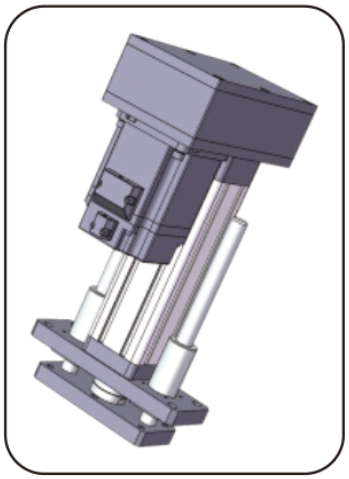

Produktabbildung

EDA50

Hochpräziser, hochbelastbarer Servo-Elektrozylinder mit anpassbarem Hub EDA50

PRODUKT

Ein Servo-Elektrozylinder für geführte Linearbewegung in einer Maschine oder Fertigungslinie.

Technische Daten

Innendurchmesser	**phi40 mm**
Endschalter	**Magnetschalter**
Maximal zulässige Geschwindigkeit	**<=500 mm/s**
Maximal zulässige Schubkraft	**<=1.5kN**
Drehwinkel der Kolbenstange	**+/-0.3 deg**
Ausfahrbare Länge	**<=360 mm**

Auswahl

Schub, Hub und Geschwindigkeit als eine Einsatzaufgabe wählen. Ein Katalogmaximum bedeutet nicht, dass die anderen Maxima gleichzeitig gelten. Vor der Bestellung Steigung, Motoranbau, Untersetzung und Lastanschluss bestätigen.



Produktabbildung

emmy@htrobot.com www.htrobot.com

EDA60

Hochpräziser, hochbelastbarer Servo-Elektrozylinder mit anpassbarem Hub EDA60

PRODUKT

Ein Servo-Elektrozylinder für geführte Linearbewegung in einer Maschine oder Fertigungslinie.

Technische Daten

Innendurchmesser	**phi50 mm**
Endschalter	**Magnetschalter**
Maximal zulässige Geschwindigkeit	**<=500 mm/s**
Maximal zulässige Schubkraft	**<=2.7kN**
Drehwinkel der Kolbenstange	**+/-0.3 deg**
Ausfahrbare Länge	**<=800 mm**

Auswahl

Schub, Hub und Geschwindigkeit als eine Einsatzaufgabe wählen. Ein Katalogmaximum bedeutet nicht, dass die anderen Maxima gleichzeitig gelten. Vor der Bestellung Steigung, Motoranbau, Untersetzung und Lastanschluss bestätigen.

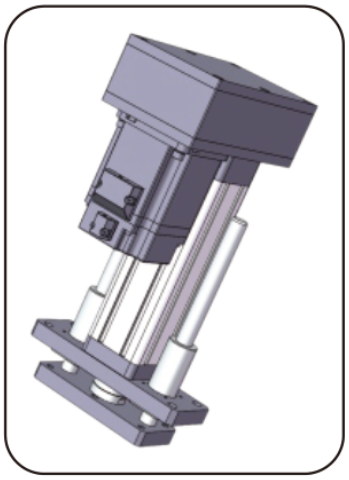

Produktabbildung

emmy@htrobot.com www.htrobot.com

EDA60Z

Hochpräziser, hochbelastbarer Servo-Elektrozylinder mit anpassbarem Hub EDA60Z

PRODUKT

Ein Servo-Elektrozylinder für geführte Linearbewegung in einer Maschine oder Fertigungslinie.

Technische Daten

Endschalter	**Magnetschalter**
Maximal zulässige Geschwindigkeit	**<=500 mm/s**
Maximal zulässige Schubkraft	**<=5kN**
Drehwinkel der Kolbenstange	**+/-0.3 deg**
Ausfahrbare Länge	**<=800 mm**
Innendurchmesser	**phi50 mm**

Auswahl

Schub, Hub und Geschwindigkeit als eine Einsatzaufgabe wählen. Ein Katalogmaximum bedeutet nicht, dass die anderen Maxima gleichzeitig gelten. Vor der Bestellung Steigung, Motoranbau, Untersetzung und Lastanschluss bestätigen.

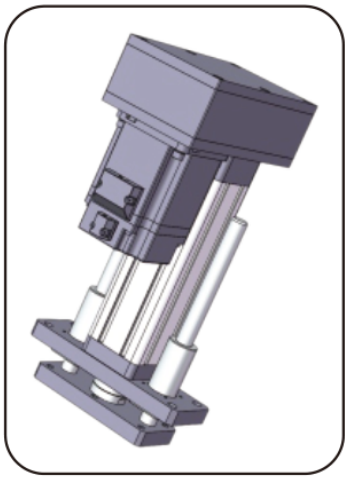

Produktabbildung

EDA75

Hochpräziser, hochbelastbarer Servo-Elektrozylinder mit anpassbarem Hub EDA75

PRODUKT

Ein Servo-Elektrozylinder für geführte Linearbewegung in einer Maschine oder Fertigungslinie.

Technische Daten

Endschalter	**Magnetschalter**
Maximal zulässige Geschwindigkeit	**<=500 mm/s**
Maximal zulässige Schubkraft	**<=6.8kN**
Drehwinkel der Kolbenstange	**+/-0.3 deg**
Ausfahrbare Länge	**<=600 mm**
Innendurchmesser	**phi63 mm**

Auswahl

Schub, Hub und Geschwindigkeit als eine Einsatzaufgabe wählen. Ein Katalogmaximum bedeutet nicht, dass die anderen Maxima gleichzeitig gelten. Vor der Bestellung Steigung, Motoranbau, Untersetzung und Lastanschluss bestätigen.

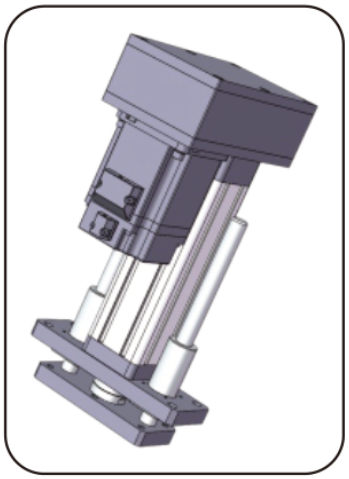

Produktabbildung

emmy@htrobot.com www.htrobot.com

EDA75Z

Hochpräziser, hochbelastbarer Servo-Elektrozylinder mit anpassbarem Hub EDA75Z

PRODUKT

Ein Servo-Elektrozylinder für geführte Linearbewegung in einer Maschine oder Fertigungslinie.

Technische Daten

Endschalter	**Magnetschalter**
Maximal zulässige Geschwindigkeit	**<=500 mm/s**
Maximal zulässige Schubkraft	**<=8kN**
Drehwinkel der Kolbenstange	**+/-0.3 deg**
Ausfahrbare Länge	**<=600 mm**
Innendurchmesser	**phi63 mm**

Auswahl

Schub, Hub und Geschwindigkeit als eine Einsatzaufgabe wählen. Ein Katalogmaximum bedeutet nicht, dass die anderen Maxima gleichzeitig gelten. Vor der Bestellung Steigung, Motoranbau, Untersetzung und Lastanschluss bestätigen.

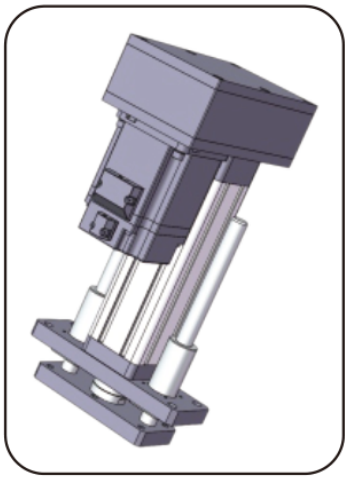

Produktabbildung

EDA80

Hochpräziser, hochbelastbarer Servo-Elektrozylinder mit anpassbarem Hub EDA80

PRODUKT

Ein Servo-Elektrozylinder für geführte Linearbewegung in einer Maschine oder Fertigungslinie.

Technische Daten

Endschalter	**Magnetschalter**
Maximal zulässige Geschwindigkeit	**<=1000 mm/s**
Maximal zulässige Schubkraft	**<=20kN**
Drehwinkel der Kolbenstange	**+/-0.3 deg**
Ausfahrbare Länge	**<=750 mm**
Innendurchmesser	**phi65 mm**

Auswahl

Schub, Hub und Geschwindigkeit als eine Einsatzaufgabe wählen. Ein Katalogmaximum bedeutet nicht, dass die anderen Maxima gleichzeitig gelten. Vor der Bestellung Steigung, Motoranbau, Untersetzung und Lastanschluss bestätigen.

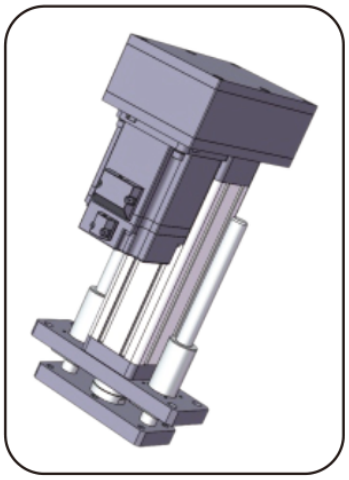

Produktabbildung

emmy@htrobot.com www.htrobot.com

EDA94

Hochpräziser, hochbelastbarer Servo-Elektrozylinder mit anpassbarem Hub EDA94

PRODUKT

Ein Servo-Elektrozylinder für geführte Linearbewegung in einer Maschine oder Fertigungslinie.

Technische Daten

Endschalter	**Magnetschalter**
Maximal zulässige Geschwindigkeit	**<=1000 mm/s**
Maximal zulässige Schubkraft	**<=30kN**
Drehwinkel der Kolbenstange	**+/-0.3 deg**
Ausfahrbare Länge	**<=960 mm**
Innendurchmesser	**phi80mm**

Auswahl

Schub, Hub und Geschwindigkeit als eine Einsatzaufgabe wählen. Ein Katalogmaximum bedeutet nicht, dass die anderen Maxima gleichzeitig gelten. Vor der Bestellung Steigung, Motoranbau, Untersetzung und Lastanschluss bestätigen.

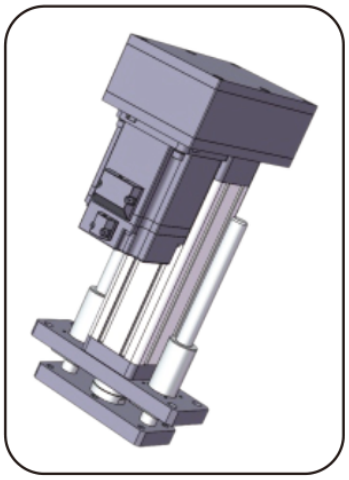

Produktabbildung

EDA94Z

Hochpräziser, hochbelastbarer Servo-Elektrozylinder mit anpassbarem Hub EDA94Z

PRODUKT

Ein Servo-Elektrozylinder für geführte Linearbewegung in einer Maschine oder Fertigungslinie.

Technische Daten

Endschalter	**Magnetschalter**
Maximal zulässige Geschwindigkeit	**<=1000 mm/s**
Maximal zulässige Schubkraft	**<=30kN**
Drehwinkel der Kolbenstange	**+/-0.3 deg**
Ausfahrbare Länge	**<=960 mm**
Innendurchmesser	**phi80mm**

Auswahl

Schub, Hub und Geschwindigkeit als eine Einsatzaufgabe wählen. Ein Katalogmaximum bedeutet nicht, dass die anderen Maxima gleichzeitig gelten. Vor der Bestellung Steigung, Motoranbau, Untersetzung und Lastanschluss bestätigen.

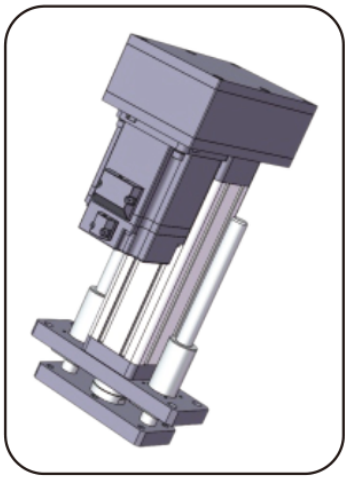

Produktabbildung

EDA115

Hochpräziser, hochbelastbarer Servo-Elektrozylinder mit anpassbarem Hub EDA115

PRODUKT

Ein Servo-Elektrozylinder für geführte Linearbewegung in einer Maschine oder Fertigungslinie.

Technische Daten

Endschalter	**Magnetschalter**
Maximal zulässige Geschwindigkeit	**<=250 mm/s**
Maximal zulässige Schubkraft	**<=50kN**
Drehwinkel der Kolbenstange	**+/-0.3 deg**
Ausfahrbare Länge	**<=2000mm**
Innendurchmesser	**phi100mm**

Auswahl

Schub, Hub und Geschwindigkeit als eine Einsatzaufgabe wählen. Ein Katalogmaximum bedeutet nicht, dass die anderen Maxima gleichzeitig gelten. Vor der Bestellung Steigung, Motoranbau, Untersetzung und Lastanschluss bestätigen.

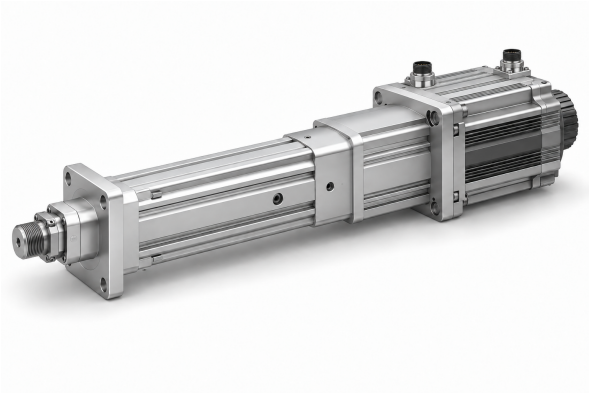

Produktabbildung

EDA135

Hochpräziser, hochbelastbarer Servo-Elektrozylinder mit anpassbarem Hub EDA135 EDA135

PRODUKT

Ein Servo-Elektrozylinder für geführte Linearbewegung in einer Maschine oder Fertigungslinie.

Technische Daten

Endschalter	**Magnetschalter Näherungsschalter**
Maximal zulässige Geschwindigkeit	**<=250 mm/s**
Maximal zulässige Schubkraft	**<=100kN**
Drehwinkel der Kolbenstange	**+/-0.3 deg**
Ausfahrbare Länge	**<=2000mm**
Innendurchmesser	**phi120mm**

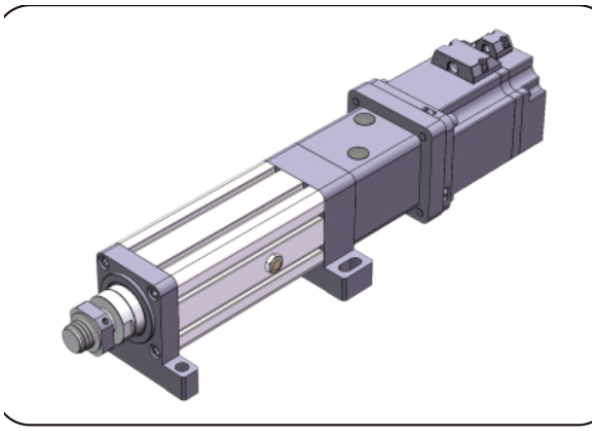

Produktabbildung

Auswahl

Schub, Hub und Geschwindigkeit als eine Einsatzaufgabe wählen. Ein Katalogmaximum bedeutet nicht, dass die anderen Maxima gleichzeitig gelten. Vor der Bestellung Steigung, Motoranbau, Untersetzung und Lastanschluss bestätigen.

emmy@htrobot.com www.htrobot.com

EDA140

Hochpräziser, hochbelastbarer Servo-Elektrozylinder mit anpassbarem Hub EDA140 EDA140

PRODUKT

Ein Servo-Elektrozylinder für geführte Linearbewegung in einer Maschine oder Fertigungslinie.

Technische Daten

Endschalter	**Näherungsschalter**
Maximal zulässige Geschwindigkeit	**<=250 mm/s**
Maximal zulässige Schubkraft	**<=130kN**
Drehwinkel der Kolbenstange	**+/-0.3 deg**
Ausfahrbare Länge	**<=2000mm**
Innendurchmesser	**phi110mm**

Auswahl

Schub, Hub und Geschwindigkeit als eine Einsatzaufgabe wählen. Ein Katalogmaximum bedeutet nicht, dass die anderen Maxima gleichzeitig gelten. Vor der Bestellung Steigung, Motoranbau, Untersetzung und Lastanschluss bestätigen.

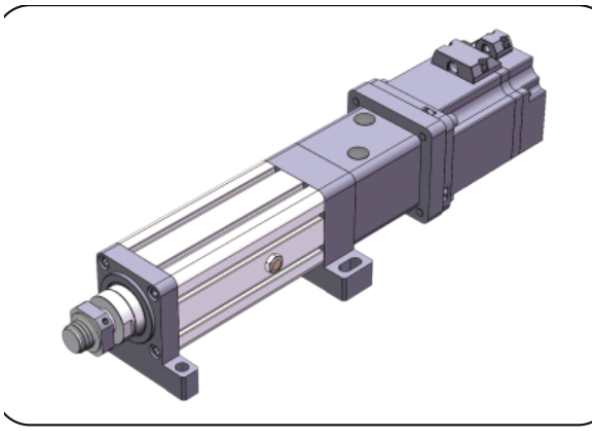

Produktabbildung

EDA160

Hochpräziser, hochbelastbarer Servo-Elektrozylinder mit anpassbarem Hub EDA160 EDA160

PRODUKT

Ein Servo-Elektrozylinder für geführte Linearbewegung in einer Maschine oder Fertigungslinie.

Technische Daten

Endschalter	**Näherungsschalter**
Maximal zulässige Geschwindigkeit	**<=250 mm/s**
Maximal zulässige Schubkraft	**<=180kN**
Drehwinkel der Kolbenstange	**+/-0.3 deg**
Ausfahrbare Länge	**<=2000mm**
Innendurchmesser	**phi140mm**

Auswahl

Schub, Hub und Geschwindigkeit als eine Einsatzaufgabe wählen. Ein Katalogmaximum bedeutet nicht, dass die anderen Maxima gleichzeitig gelten. Vor der Bestellung Steigung, Motoranbau, Untersetzung und Lastanschluss bestätigen.

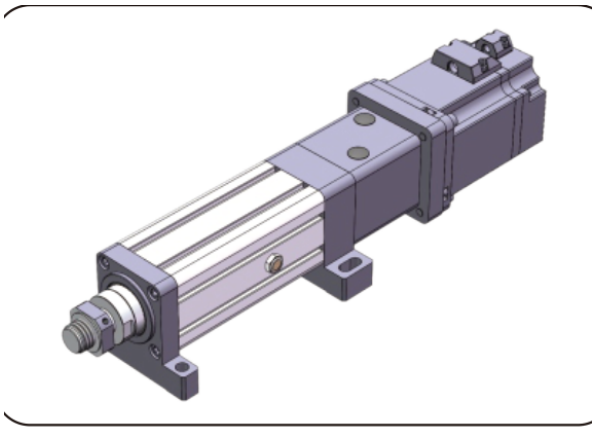

Produktabbildung

emmy@htrobot.com www.htrobot.com

EDA180

Hochpräziser, hochbelastbarer Servo-Elektrozylinder mit anpassbarem Hub EDA180 EDA180

PRODUKT

Ein Servo-Elektrozylinder für geführte Linearbewegung in einer Maschine oder Fertigungslinie.

Technische Daten

Endschalter	**Näherungsschalter**
Maximal zulässige Geschwindigkeit	**<=250 mm/s**
Maximal zulässige Schubkraft	**<=250kN**
Drehwinkel der Kolbenstange	**+/-0.3 deg**
Ausfahrbare Länge	**<=2000mm**
Innendurchmesser	**phi160mm**

Auswahl

Schub, Hub und Geschwindigkeit als eine Einsatzaufgabe wählen. Ein Katalogmaximum bedeutet nicht, dass die anderen Maxima gleichzeitig gelten. Vor der Bestellung Steigung, Motoranbau, Untersetzung und Lastanschluss bestätigen.

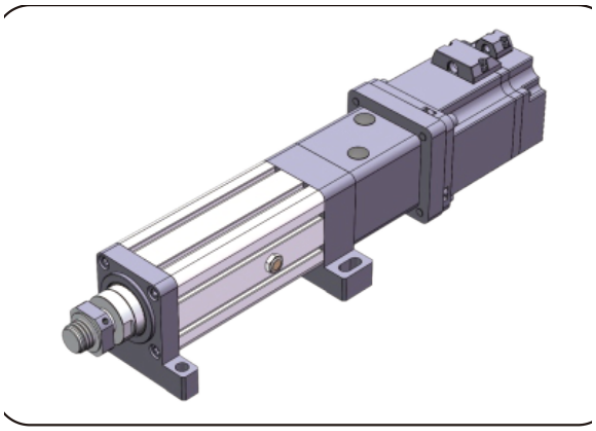

Produktabbildung

emmy@htrobot.com www.htrobot.com

EDA245

Hochpräziser, hochbelastbarer Servo-Elektrozylinder mit anpassbarem Hub EDA245

PRODUKT

Ein Servo-Elektrozylinder für geführte Linearbewegung in einer Maschine oder Fertigungslinie.

Technische Daten

Endschalter	**Näherungsschalter**
Maximal zulässige Geschwindigkeit	**<=250 mm/s**
Maximal zulässige Schubkraft	**<=400kN**
Drehwinkel der Kolbenstange	**+/-0.3 deg**
Ausfahrbare Länge	**<=2000mm**
Innendurchmesser	**phi180mm**

Auswahl

Schub, Hub und Geschwindigkeit als eine Einsatzaufgabe wählen. Ein Katalogmaximum bedeutet nicht, dass die anderen Maxima gleichzeitig gelten. Vor der Bestellung Steigung, Motoranbau, Untersetzung und Lastanschluss bestätigen.

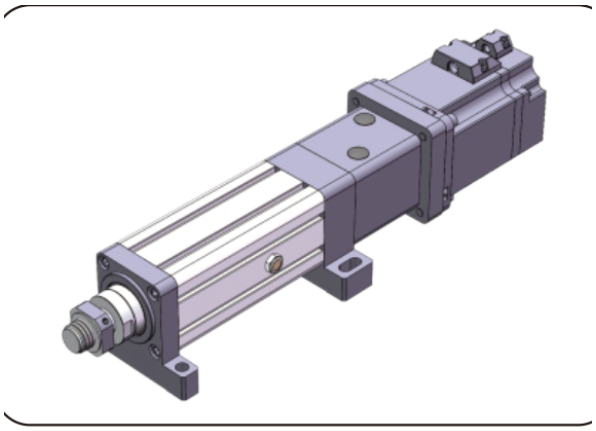

Produktabbildung

emmy@htrobot.com www.htrobot.com

EDA300

Hochpräziser, hochbelastbarer Servo-Elektrozylinder mit anpassbarem Hub EDA300

PRODUKT

Ein Servo-Elektrozylinder für geführte Linearbewegung in einer Maschine oder Fertigungslinie.

Technische Daten

Endschalter	**Näherungsschalter**
Maximal zulässige Geschwindigkeit	**<=250 mm/s**
Maximal zulässige Schubkraft	**<=600kN**
Drehwinkel der Kolbenstange	**+/-0.3 deg**
Ausfahrbare Länge	**<=2000mm**
Innendurchmesser	**phi230mm**

Auswahl

Schub, Hub und Geschwindigkeit als eine Einsatzaufgabe wählen. Ein Katalogmaximum bedeutet nicht, dass die anderen Maxima gleichzeitig gelten. Vor der Bestellung Steigung, Motoranbau, Untersetzung und Lastanschluss bestätigen.

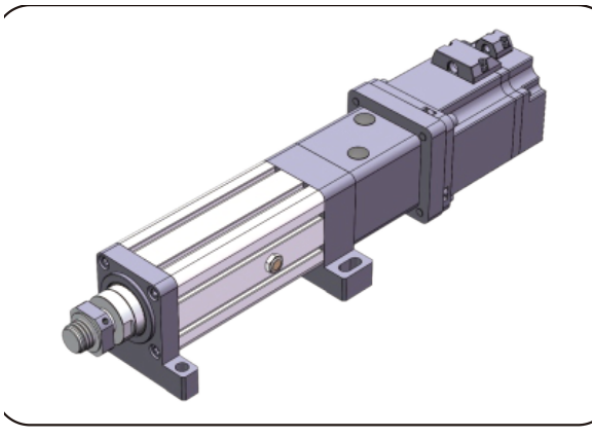

Produktabbildung

EDF90

Hochpräziser, hochbelastbarer Servo-Elektrozylinder mit anpassbarem Hub EDF94

PRODUKT

Ein Servo-Elektrozylinder für geführte Linearbewegung in einer Maschine oder Fertigungslinie.

Technische Daten

Außendurchmesser	**phi90 mm**
Maximal zulässige Schubkraft	**<=100KG**
Ausfahrbare Länge	**<=1800mm**
Maximal zulässige Geschwindigkeit	**<=50 mm/s**

Auswahl

Schub, Hub und Geschwindigkeit als eine Einsatzaufgabe wählen. Ein Katalogmaximum bedeutet nicht, dass die anderen Maxima gleichzeitig gelten. Vor der Bestellung Steigung, Motoranbau, Untersetzung und Lastanschluss bestätigen.

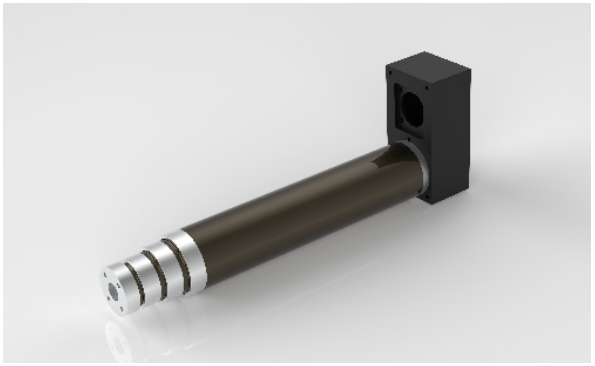

Produktabbildung

emmy@htrobot.com www.htrobot.com