Série d’axes télescopiques HTSL150

SL150 · Série d’axes télescopiques

Vérifier le support et le montage sur toute la plage d’extension. Inclure le moment de charge et l’espace câbles dans l’examen d’installation.

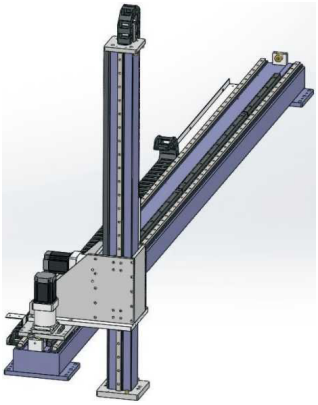

SL illustration de la série

Spécifications examinées

Paramètre	Valeur
Répétabilité	±0.1 mm
Charge verticale	300 kg
Pas d’engrenage	250 mm
Numéro de réducteur (en-tête imprimé mm)	180 mm
Spécification d’engrenage	3M
Guidage linéaire (code source)	30
Exemple de commande (référence)	SL150-L250-S500-R160-C4-D
Modèle de capteur	Extérieur FC307 (NPN)
Plage de course et incrément	100-2050mm/intervalle 50

Les dessins d’installation se trouvent dans l’atlas dimensionnel séparé.

emmy@htrobot.com www.htrobot.com

Référence d’ingénierie

Notes d’application

Référence d’application: La source décrit des axes télescopiques pour manutention, palettisation et tri dans des équipements logistiques, automobiles et médicaux, avec le transport vertical comme application gain de place.

Référence d’installation: Avec et sans capot à soufflet sont montrés sur la page de dessin source en vis-à-vis.

Écarts de commande et de spécification: Le réducteur d’exemple est R160 et son annotation 160mm ; le tableau de base indique 180mm.