SL100 Dimensiones

Vistas de dimensiones e instalación. Las unidades son las etiquetas impresas en cada vista.

Estos dibujos no seleccionan una carrera. Confirme el montaje respecto a la configuración que pida.

Dibujos: 2 vistas. lado sin cubierta, extremo sin cubierta

SL100 · Dibujos · lado sin cubierta

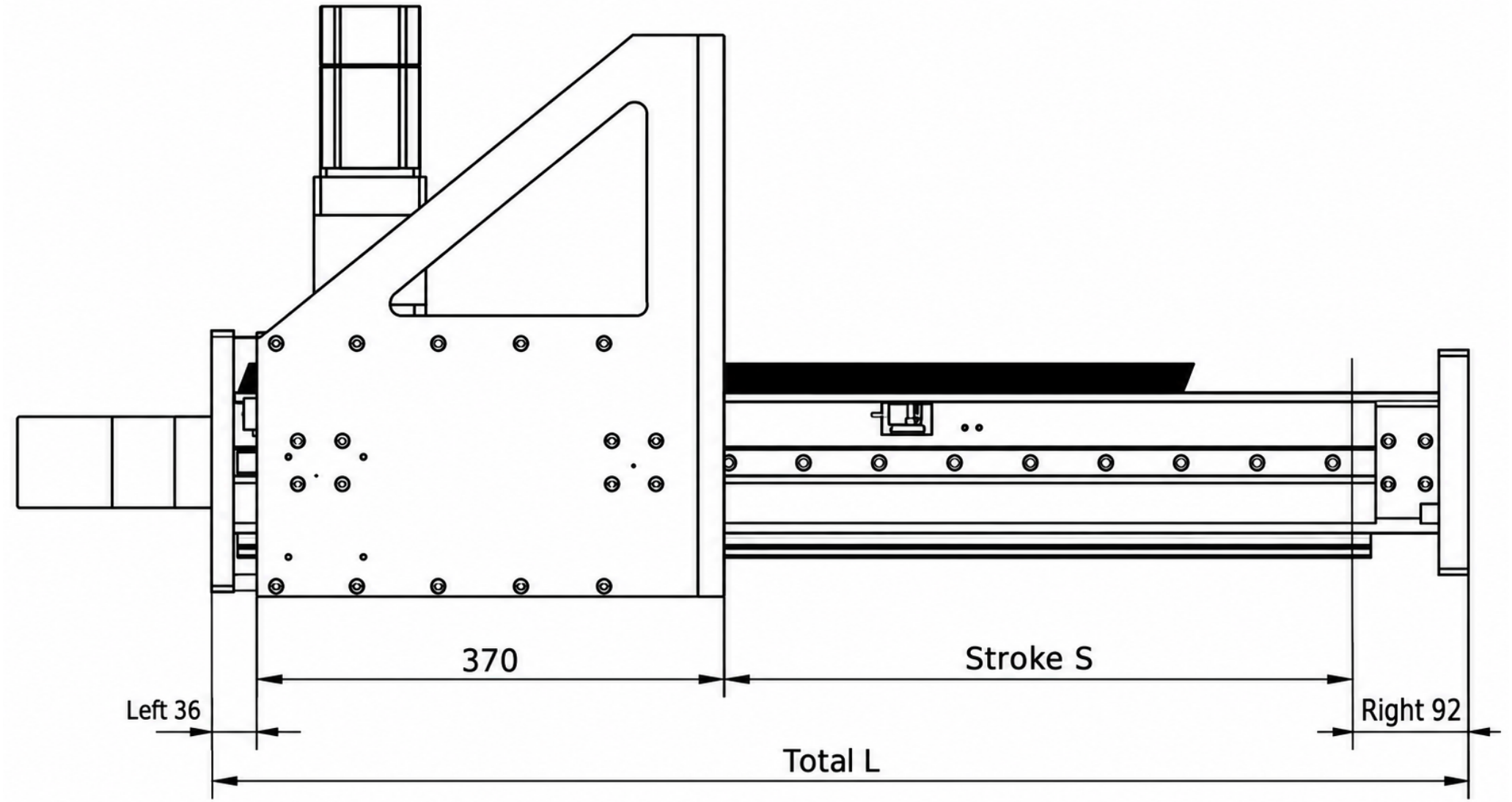

SL100 · Dibujos · extremo sin cubierta

