SL100 ຂະໜາດ

ມຸມມອງຂະໜາດ ແລະຕົດຕັ້ງ. ຫົວໜ່ວຍແມ່ນຢ້າຍທີ່ພົມໃນແຕ່ລະມຸມມອງ.

ແຜນເຫຼົ່ານີ້ບໍ່ໄດ້ເລືອກຊະໂກ. ຢືນຢັນການຕົດຕັ້ງຕາມການຕັ້ງຄ່າທີ່ທ່ານສັ່ງ.

ແຜນ: 2 ມຸມມອງ. ດ້ານຂ້າງບໍ່ມີຝາ, ຢາຍບໍ່ມີຝາ

SL100 · ແຜນ · ດ້ານຂ້າງຍ້ອນ

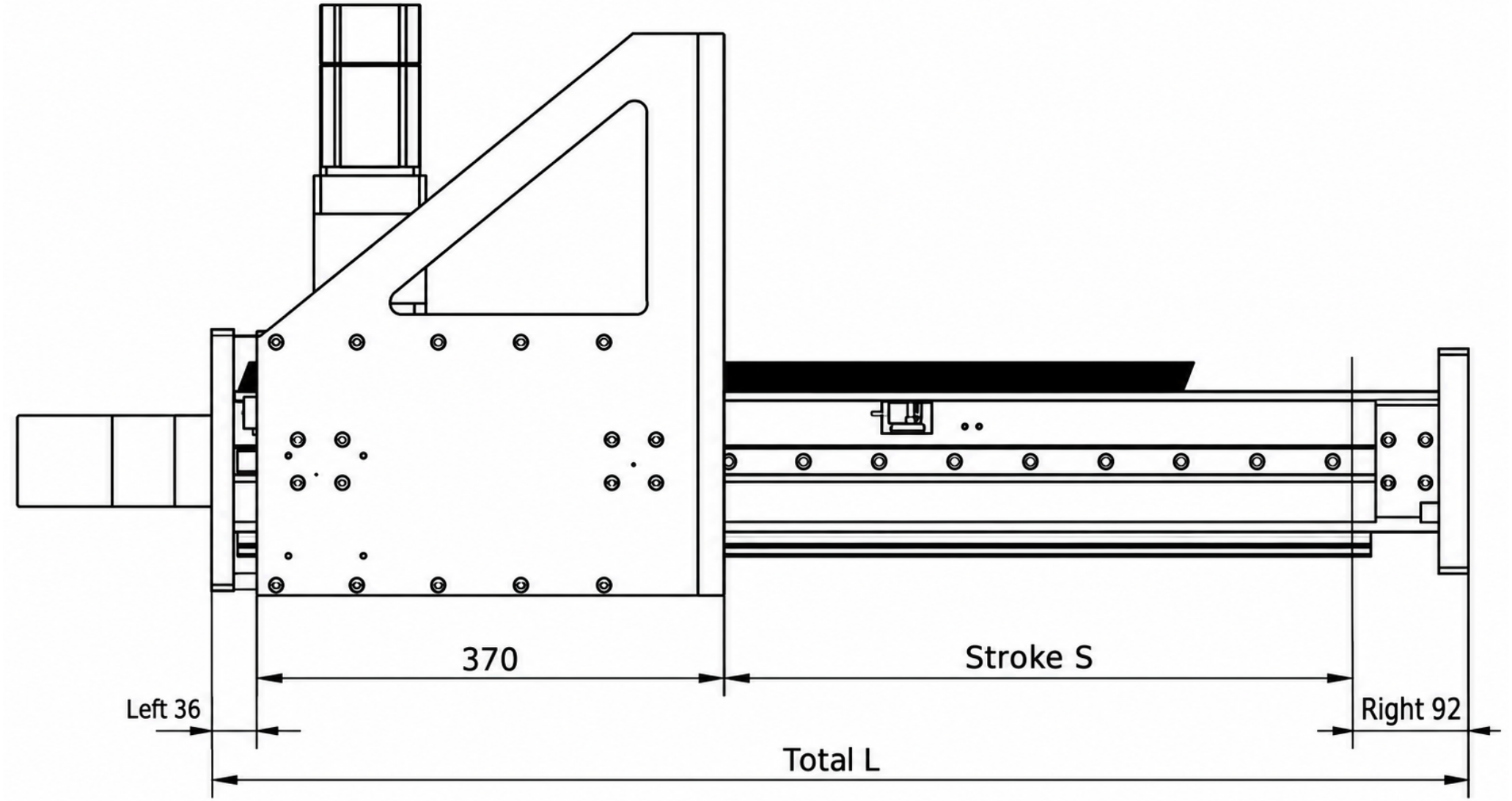

SL100 · ແຜນ · ປາຍບໍ່ມີຝາ

