KTH12 Размеры

Виды размеров и монтажа. Единицы — это обозначения, напечатанные на каждом виде.

Эти чертежи не выбирают ход. Подтвердите монтаж по заказываемой конфигурации.

Чертежи: 2 виды. торец BD, исходный вид, торец BM, исходный вид

KTH12 · Чертежи · торец BD, исходный вид

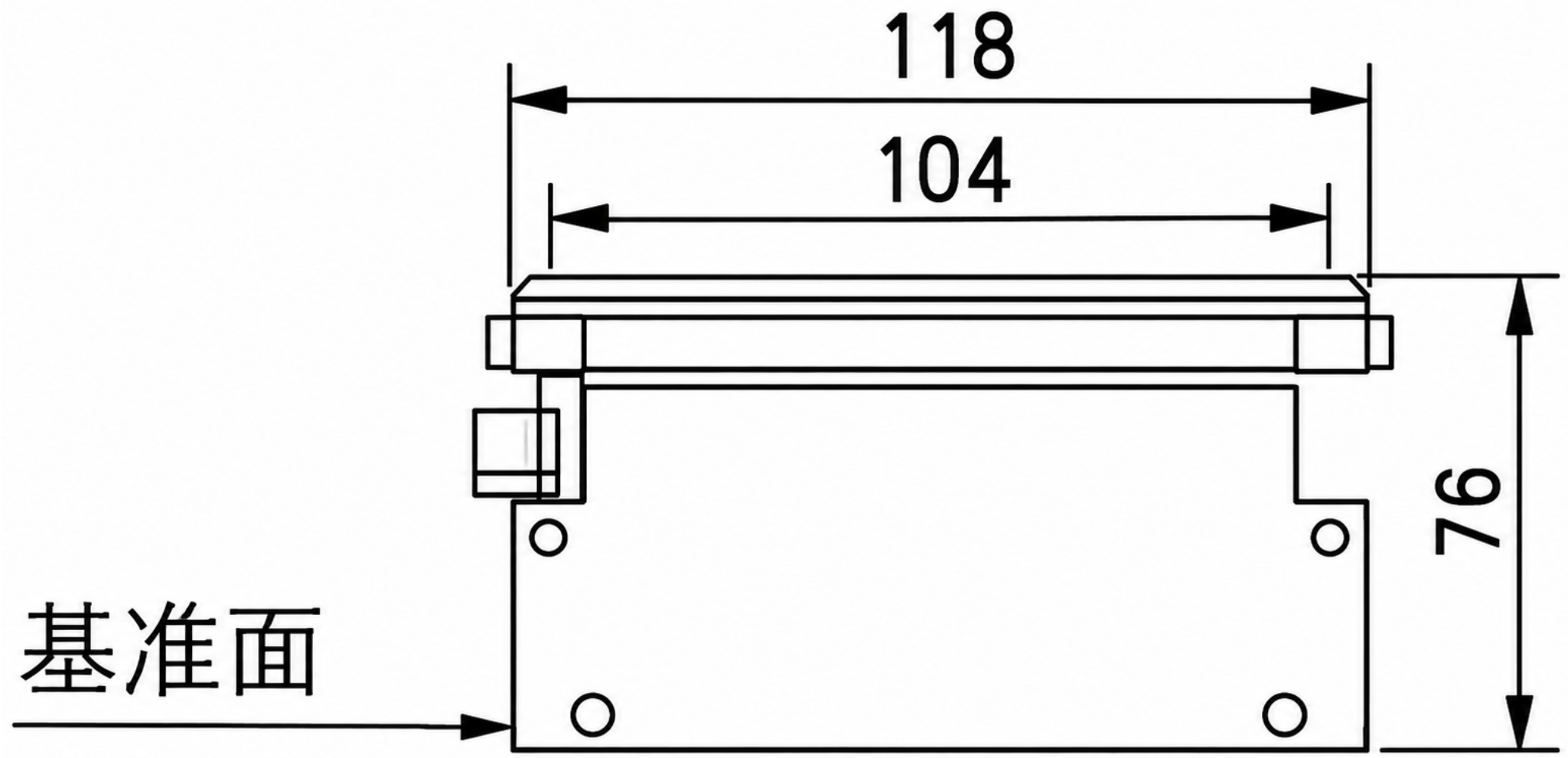

KTH12 · Чертежи · торец BM, исходный вид

