MDC135 치수

치수 및 설치 뷰. 단위는 각 뷰에 인쇄된 라벨입니다.

이 도면들은 스트로크를 선정하지 않습니다. 주문하는 구성에 대해 장착을 확인하십시오.

좌측 L: 4 뷰. 뷰 1, 뷰 2, 뷰 3, 단면 플랜지

우측 R: 4 뷰. 뷰 1, 뷰 2, 뷰 3, 단면 플랜지

좌측 L: 1 뷰. 공학 개요

우측 R: 1 뷰. 공학 개요

MDC135 · 좌측 L · 뷰 1

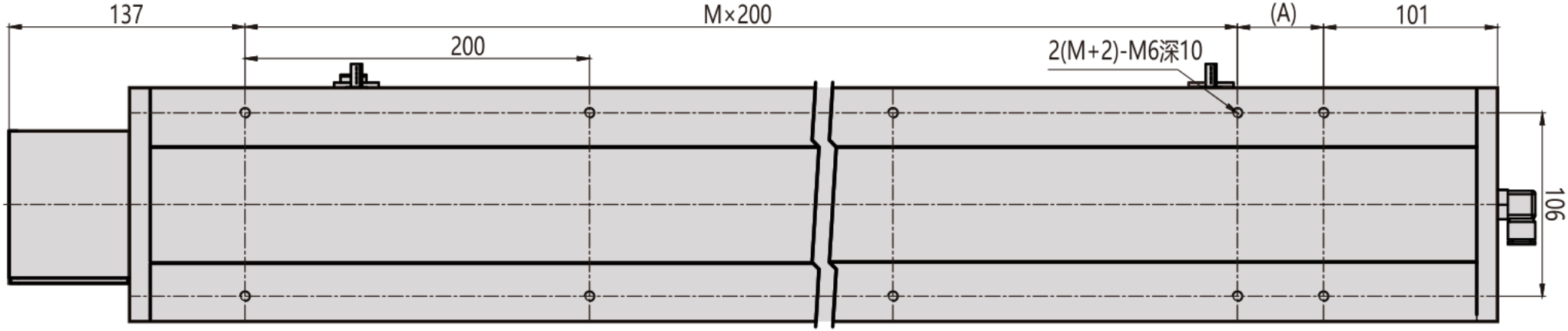

MDC135 · 좌측 L · 뷰 2

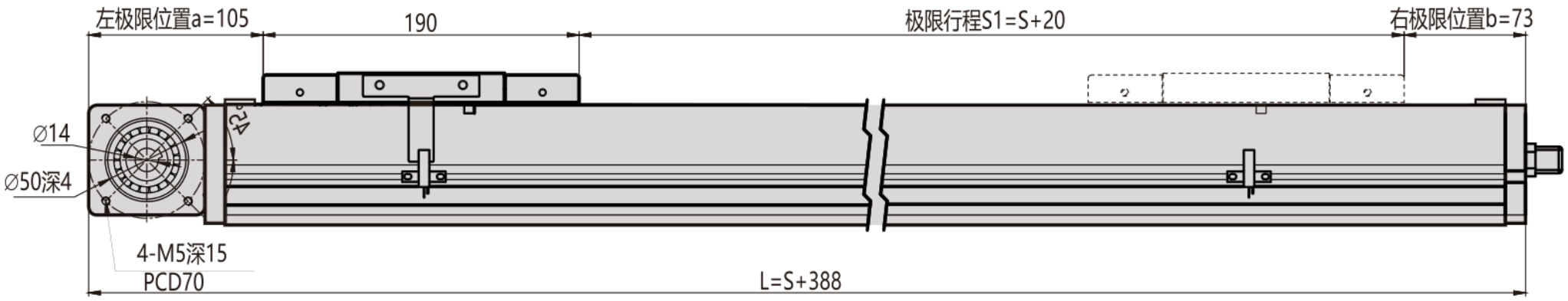

MDC135 · 좌측 L · 뷰 3

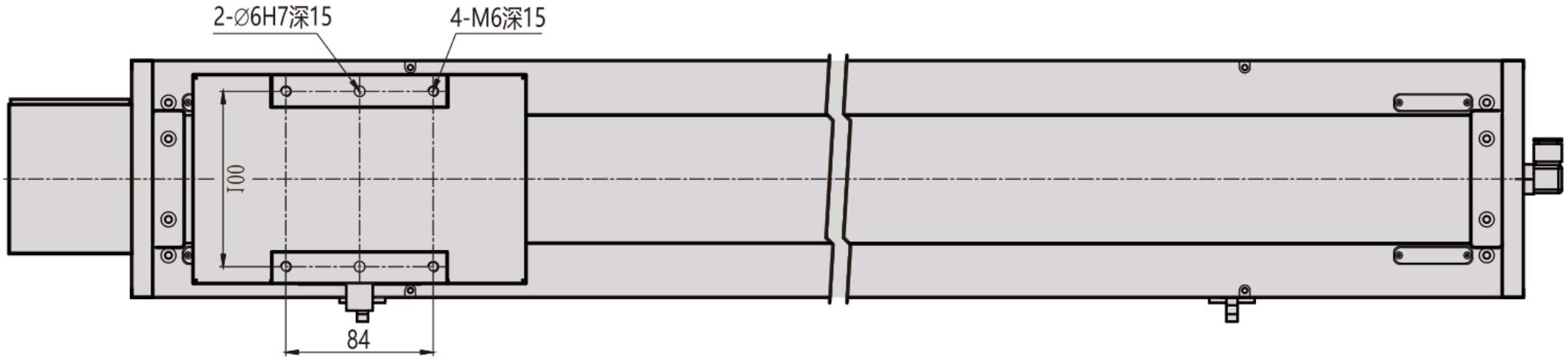

MDC135 · 좌측 L · 단면 플랜지

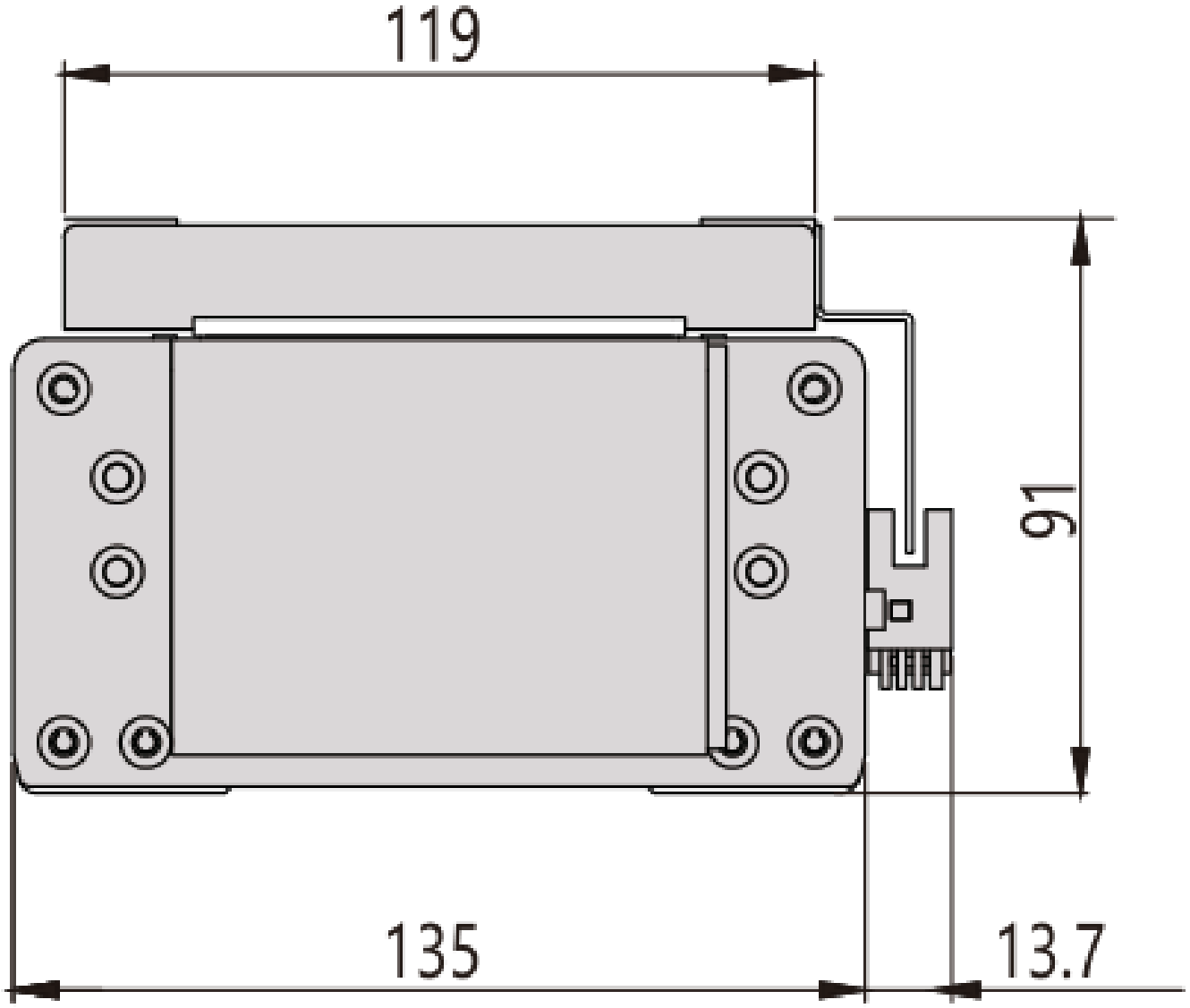

MDC135 · 우측 R · 뷰 1

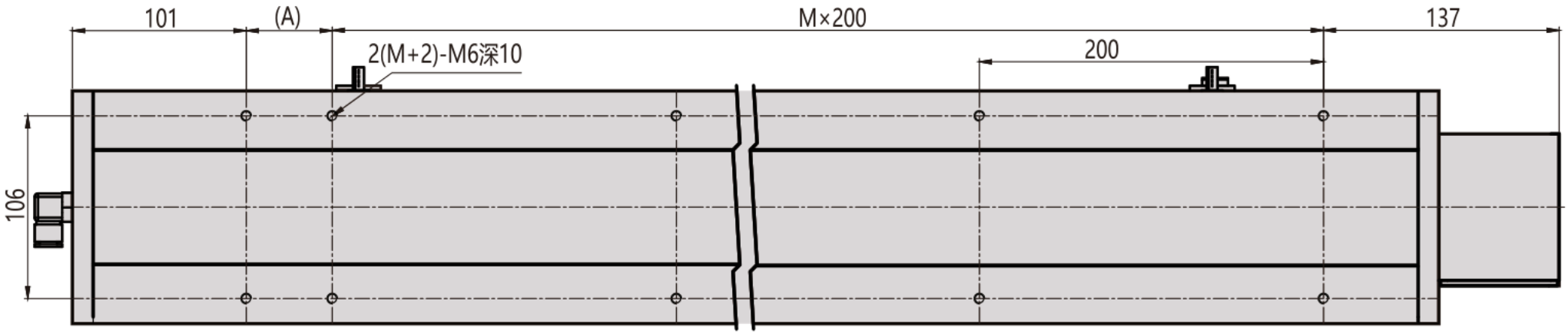

MDC135 · 우측 R · 뷰 2

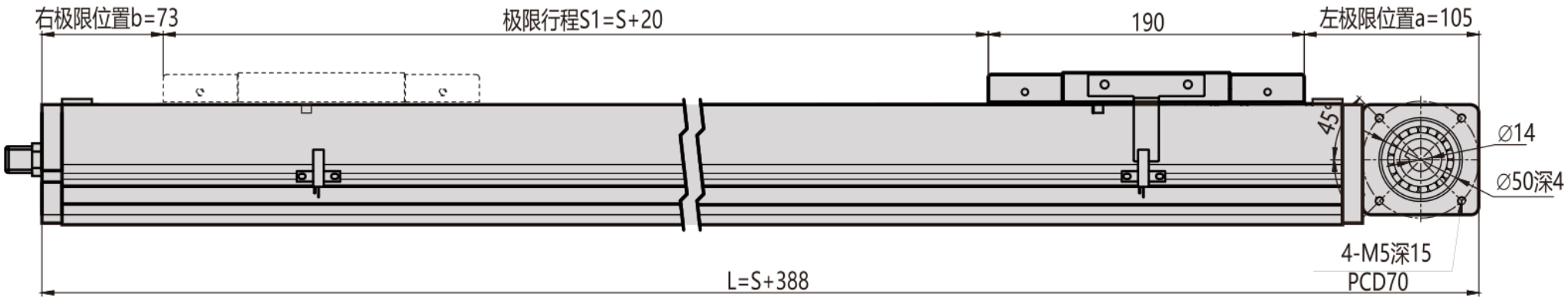

MDC135 · 우측 R · 뷰 3

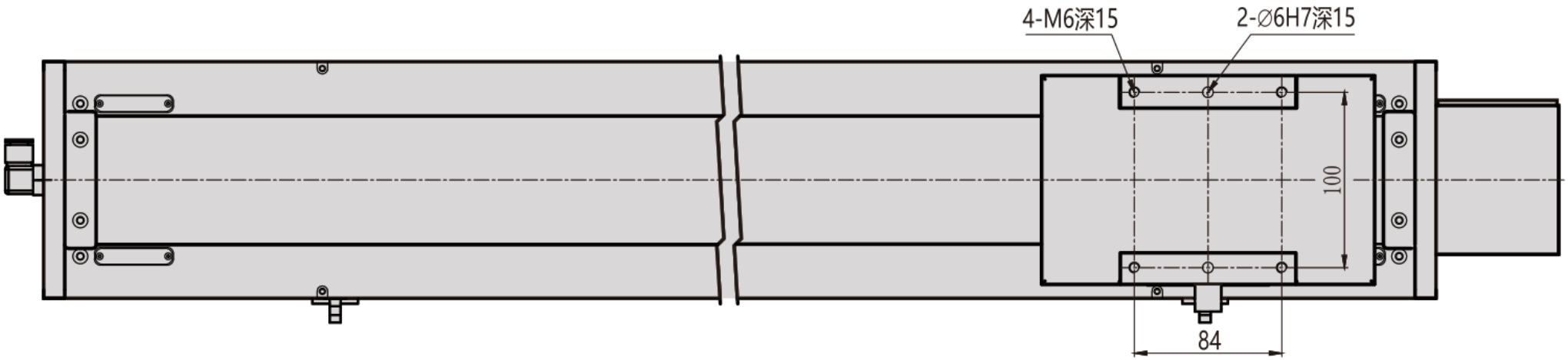

MDC135 · 우측 R · 단면 플랜지

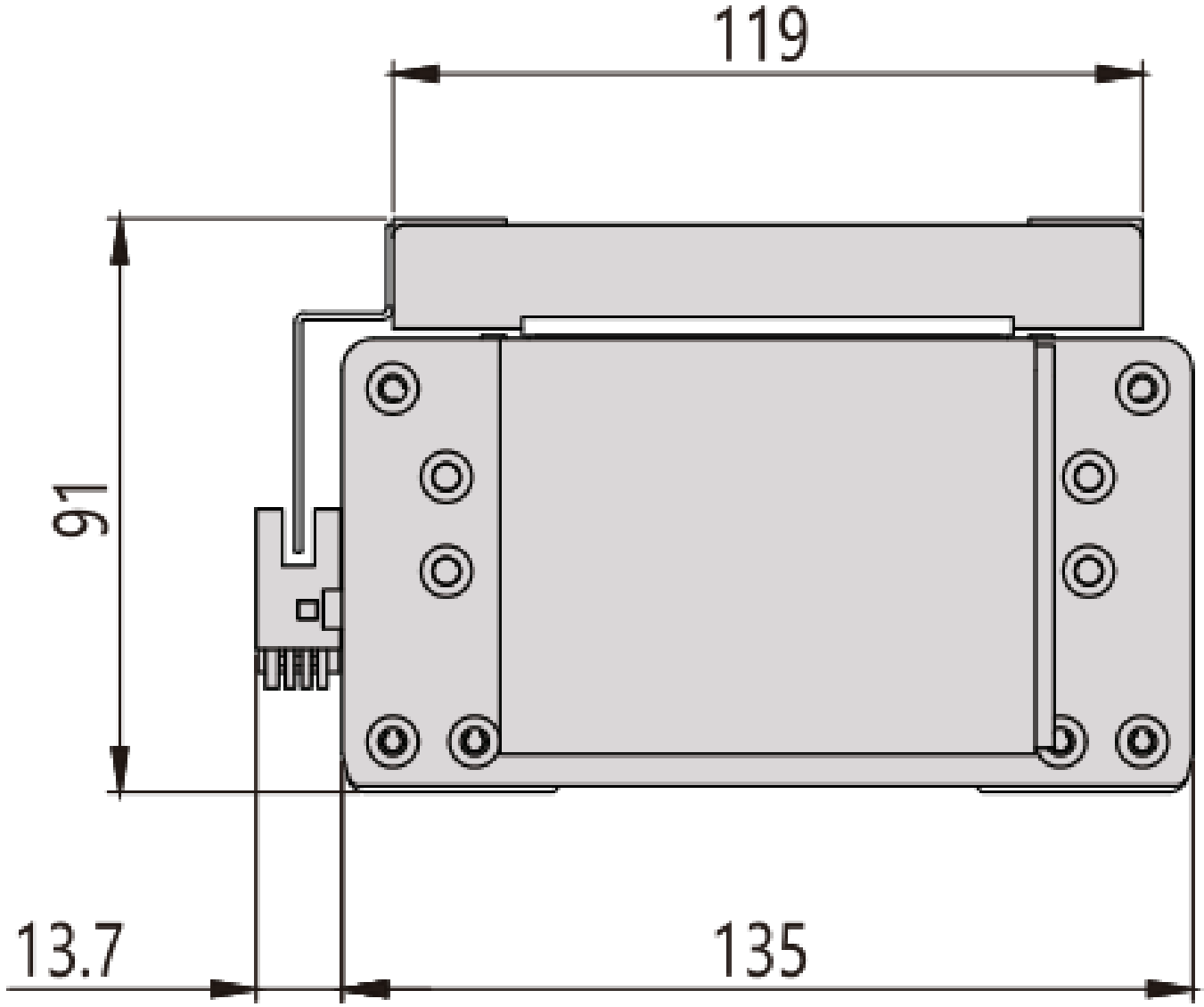

MDC135 · 좌측 L · 공학 개요

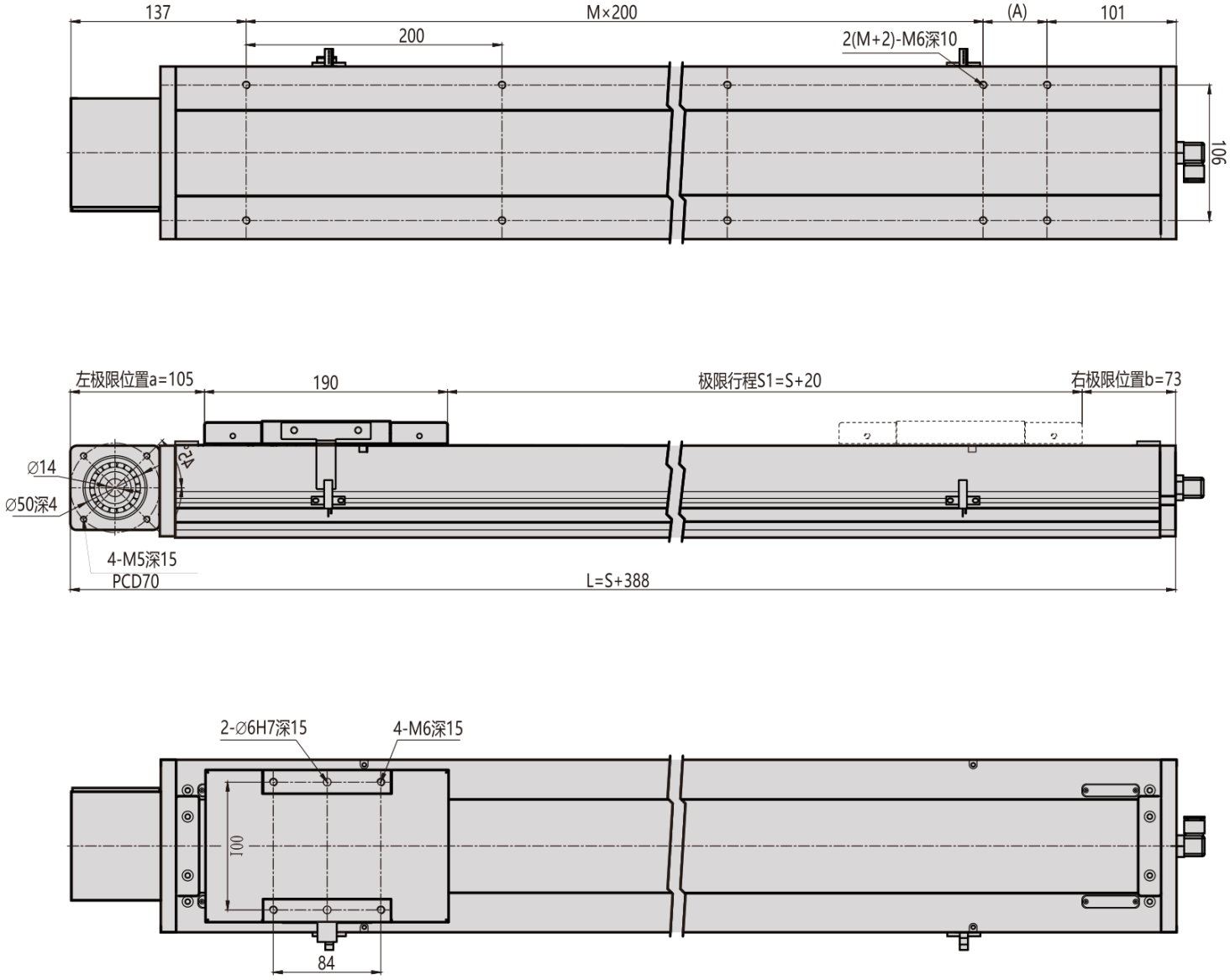

MDC135 · 우측 R · 공학 개요

