TKK86 الأبعاد

مناظر الأبعاد والتركيب. الوحدات هي التسميات المطبوعة على كل منظر.

هذه الرسوم لا تختار شوطاً. أكّد التركيب مقابل التكوين الذي تطلبه.

الرسوم4 : مناظر. بدون غطاء، مع الغطاء، مناظر محول المحرك 1، مناظر محول المحرك 2

TKK86 · الرسوم · بدون غطاء

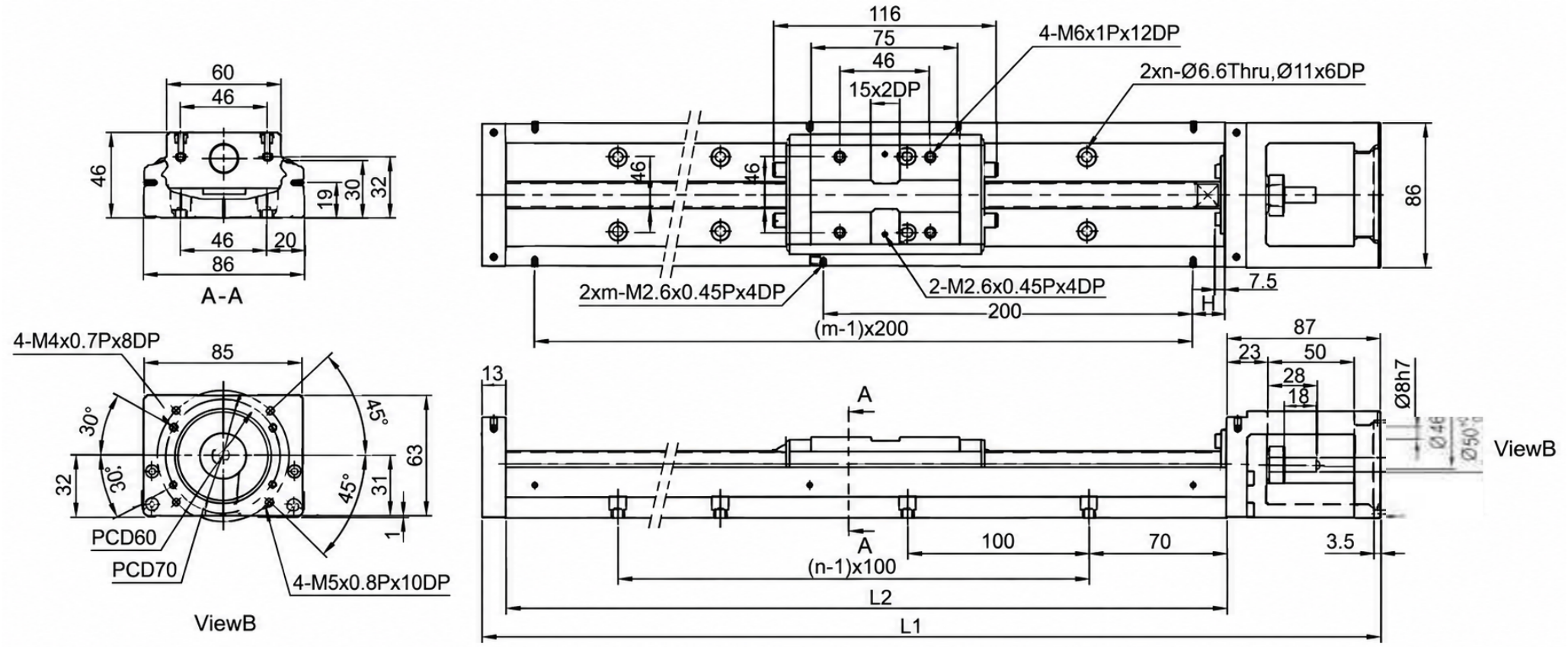

TKK86 · الرسوم · مع الغطاء

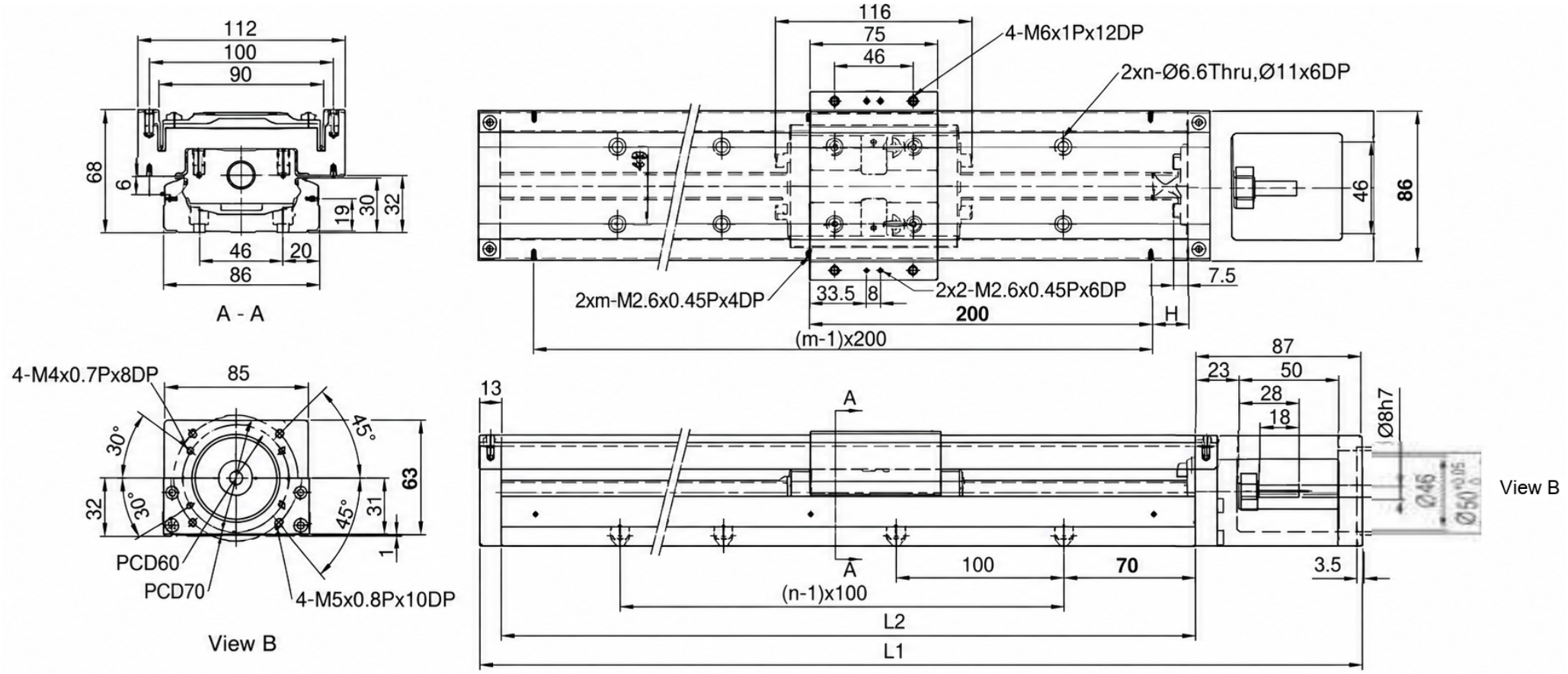

TKK86 · الرسوم · مناظر محول المحرك 1

Motor Adaptor Flange F0

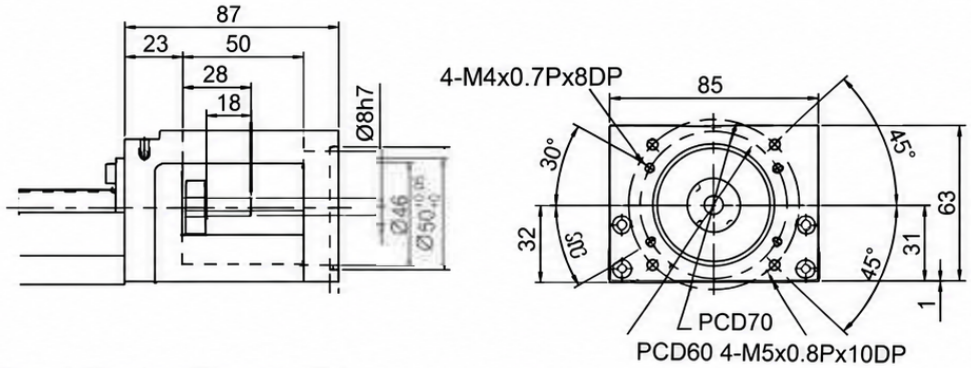

Motor Adaptor Flange F1

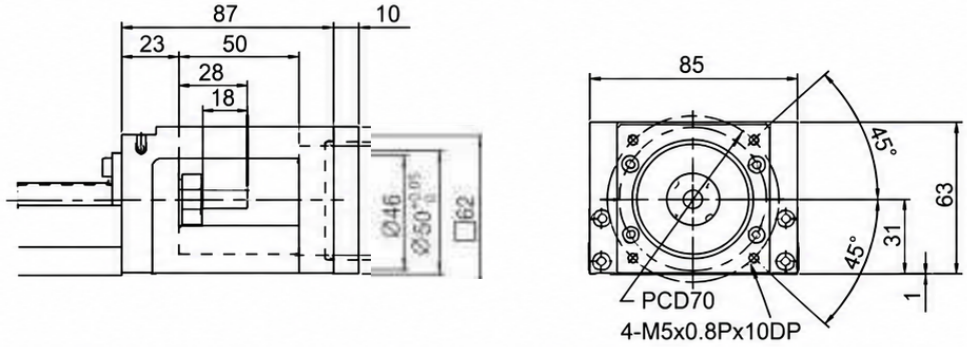

Motor Adaptor Flange F4

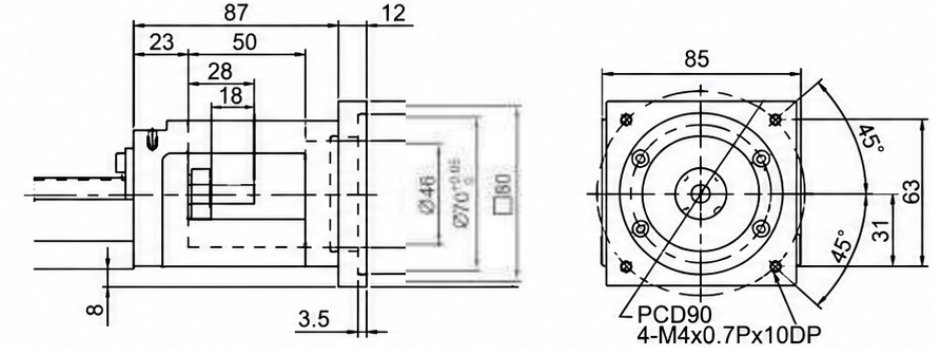

TKK86 · الرسوم · مناظر محول المحرك 2

Motor Adaptor Flange F2

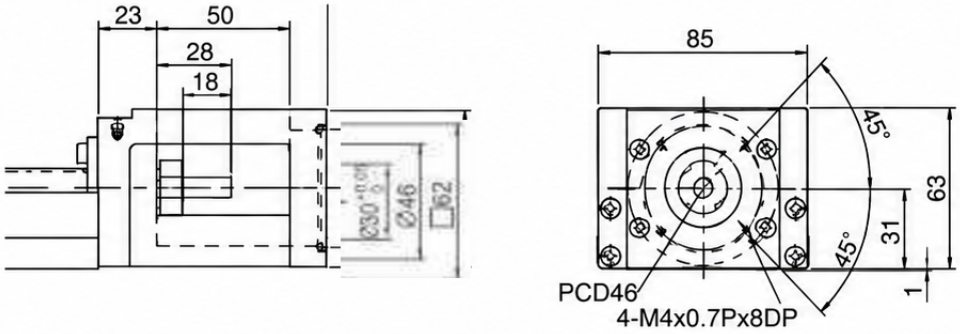

Motor Adaptor Flange F5

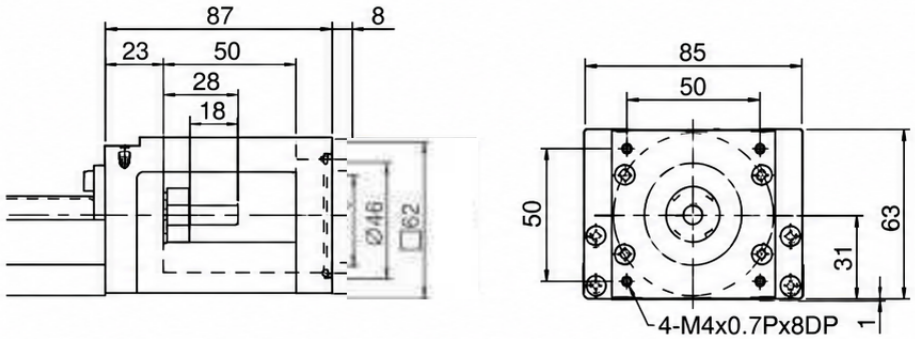

Motor Adaptor Flange F3

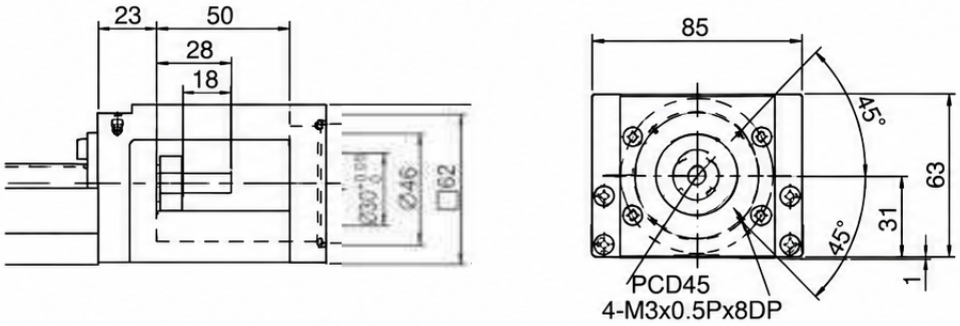

Motor Adaptor Flange F6

