MKK86 ขนาด

มุมมองขนาดและการติดตั้ง หน่วยคือป้ายที่พิมพ์บนแต่ละมุมมอง

รูปเหล่านี้ไม่ได้เลือกช่วงชัก ยืนยันการติดตั้งกับโครงแบบที่สั่ง

F0 ไม่มีฝาครอบ: 1 มุมมอง. แผง 1

H0 ไม่มีฝาครอบ: 1 มุมมอง. แผง 2

HR ไม่มีฝาครอบ: 1 มุมมอง. แผง 1

HL ไม่มีฝาครอบ: 1 มุมมอง. แผง 2

HS ไม่มีฝาครอบ: 1 มุมมอง. แผง 1

HM ไม่มีฝาครอบ: 1 มุมมอง. แผง 2

F0 มีฝาครอบ: 1 มุมมอง. แผง 1

H0 มีฝาครอบ: 1 มุมมอง. แผง 2

HR มีฝาครอบ: 1 มุมมอง. แผง 1

HL มีฝาครอบ: 1 มุมมอง. แผง 2

HS มีฝาครอบ: 1 มุมมอง. แผง 1

HM มีฝาครอบ: 1 มุมมอง. แผง 2

F0 ฝาเทเลสโคปิก: 1 มุมมอง. แผง 1

H0 ฝาเทเลสโคปิก: 1 มุมมอง. แผง 2

HR ฝาเทเลสโคปิก: 1 มุมมอง. แผง 1

HL ฝาเทเลสโคปิก: 1 มุมมอง. แผง 2

HS ฝาเทเลสโคปิก: 1 มุมมอง. แผง 1

HM ฝาเทเลสโคปิก: 1 มุมมอง. แผง 2

F0 ไม่มีฝาครอบ: 1 มุมมอง. แผง 1

H0 ไม่มีฝาครอบ: 1 มุมมอง. แผง 2

HR ไม่มีฝาครอบ: 1 มุมมอง. แผง 1

HL ไม่มีฝาครอบ: 1 มุมมอง. แผง 2

HS ไม่มีฝาครอบ: 1 มุมมอง. แผง 1

HM ไม่มีฝาครอบ: 1 มุมมอง. แผง 2

F0 มีฝาครอบ: 1 มุมมอง. แผง 1

H0 มีฝาครอบ: 1 มุมมอง. แผง 2

HR มีฝาครอบ: 1 มุมมอง. แผง 1

HL มีฝาครอบ: 1 มุมมอง. แผง 2

HS มีฝาครอบ: 1 มุมมอง. แผง 1

HM มีฝาครอบ: 1 มุมมอง. แผง 2

F0 ฝาเทเลสโคปิก: 1 มุมมอง. แผง 1

H0 ฝาเทเลสโคปิก: 1 มุมมอง. แผง 2

HR ฝาเทเลสโคปิก: 1 มุมมอง. แผง 1

HL ฝาเทเลสโคปิก: 1 มุมมอง. แผง 2

HS ฝาเทเลสโคปิก: 1 มุมมอง. แผง 1

HM ฝาเทเลสโคปิก: 1 มุมมอง. แผง 2

F0: 1 มุมมอง. ติดตั้ง F0

F1: 1 มุมมอง. ติดตั้ง F1

F2: 1 มุมมอง. ติดตั้ง F2

F3: 1 มุมมอง. ติดตั้ง F3

F4: 1 มุมมอง. ติดตั้ง F4

F5: 1 มุมมอง. ติดตั้ง F5

F6: 1 มุมมอง. ติดตั้ง F6

H0: 1 มุมมอง. ติดตั้ง H0

MKK86 · F0 ไม่มีฝาครอบ · แผง 1

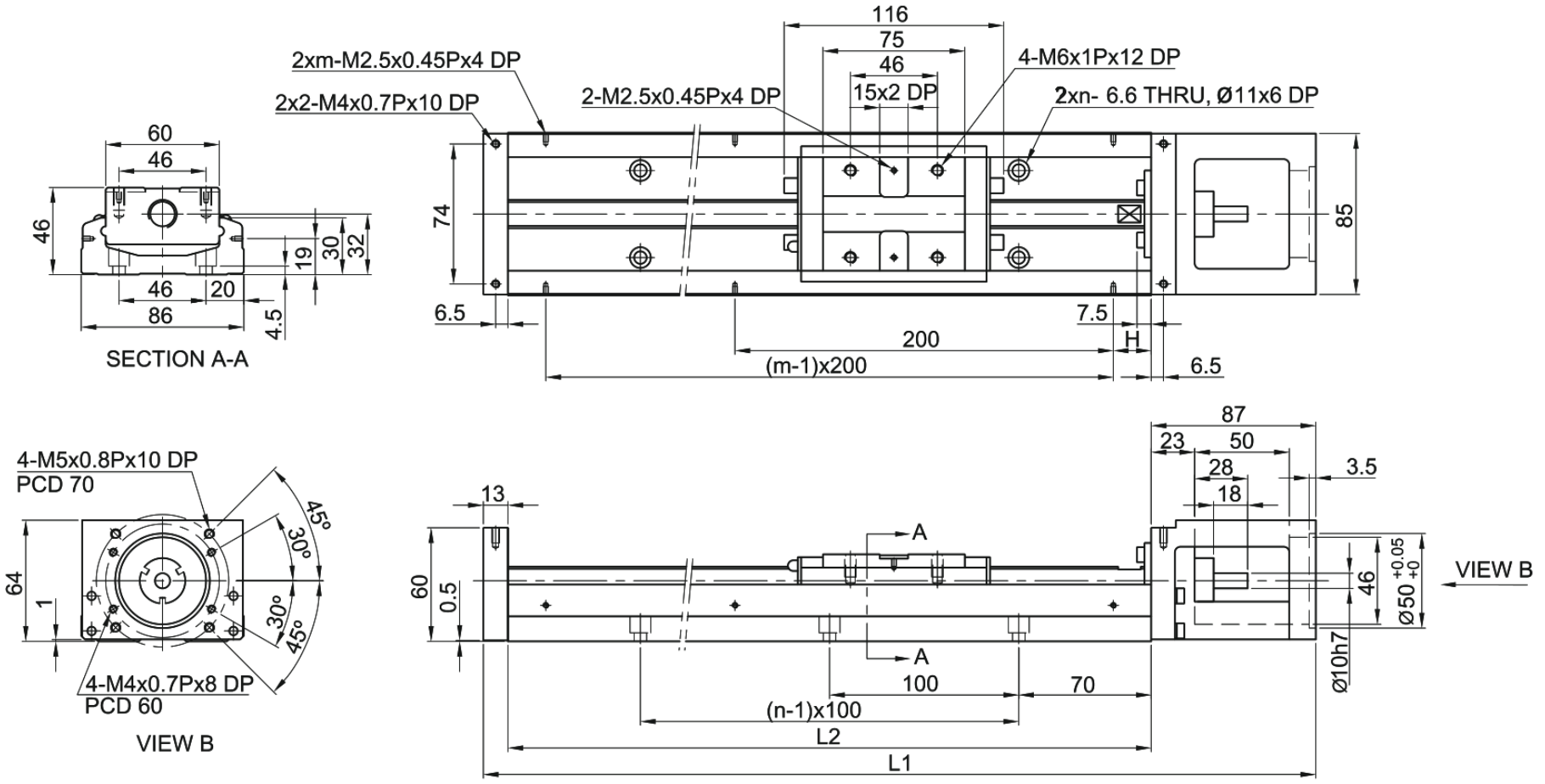

MKK86 · H0 ไม่มีฝาครอบ · แผง 2

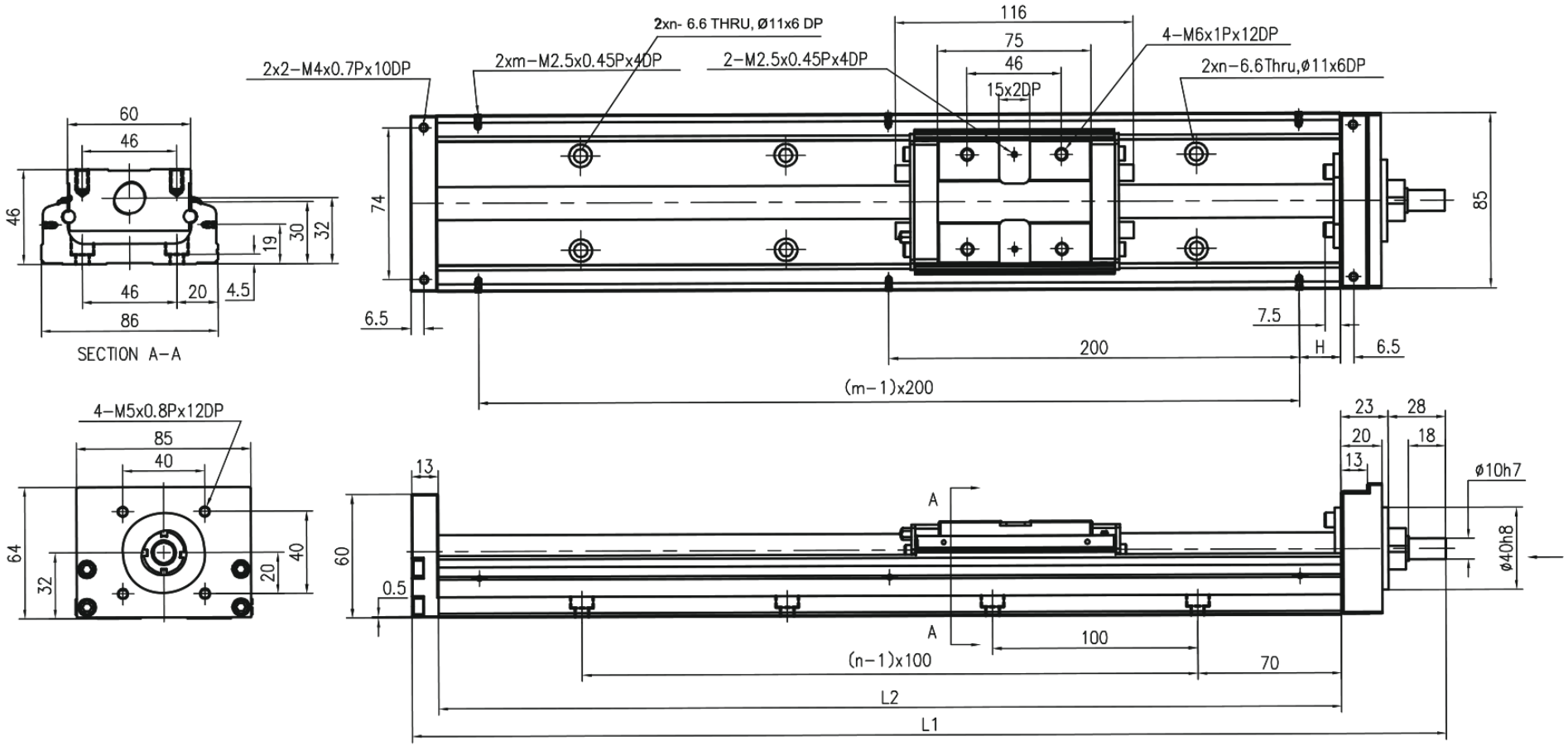

MKK86 · HR ไม่มีฝาครอบ · แผง 1

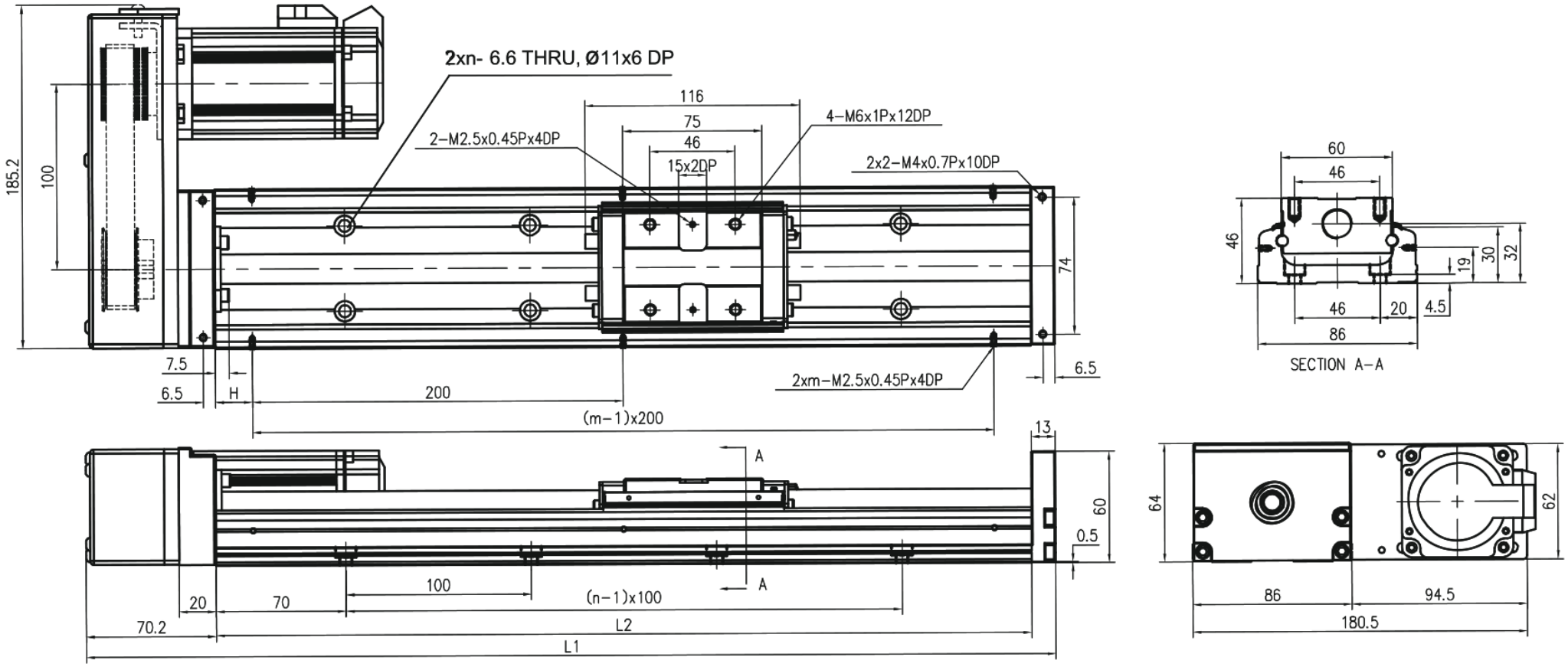

MKK86 · HL ไม่มีฝาครอบ · แผง 2

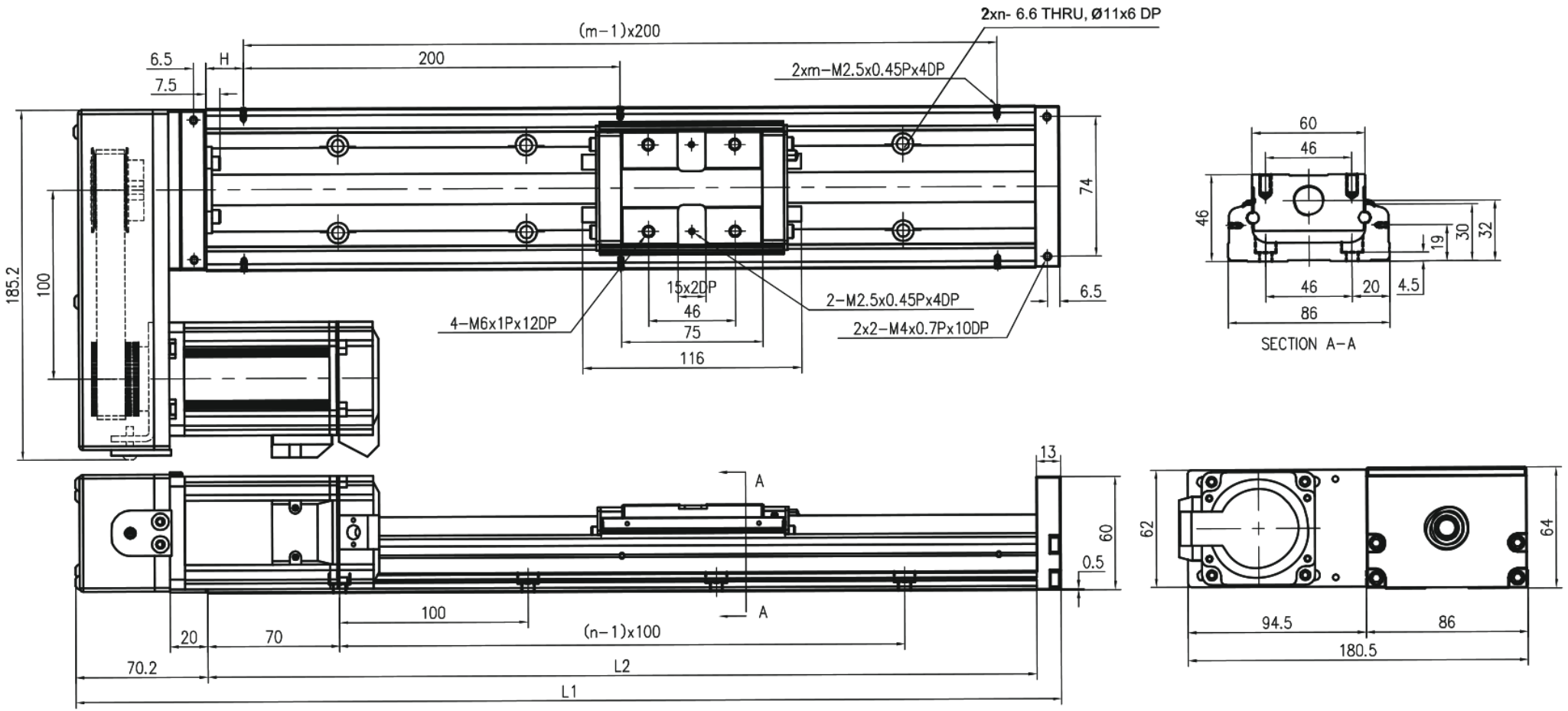

MKK86 · HS ไม่มีฝาครอบ · แผง 1

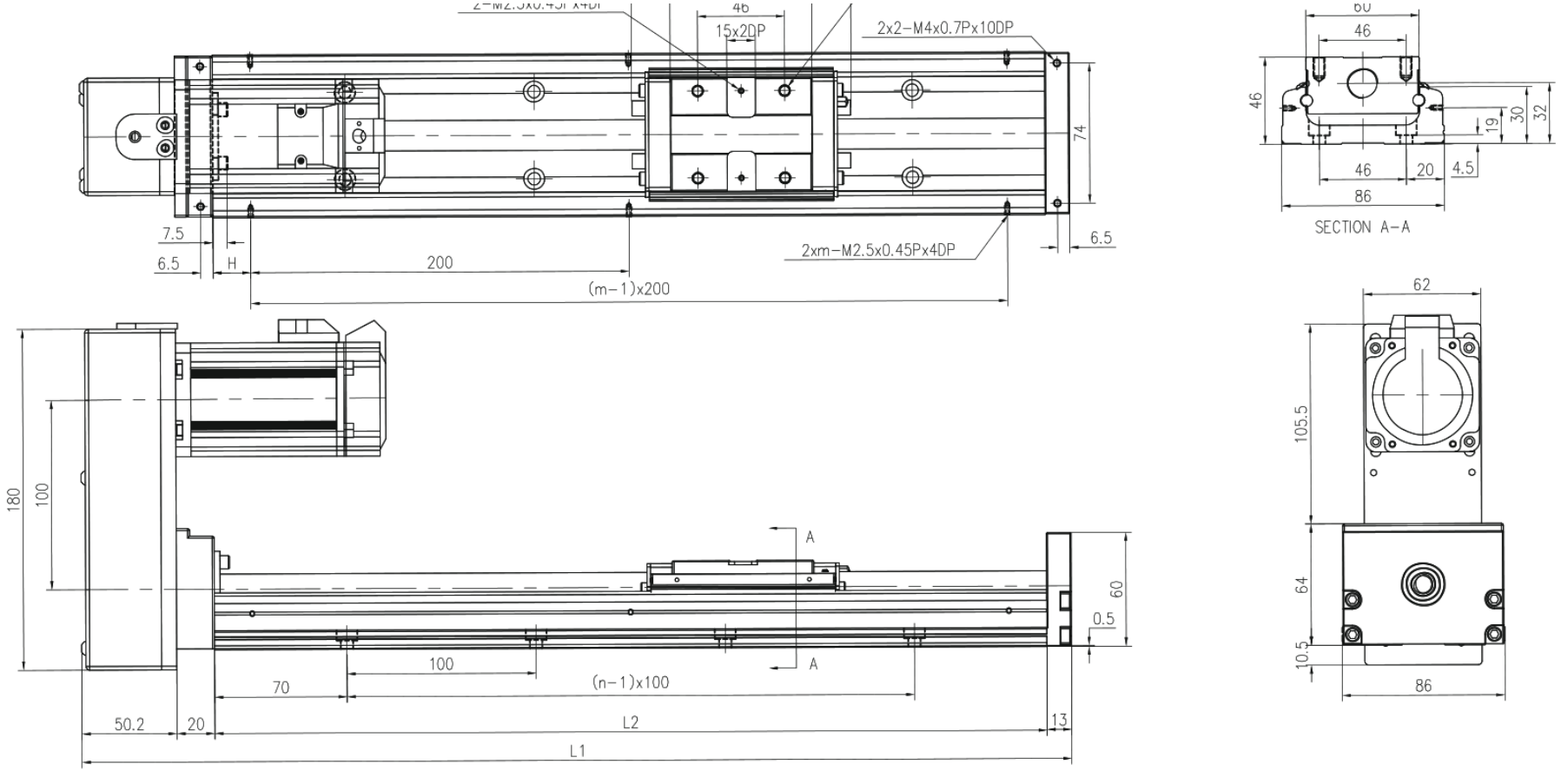

MKK86 · HM ไม่มีฝาครอบ · แผง 2

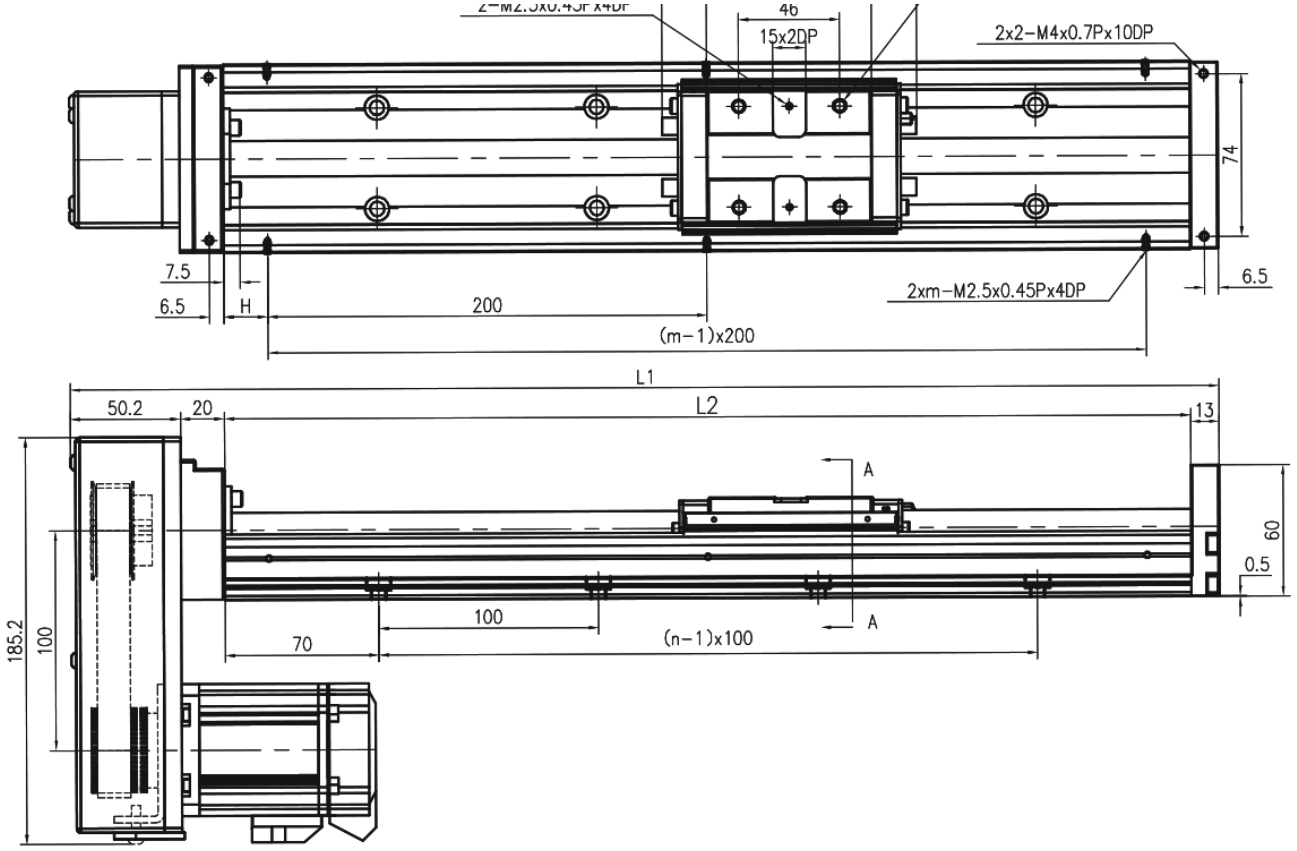

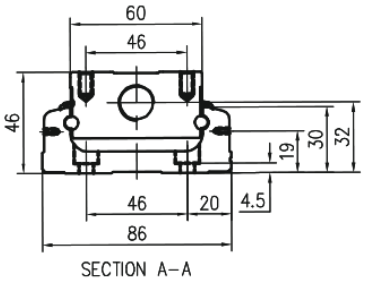

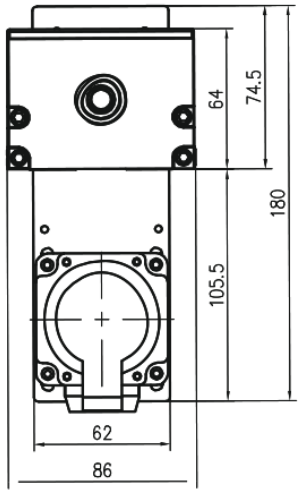

MKK86 · F0 · มีฝาครอบ · แผง 1

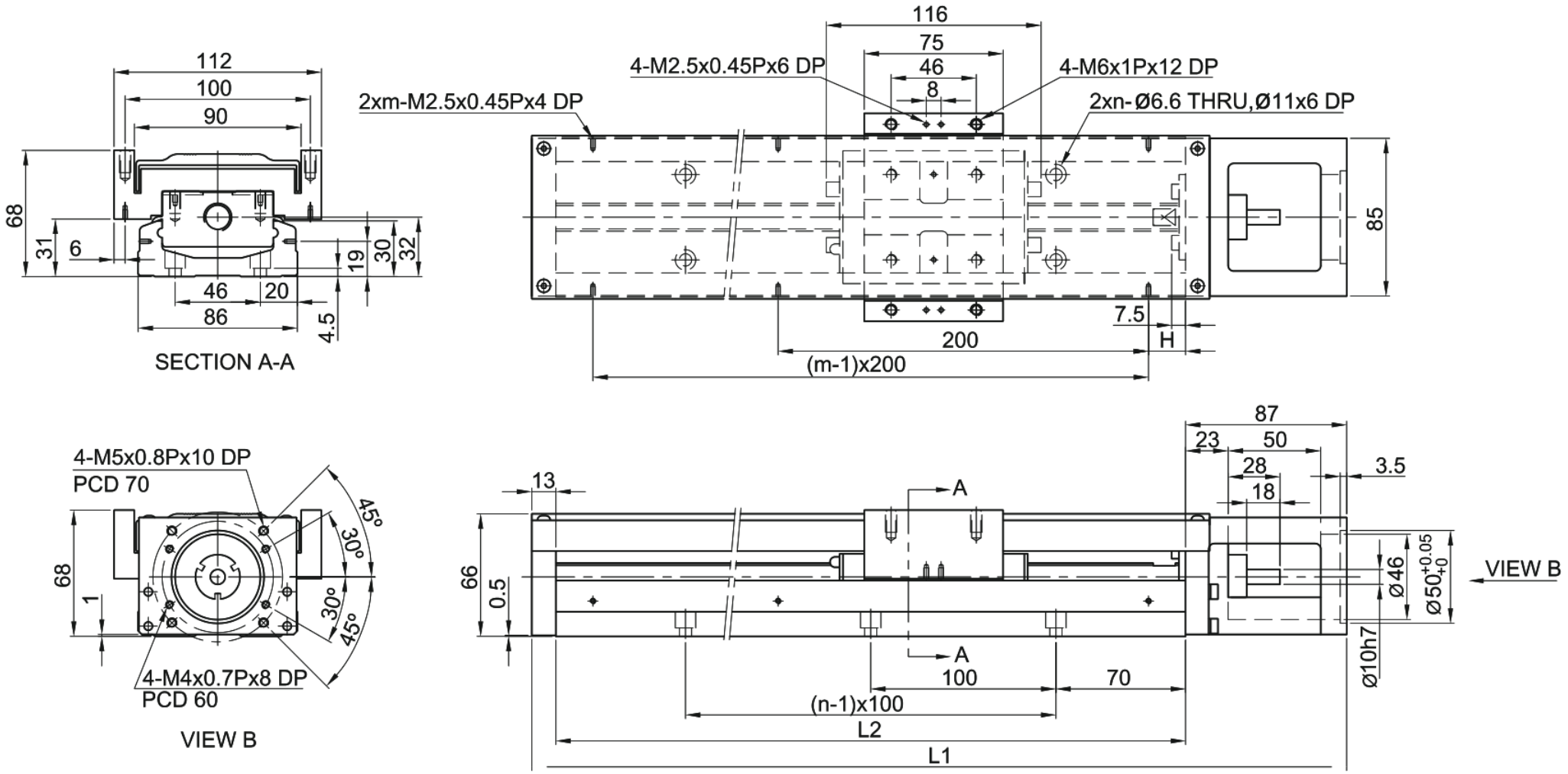

MKK86 · H0 · มีฝาครอบ · แผง 2

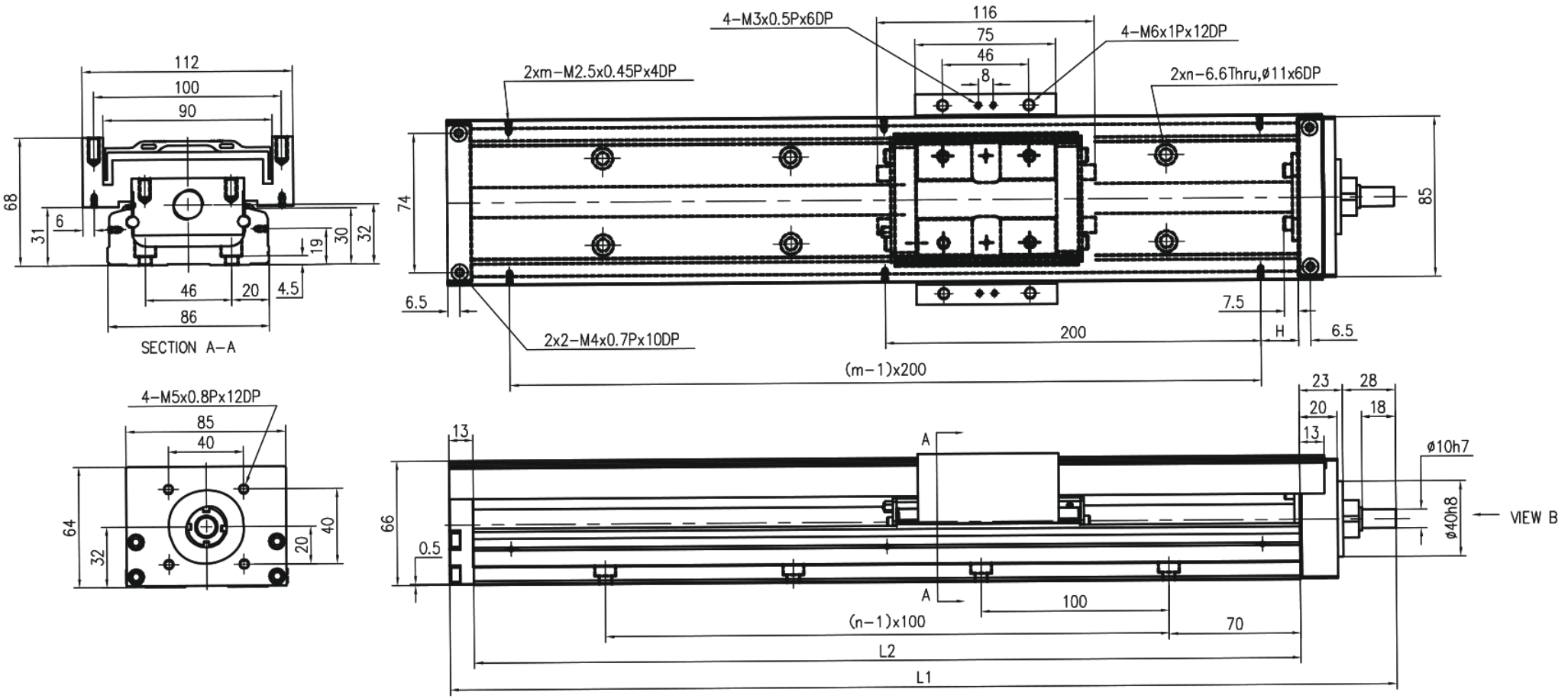

MKK86 · HR · มีฝาครอบ · แผง 1

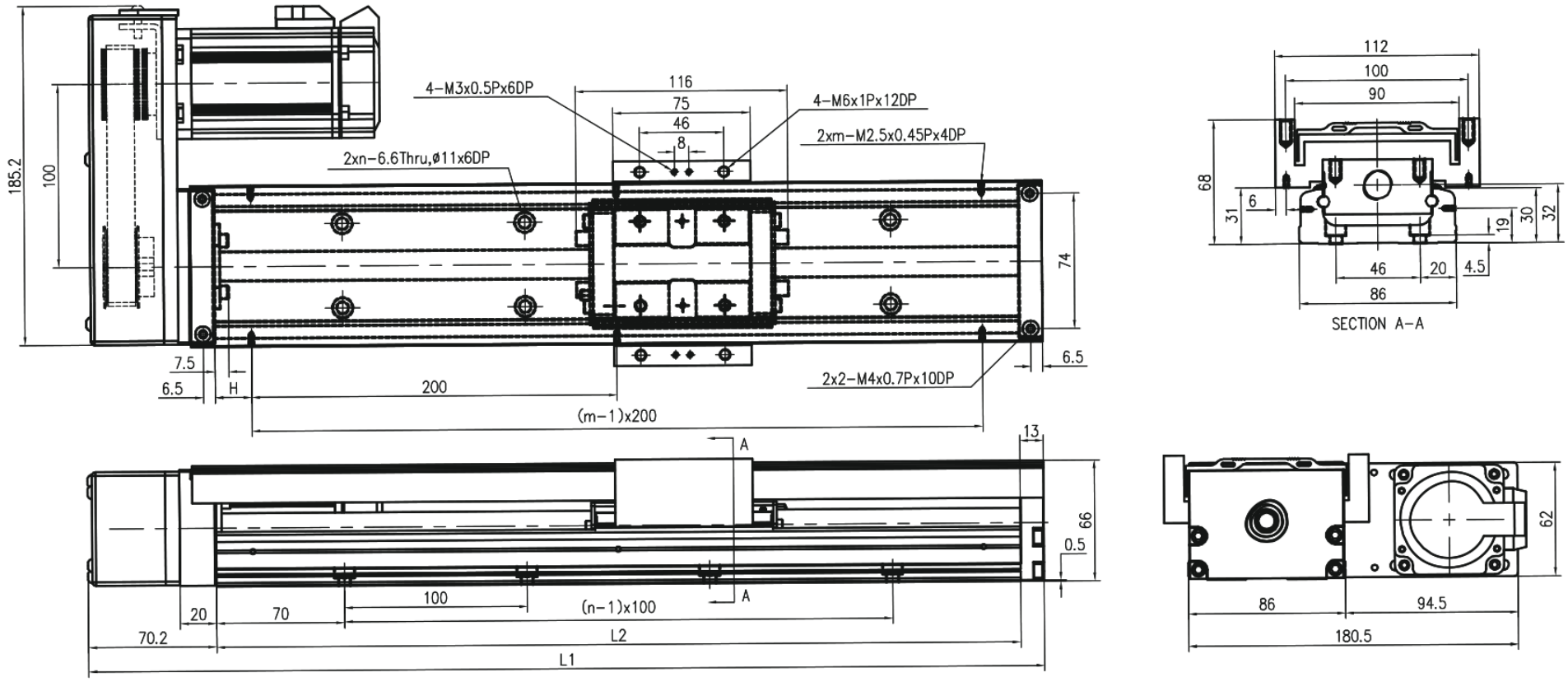

MKK86 · HL · มีฝาครอบ · แผง 2

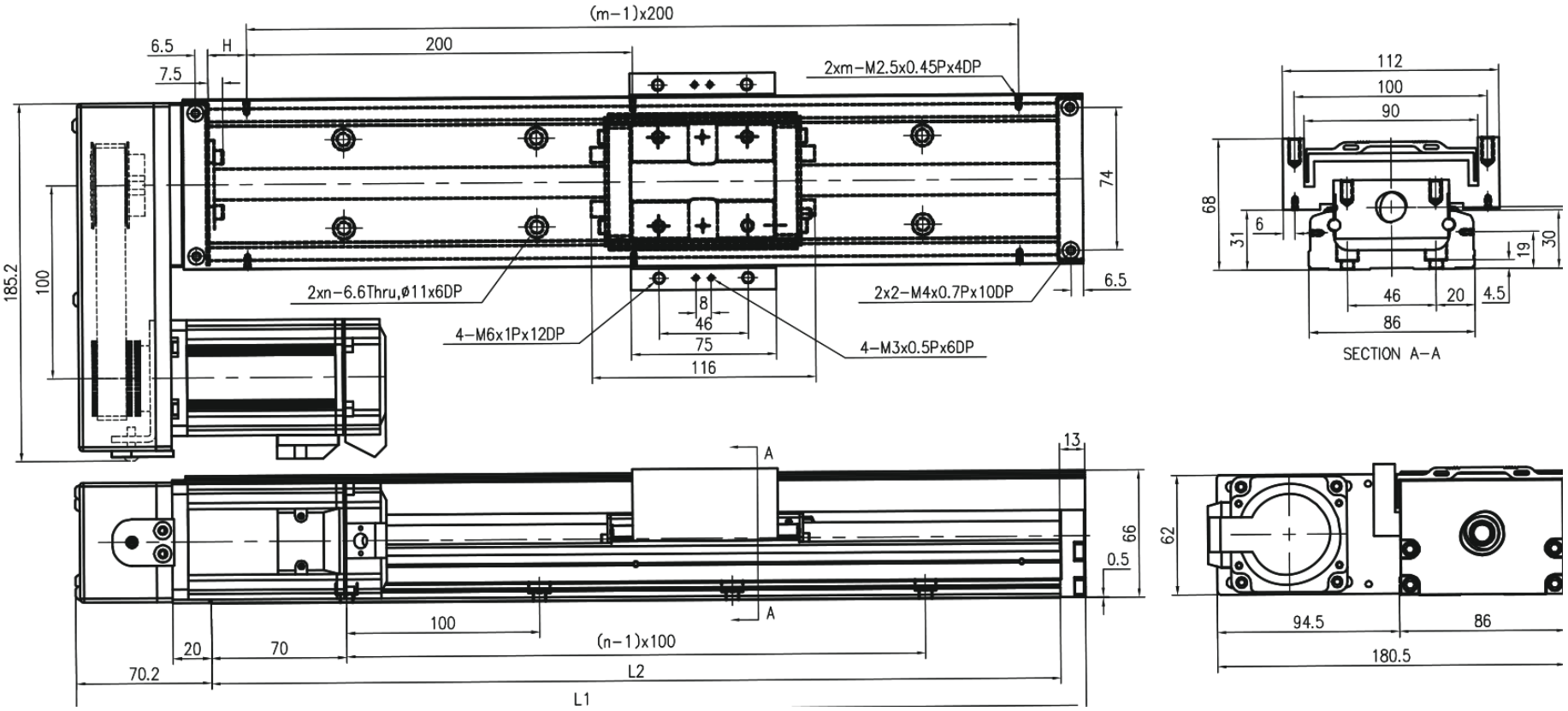

MKK86 · HS · มีฝาครอบ · แผง 1

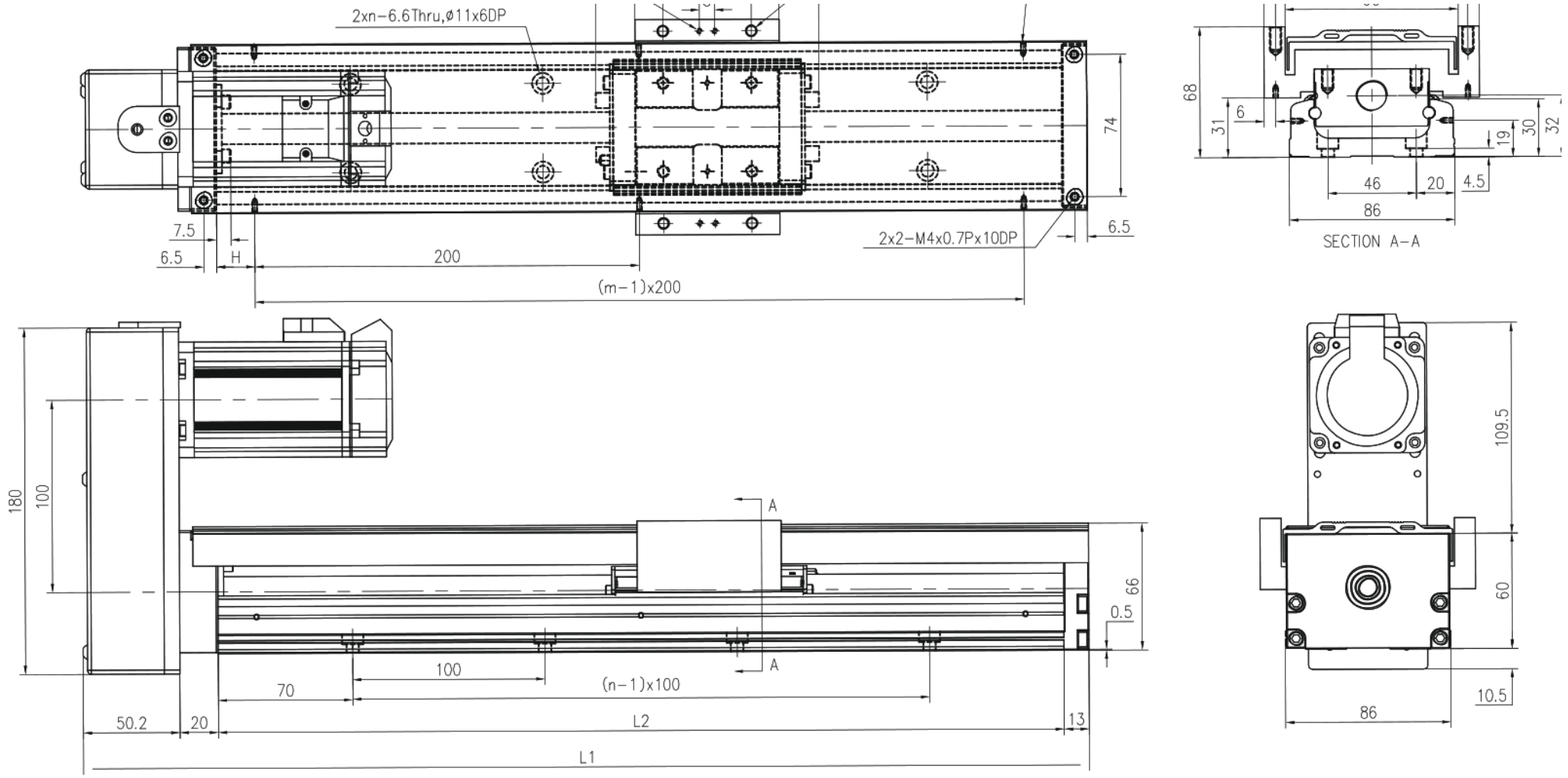

MKK86 · HM · มีฝาครอบ · แผง 2

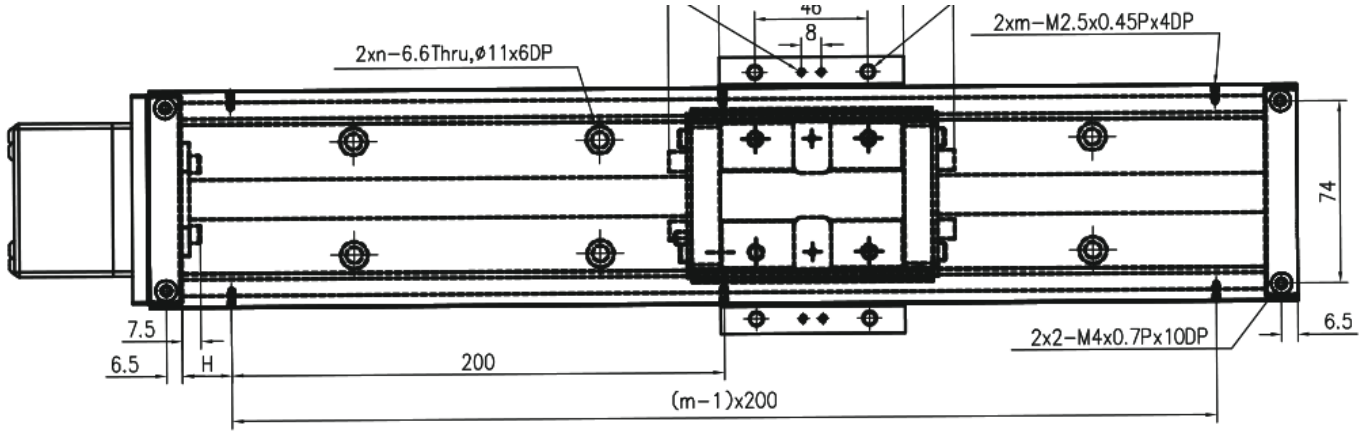

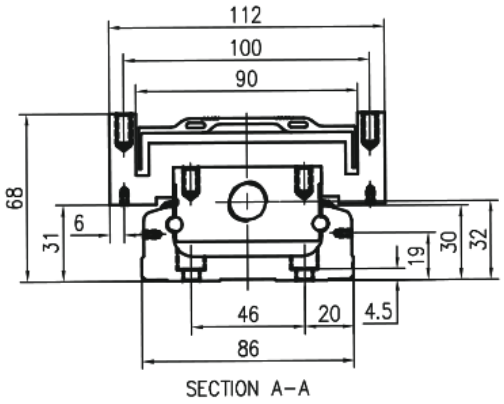

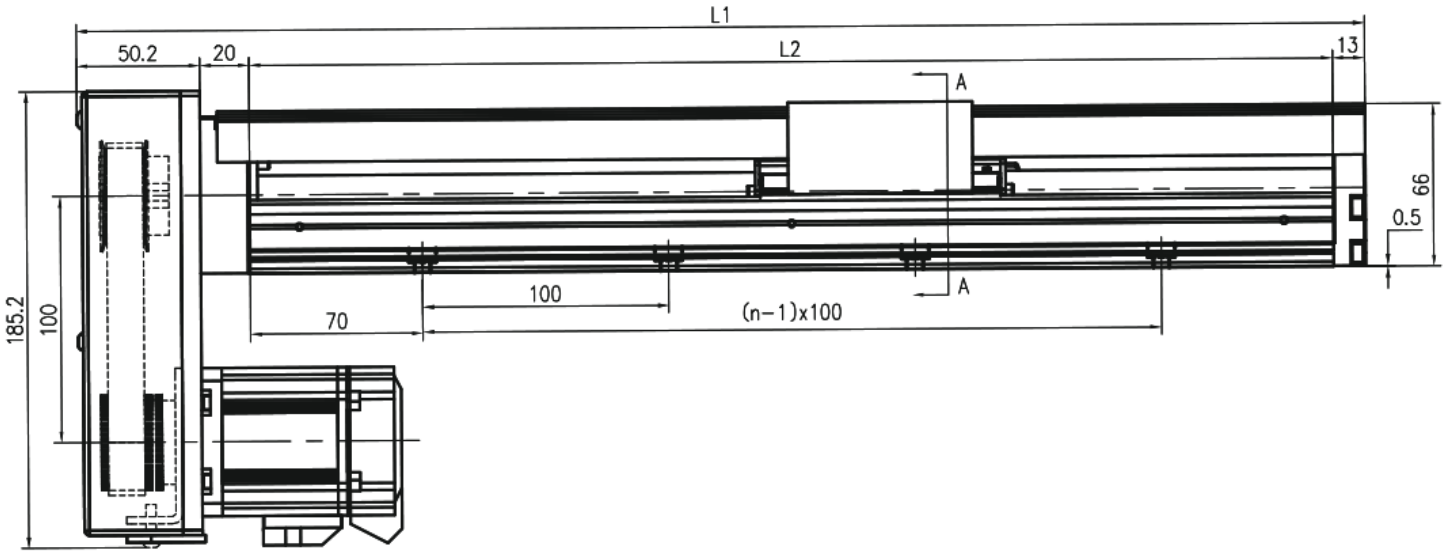

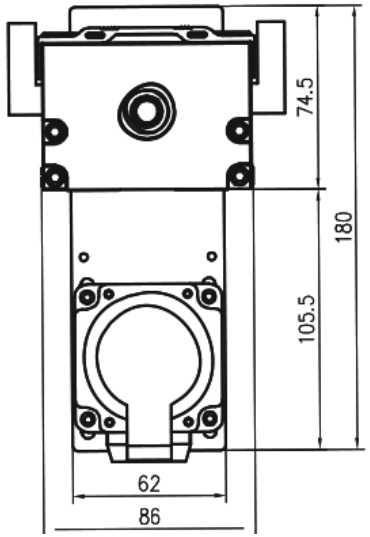

MKK86 · F0 ฝาเทเลสโคปิก · แผง 1

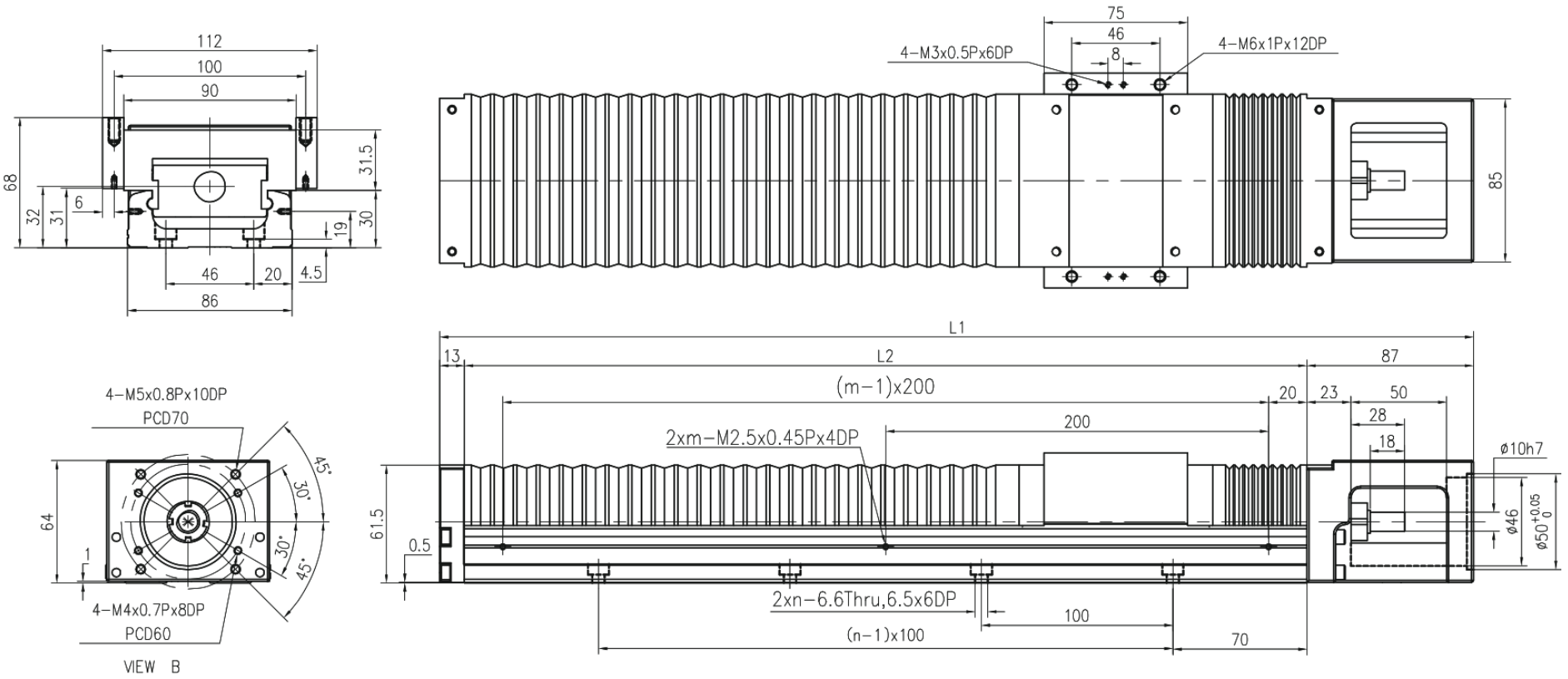

MKK86 · H0 ฝาเทเลสโคปิก · แผง 2

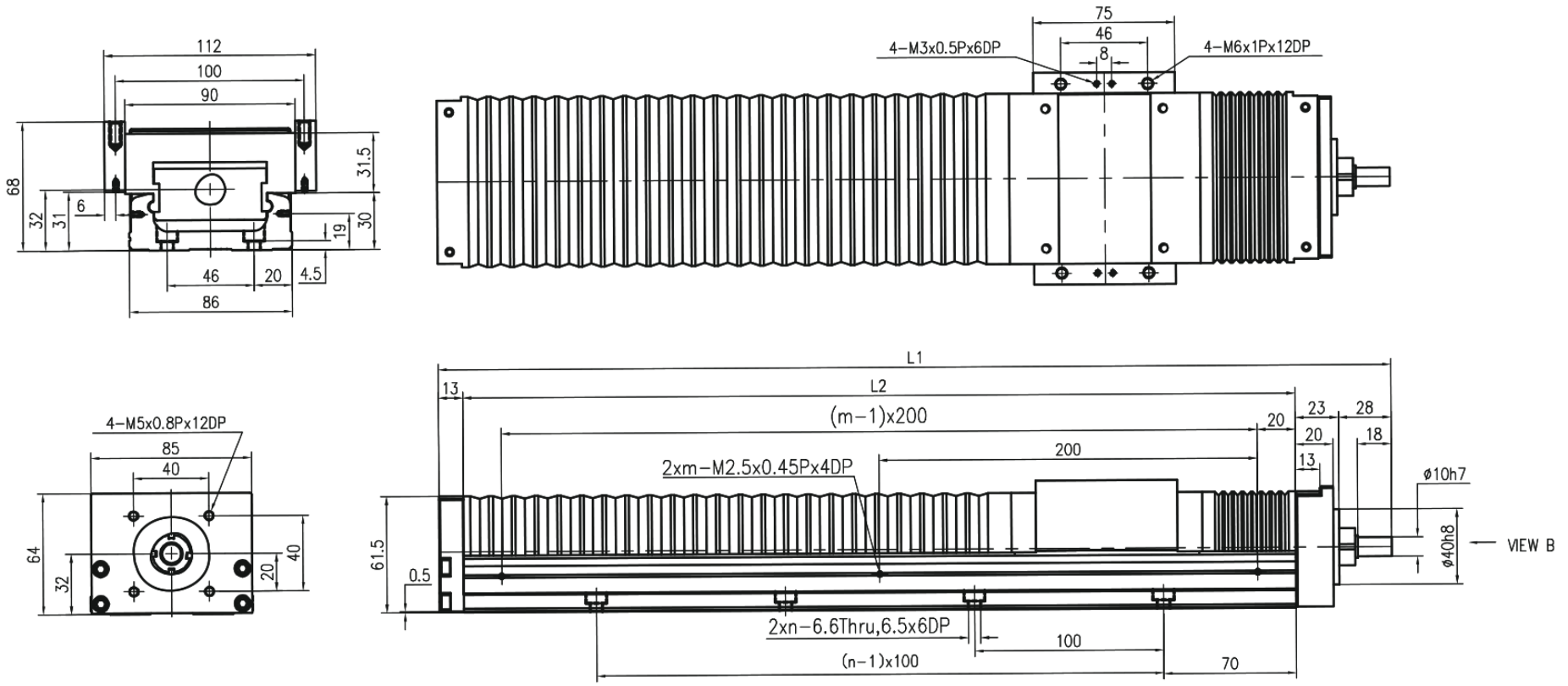

MKK86 · HR ฝาเทเลสโคปิก · แผง 1

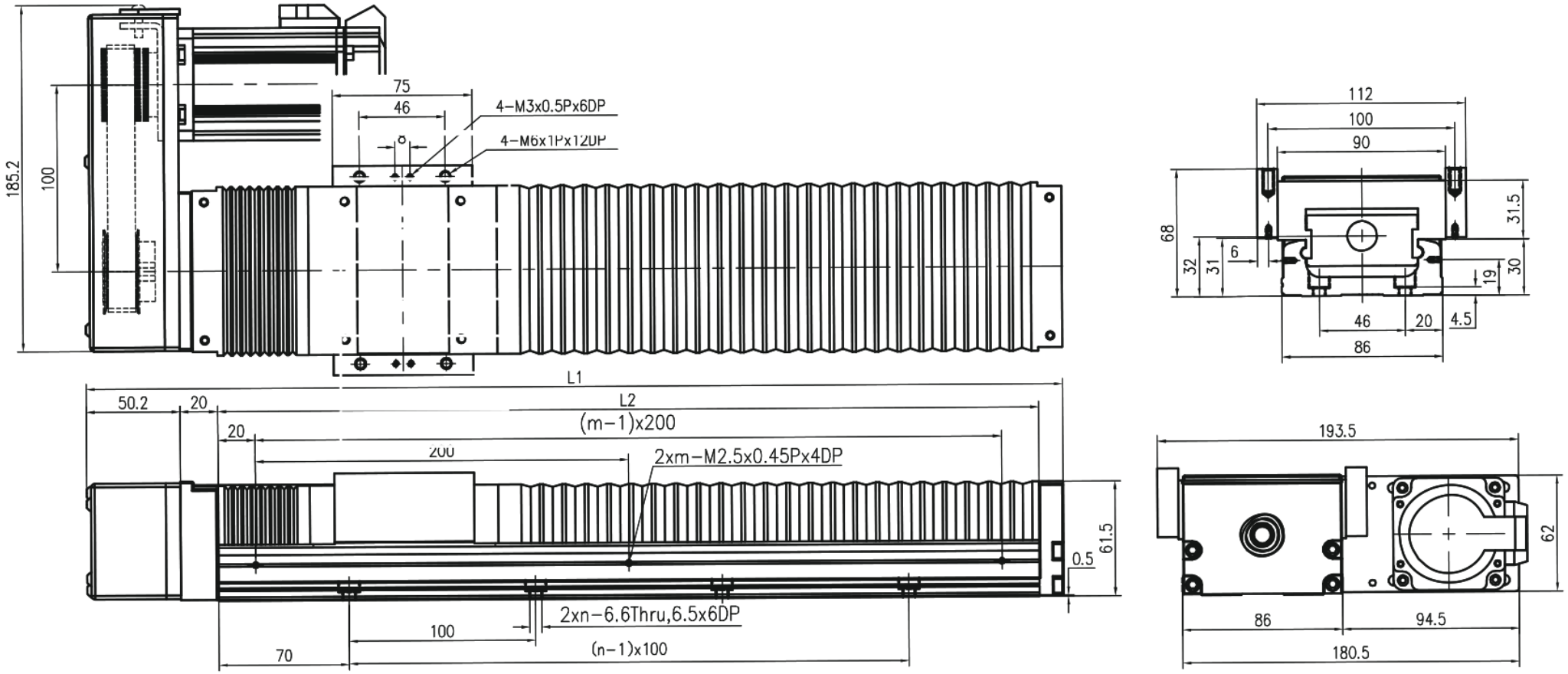

MKK86 · HL ฝาเทเลสโคปิก · แผง 2

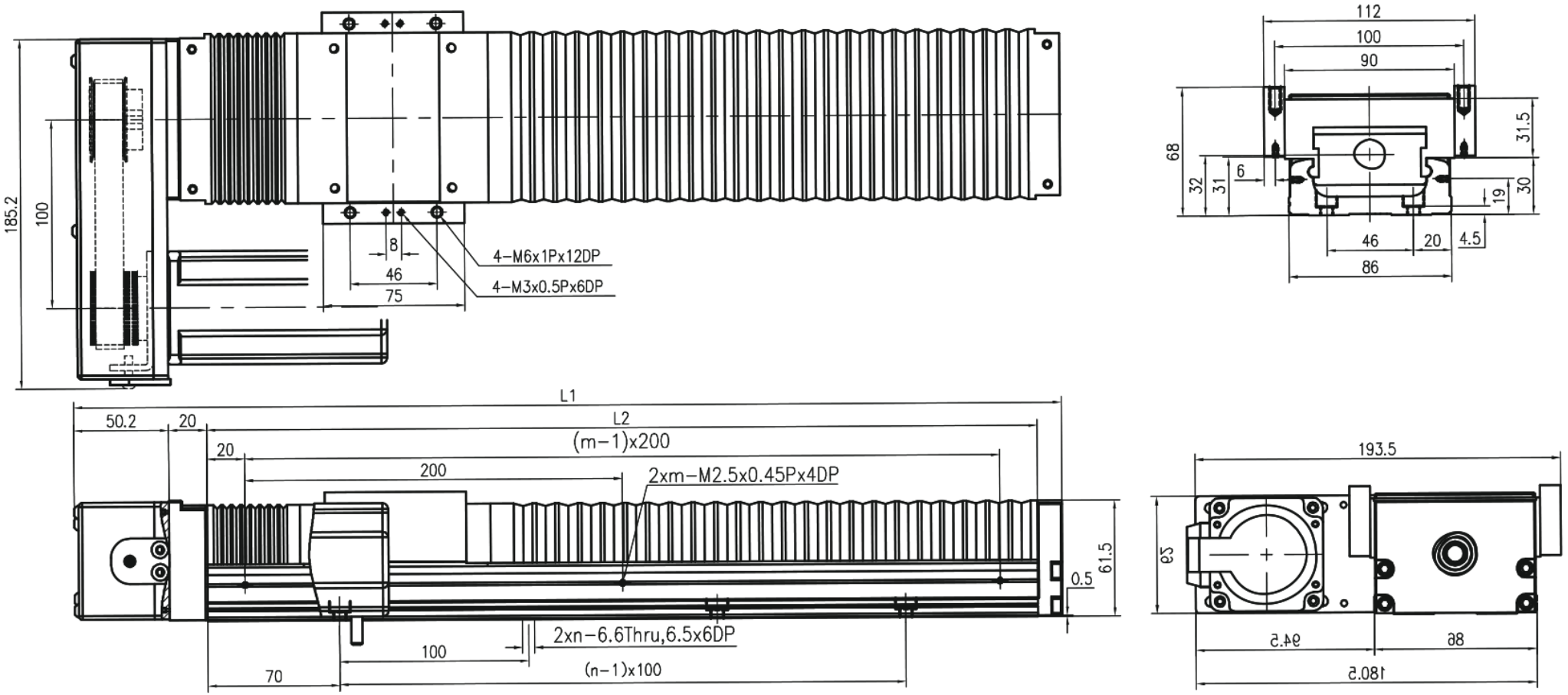

MKK86 · HS ฝาเทเลสโคปิก · แผง 1

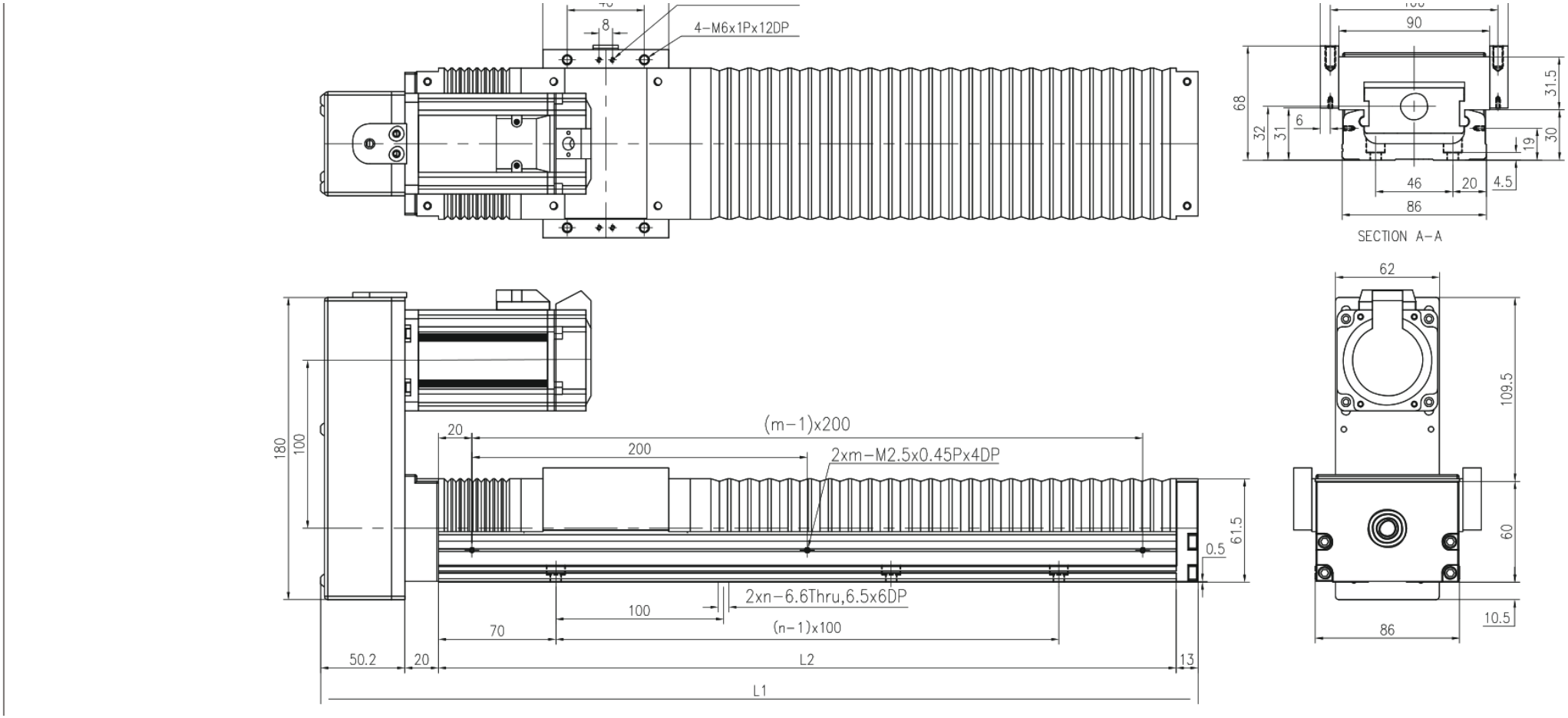

MKK86 · HM ฝาเทเลสโคปิก · แผง 2

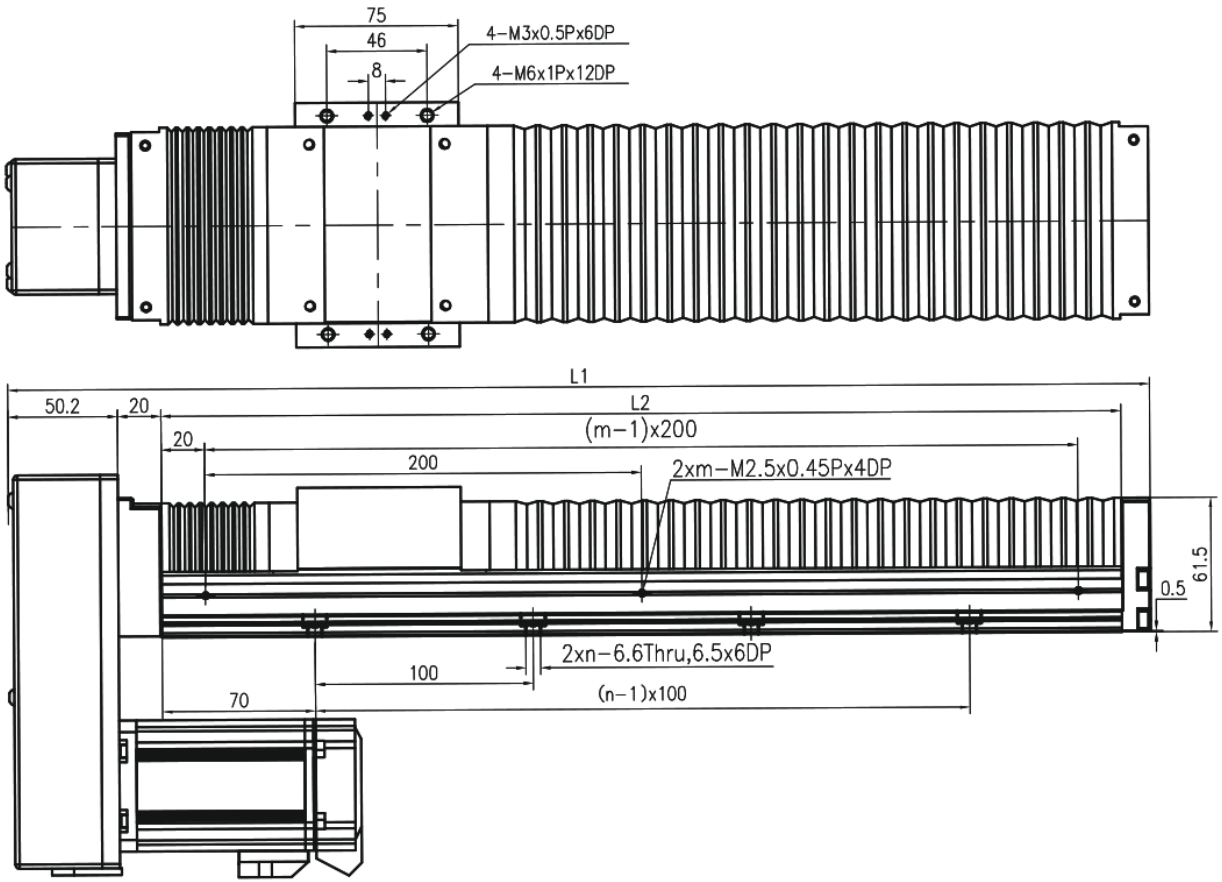

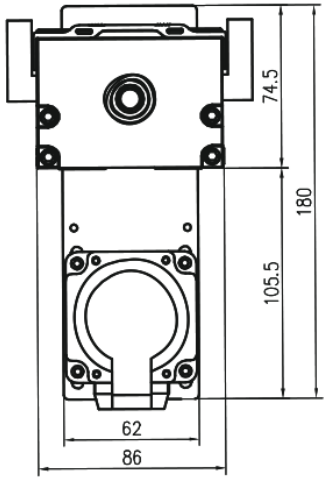

MKK86 · F0 ไม่มีฝาครอบ · แผง 1

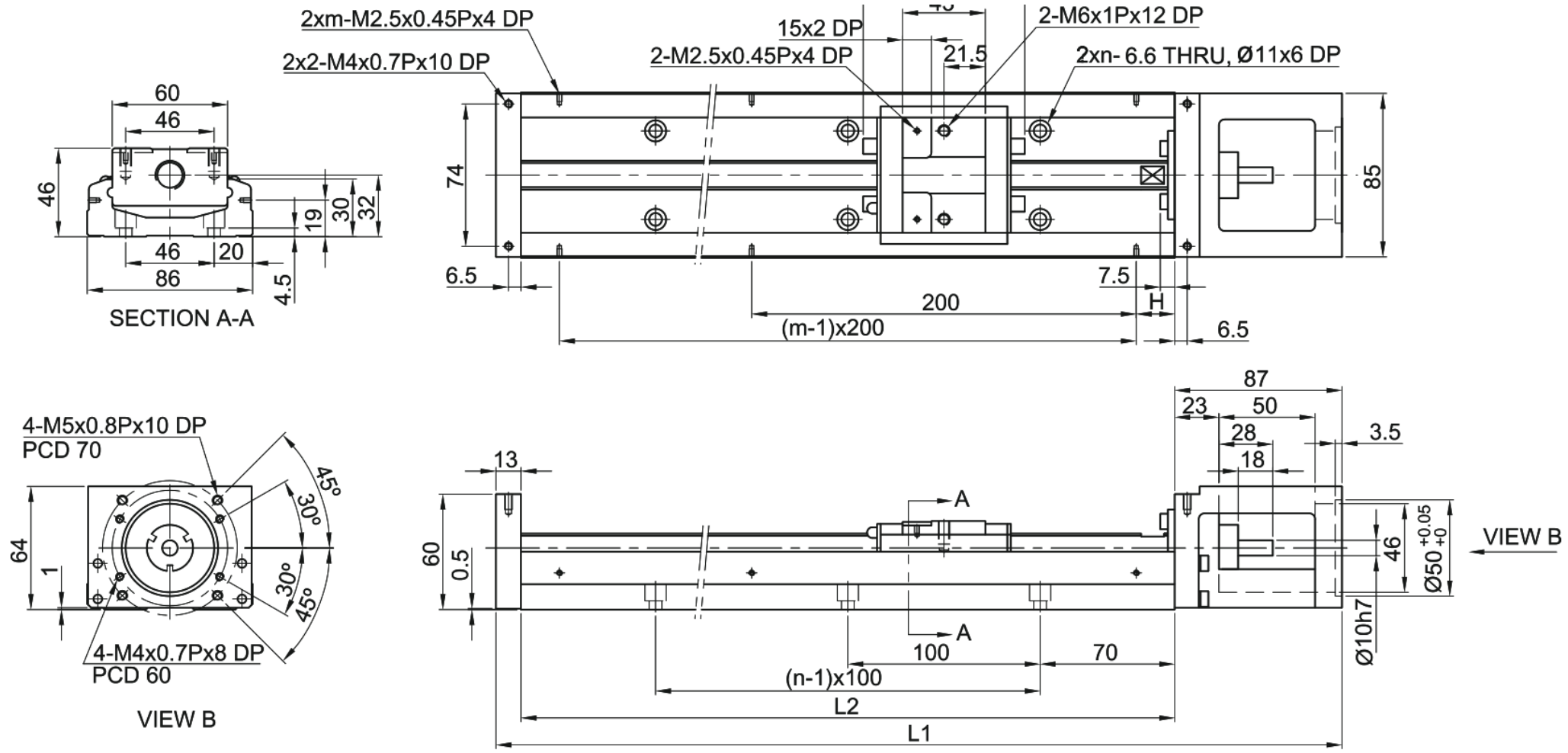

MKK86 · H0 ไม่มีฝาครอบ · แผง 2

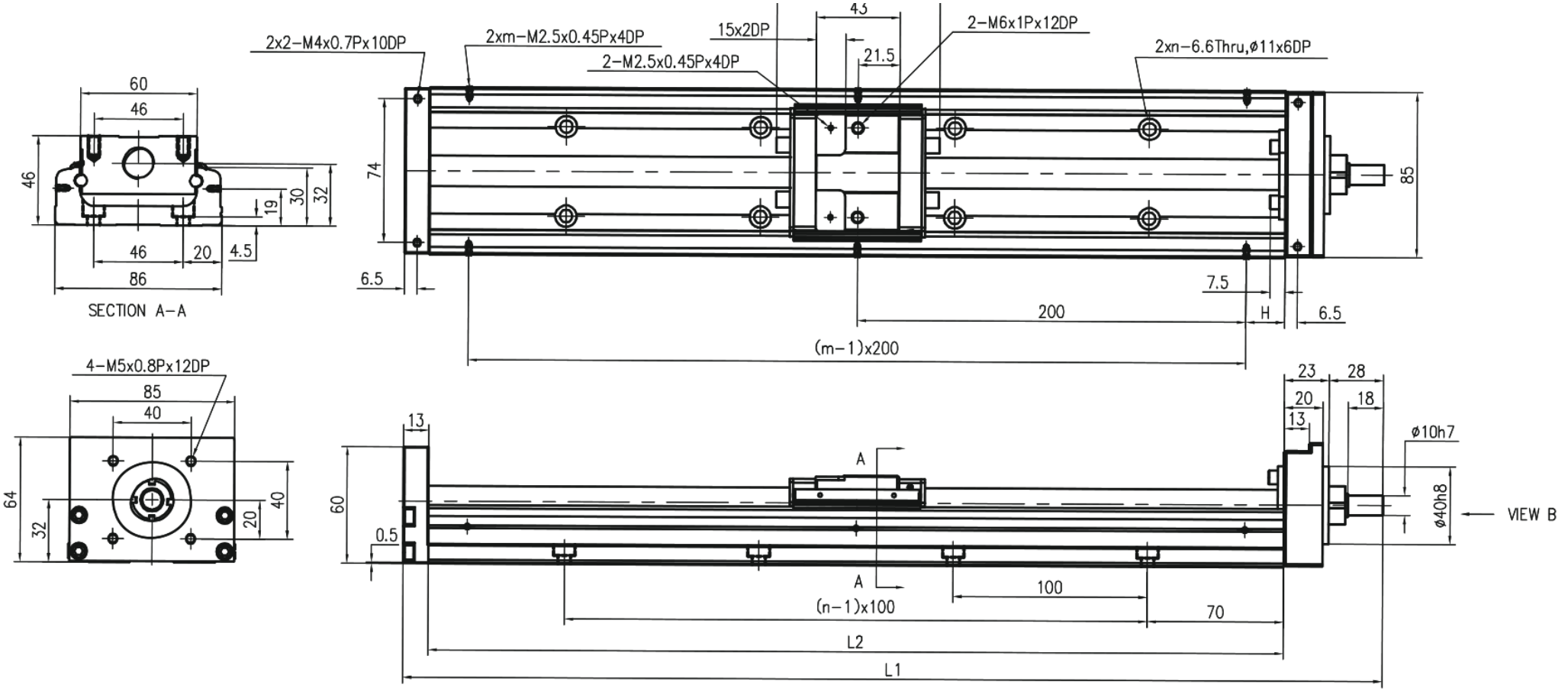

MKK86 · HR ไม่มีฝาครอบ · แผง 1

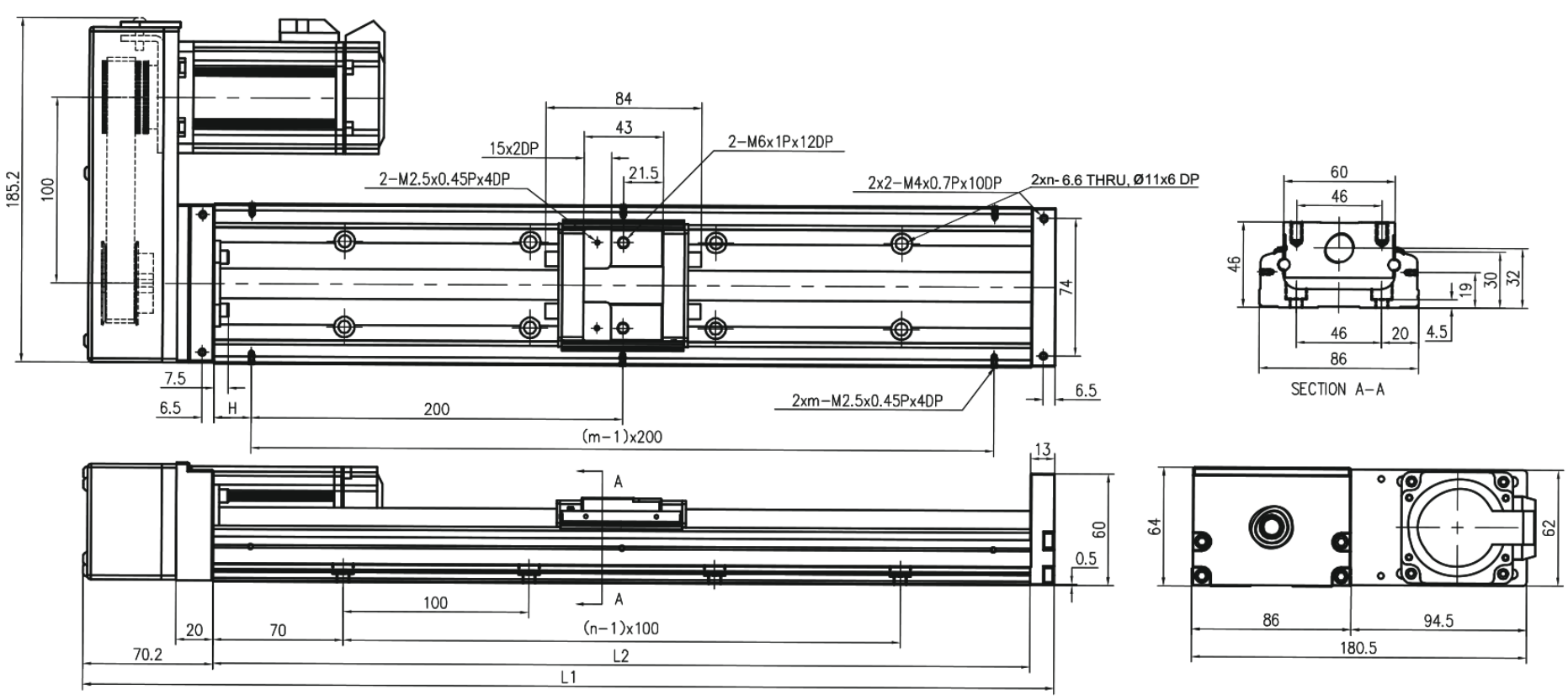

MKK86 · HL ไม่มีฝาครอบ · แผง 2

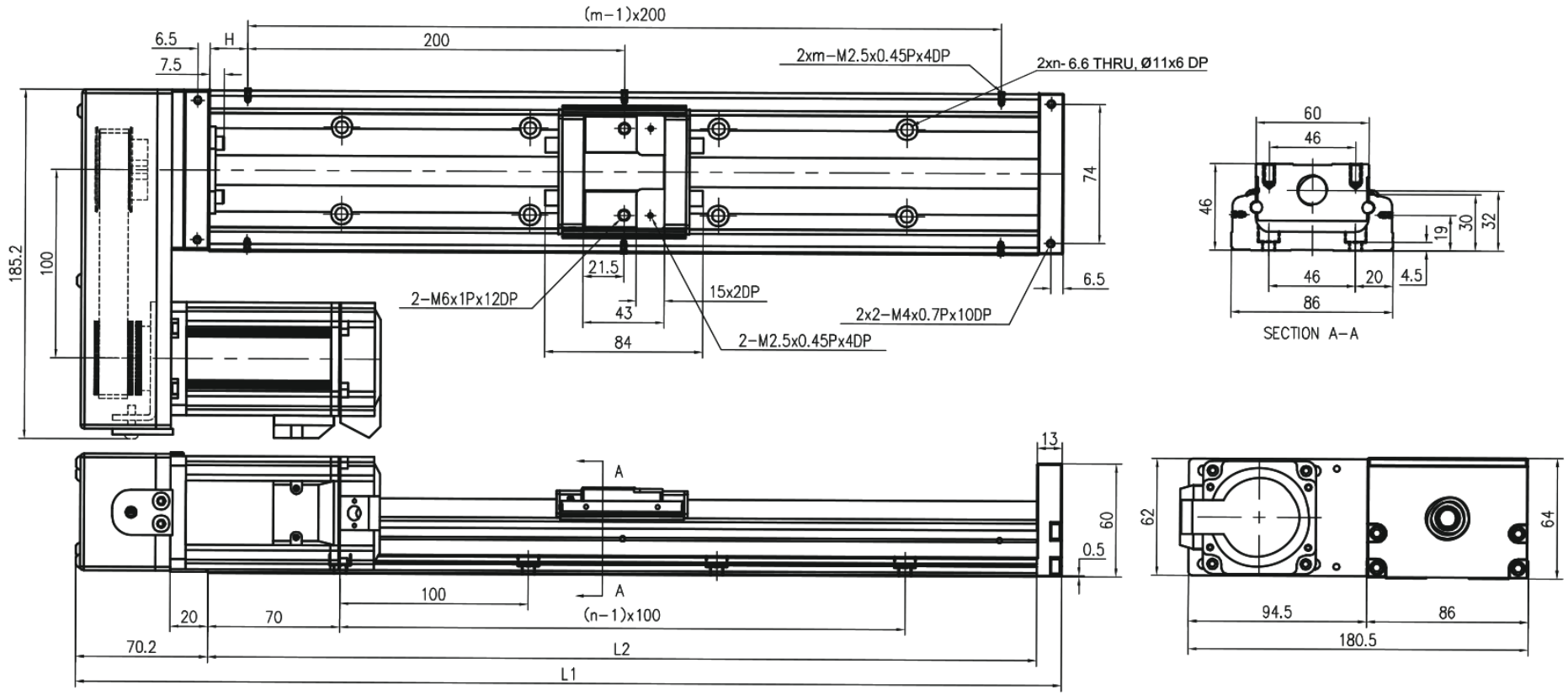

MKK86 · HS ไม่มีฝาครอบ · แผง 1

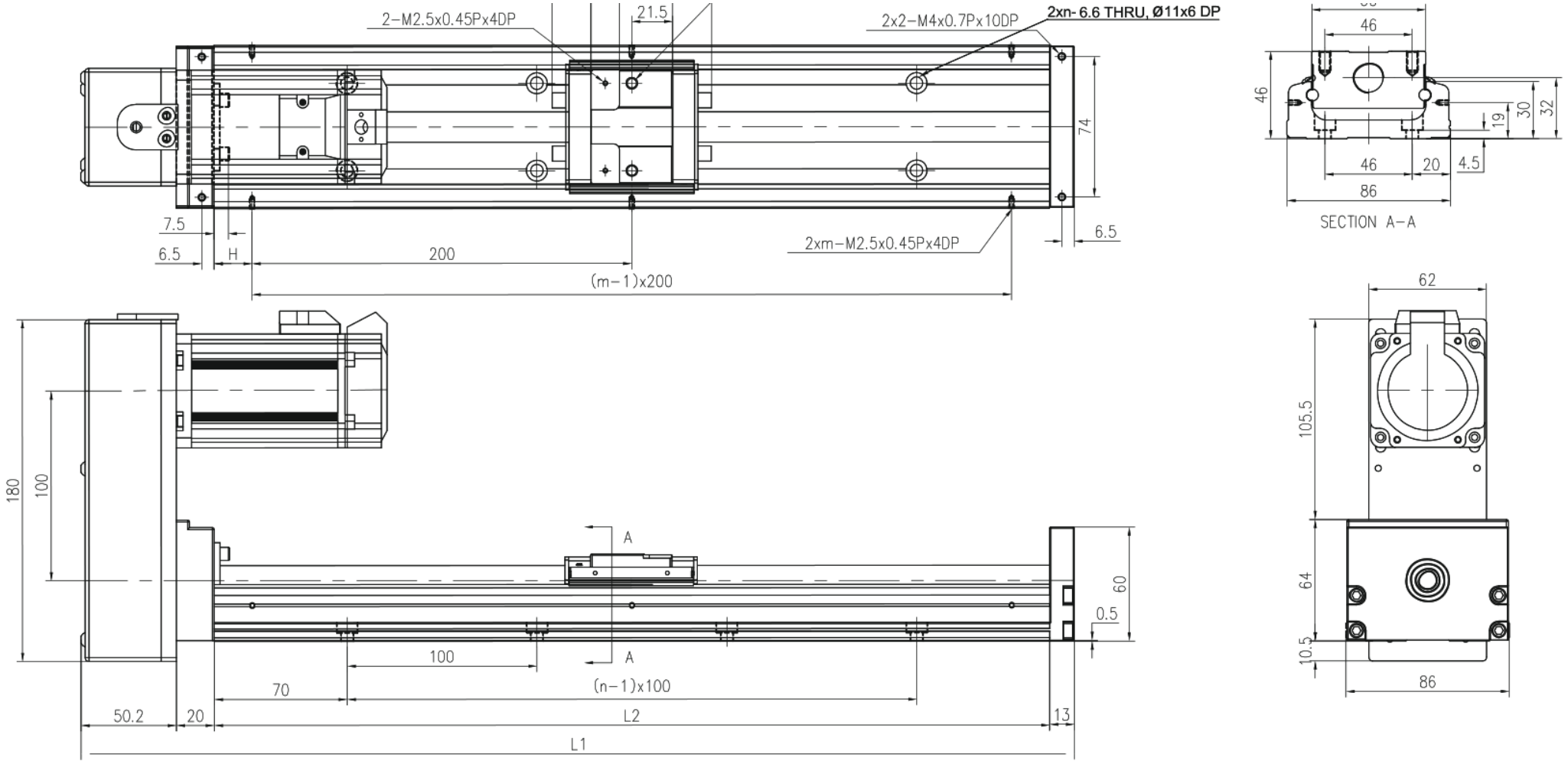

MKK86 · HM ไม่มีฝาครอบ · แผง 2

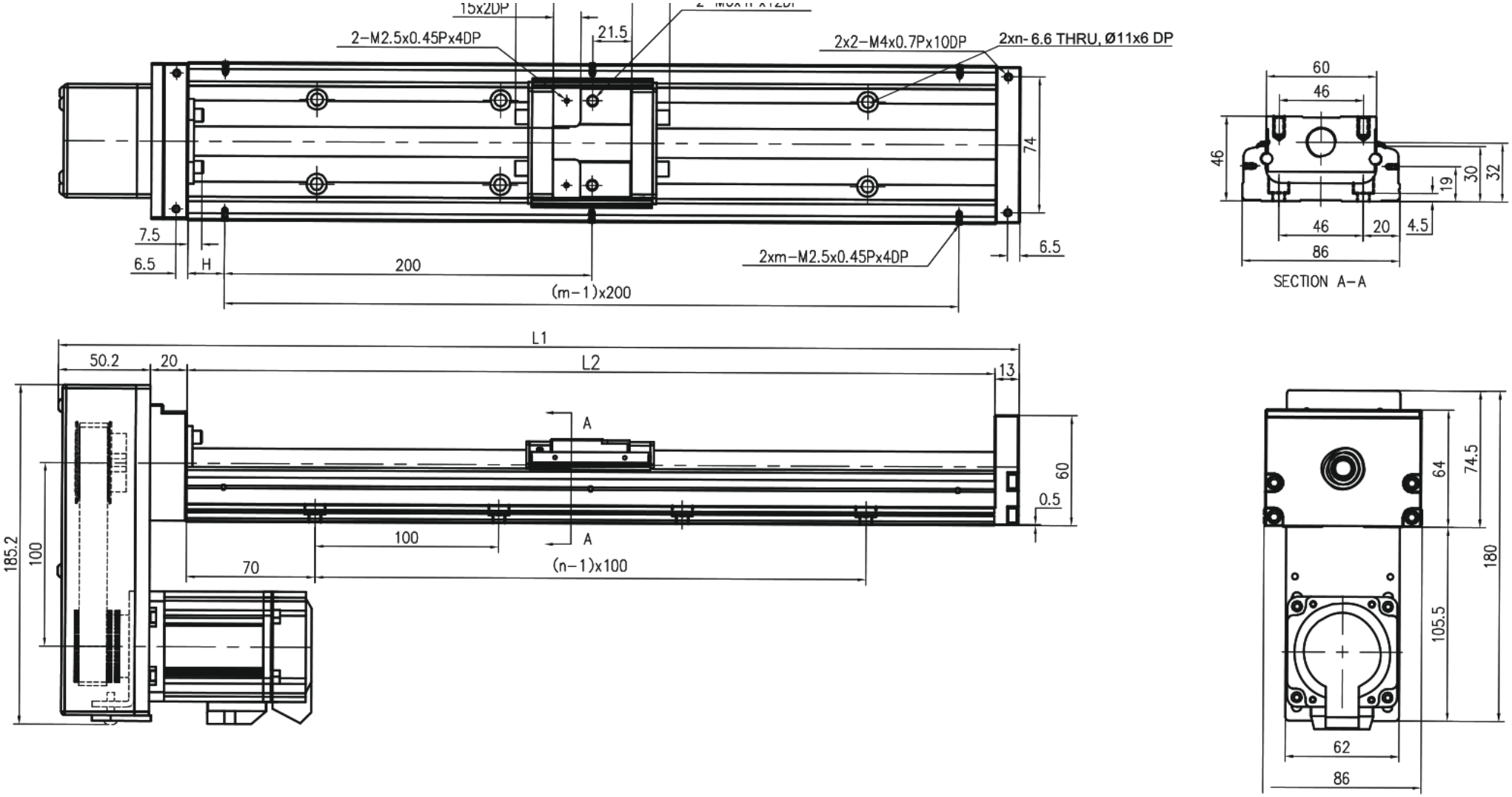

MKK86 · F0 · มีฝาครอบ · แผง 1

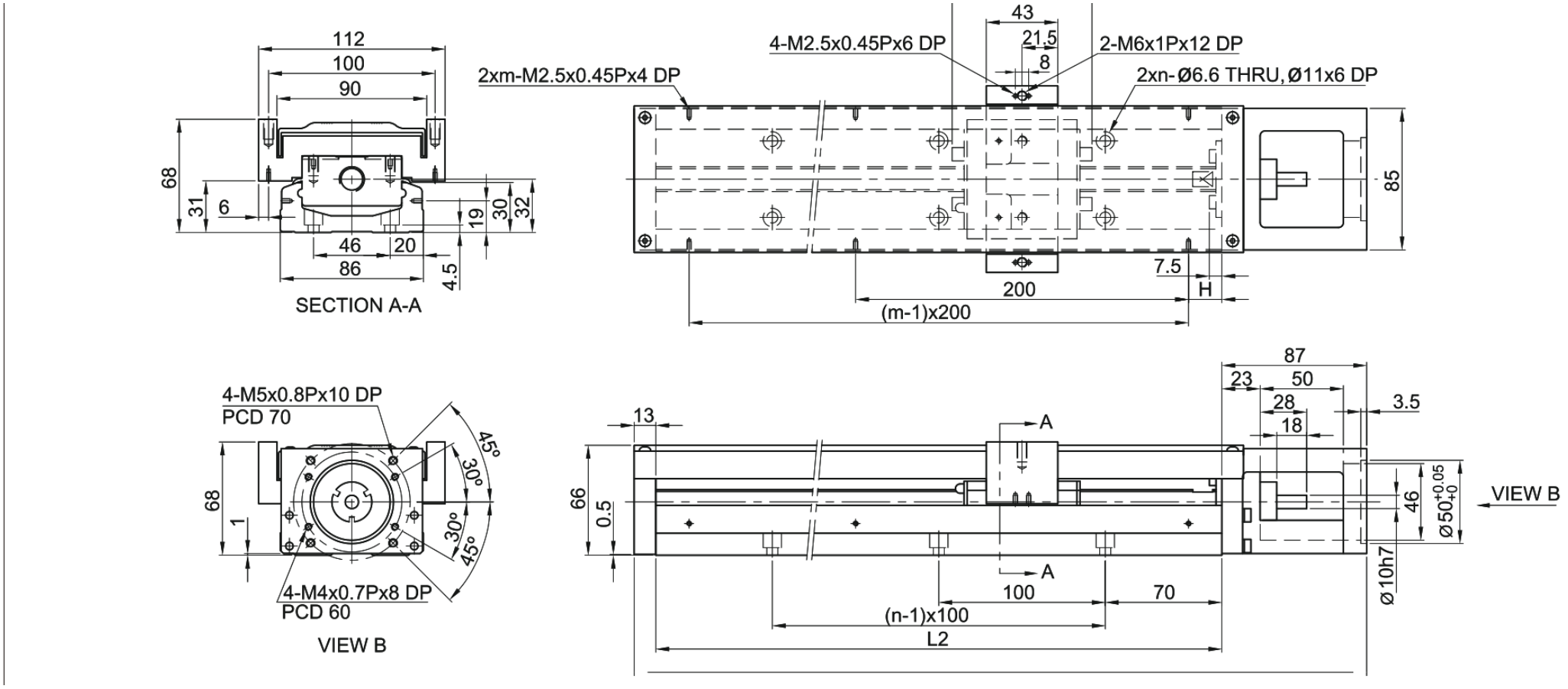

MKK86 · H0 · มีฝาครอบ · แผง 2

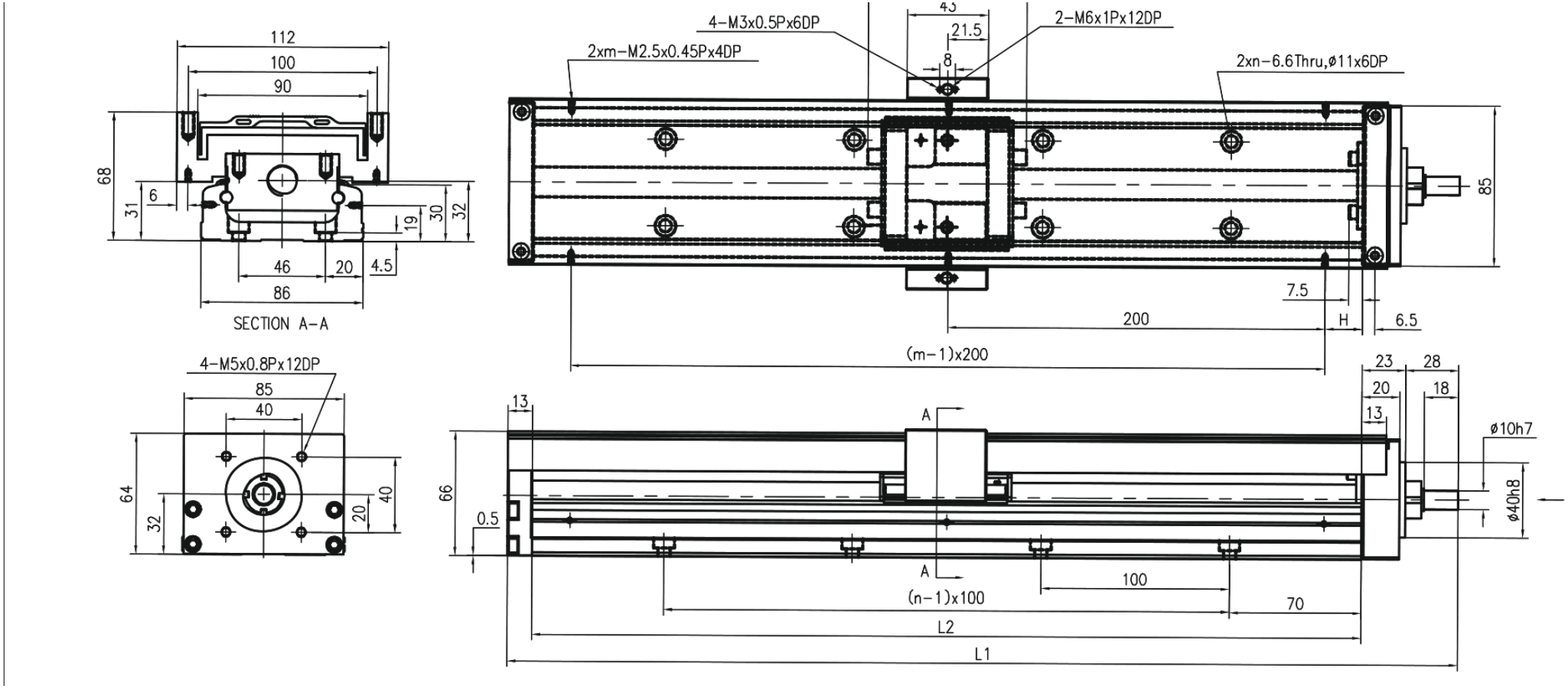

MKK86 · HR · มีฝาครอบ · แผง 1

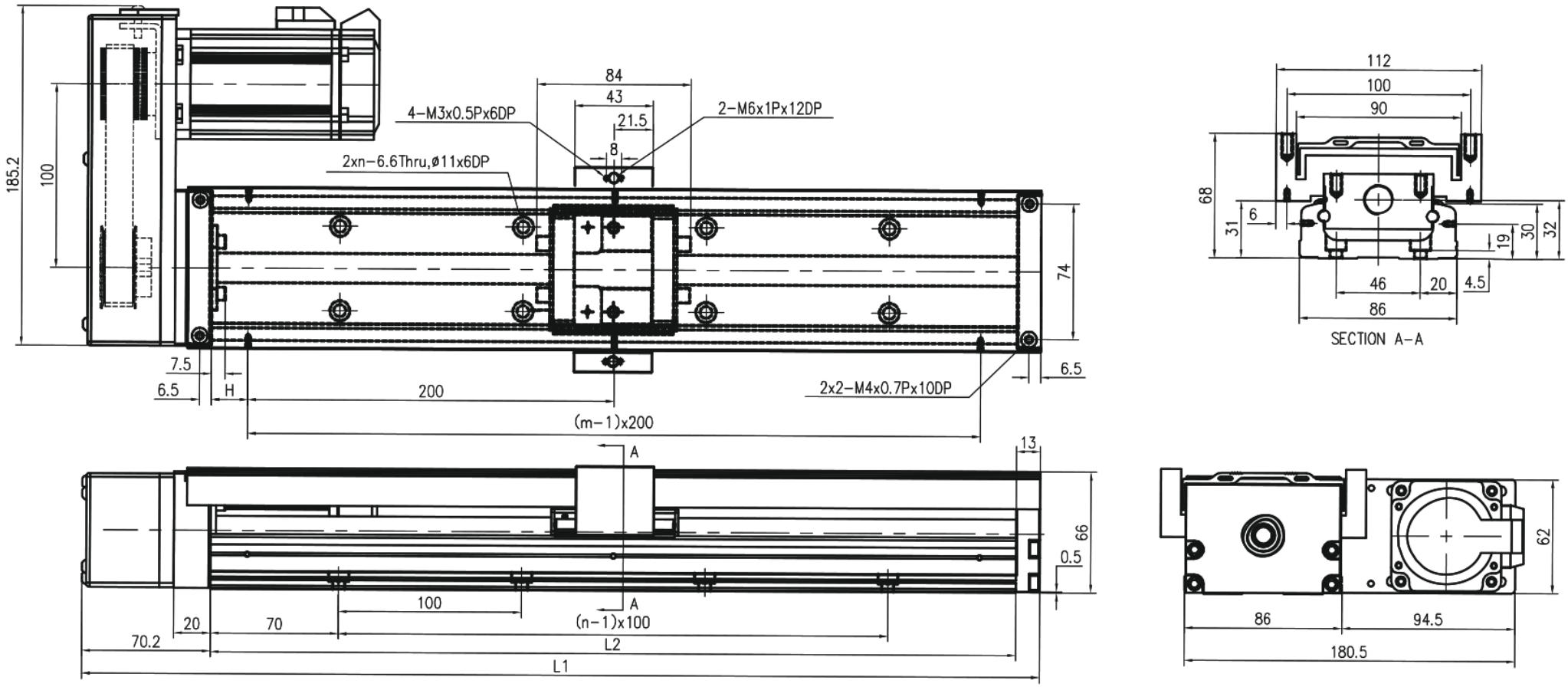

MKK86 · HL · มีฝาครอบ · แผง 2

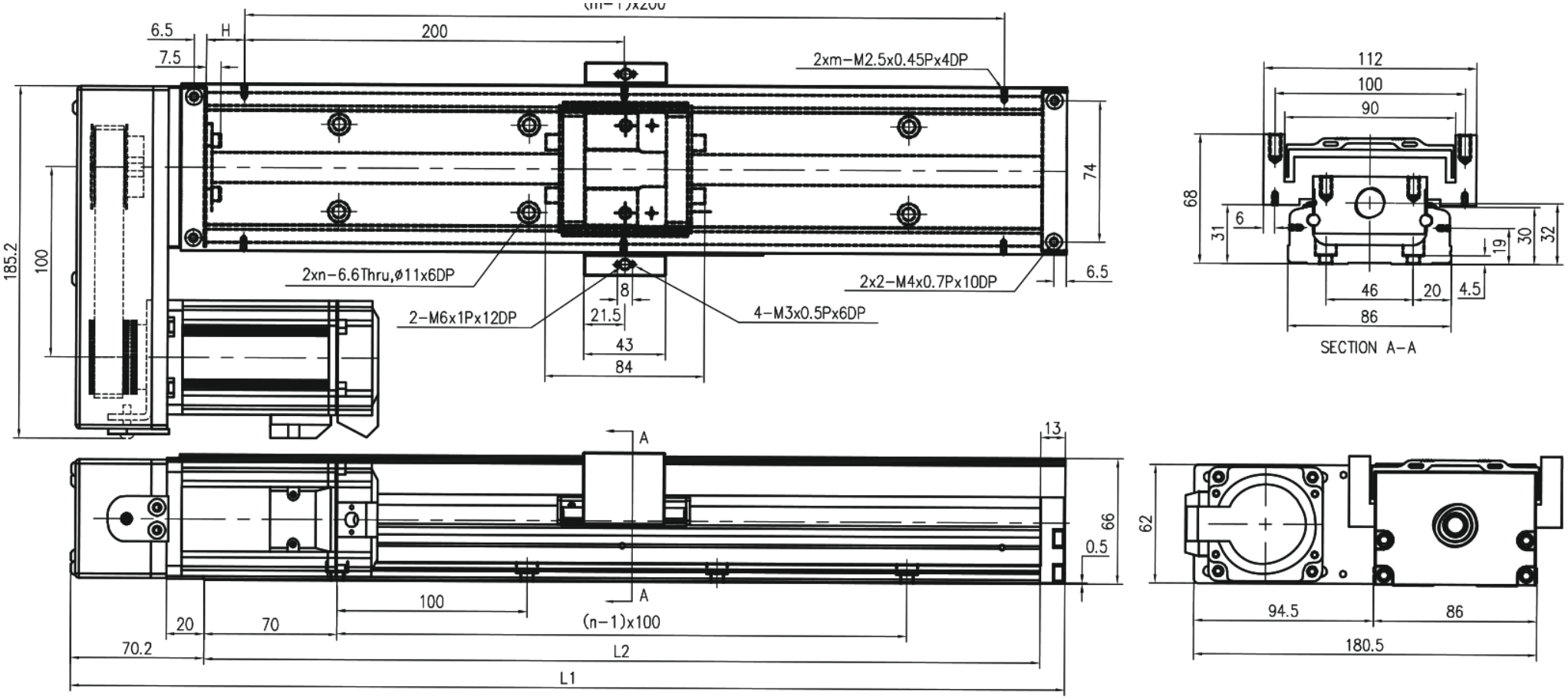

MKK86 · HS · มีฝาครอบ · แผง 1

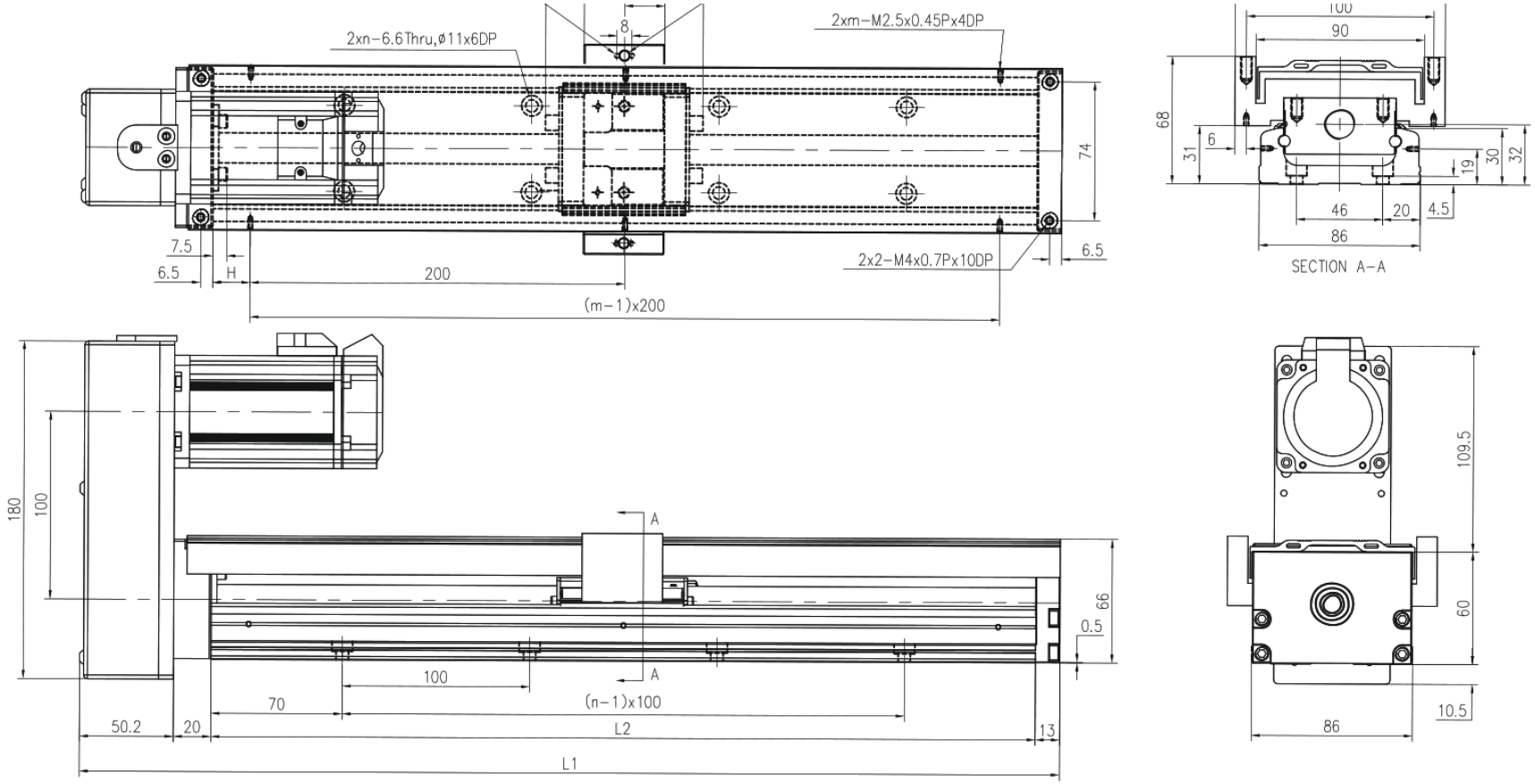

MKK86 · HM · มีฝาครอบ · แผง 2

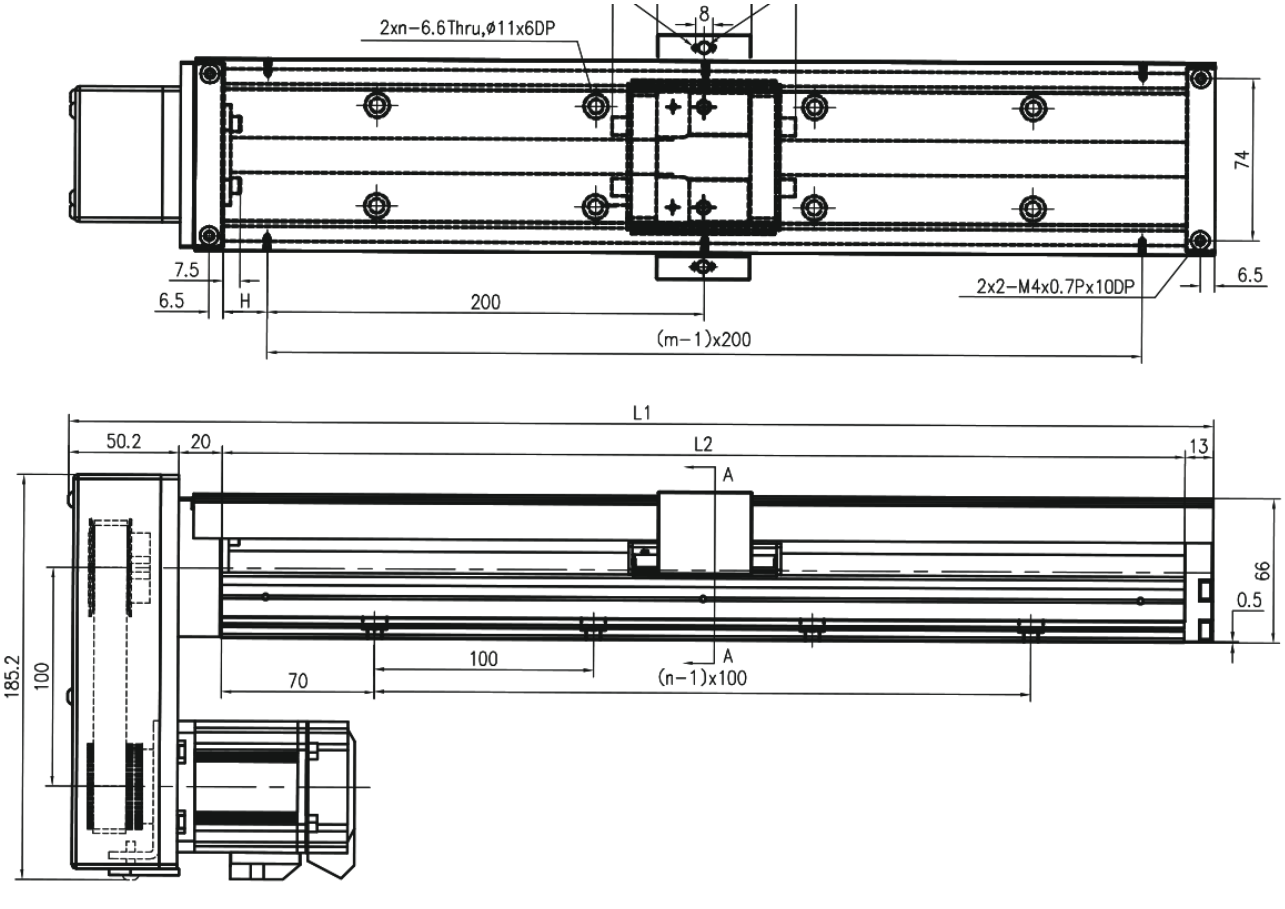

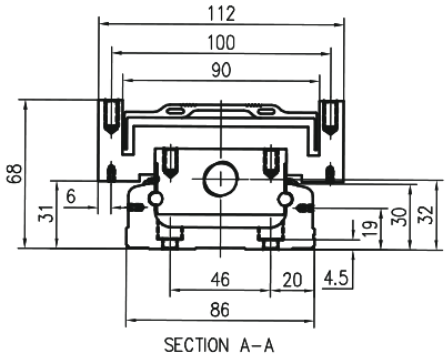

MKK86 · F0 ฝาเทเลสโคปิก · แผง 1

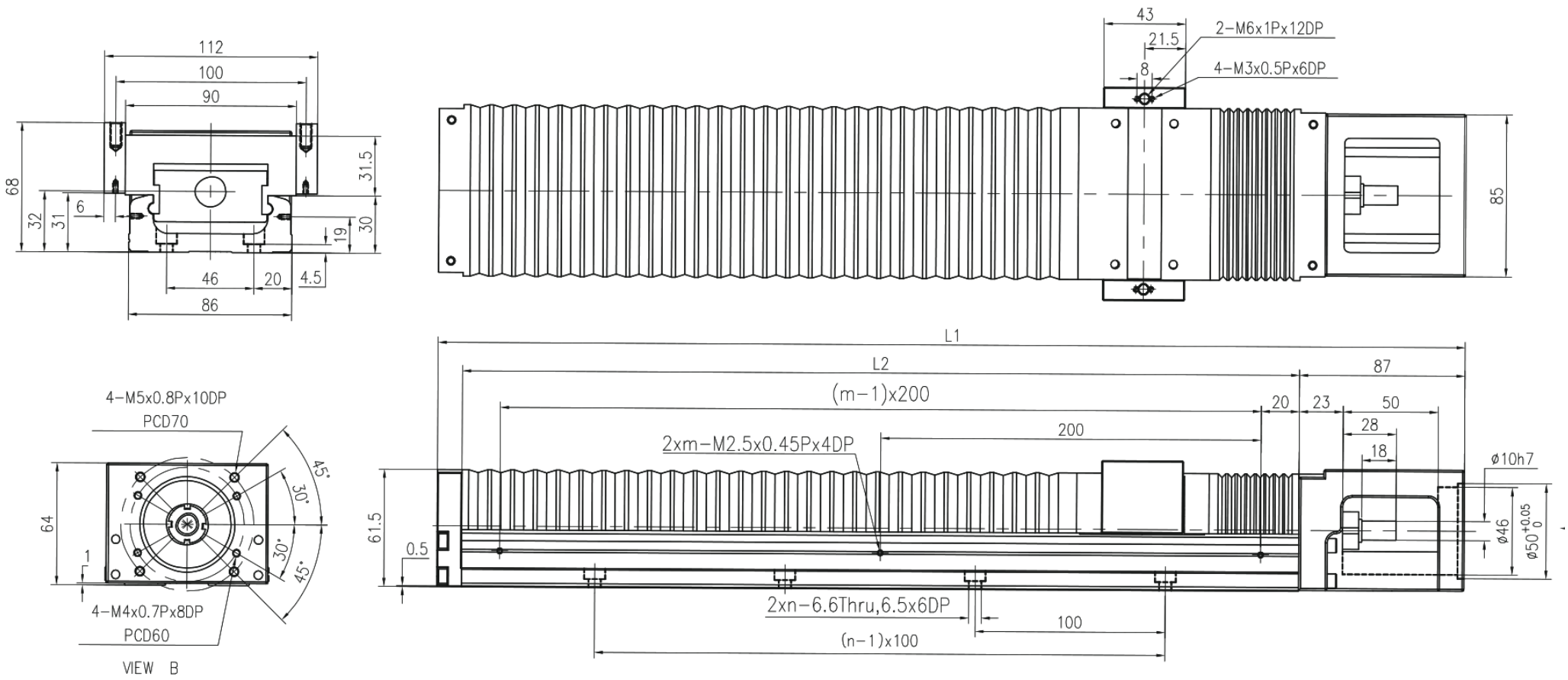

MKK86 · H0 ฝาเทเลสโคปิก · แผง 2

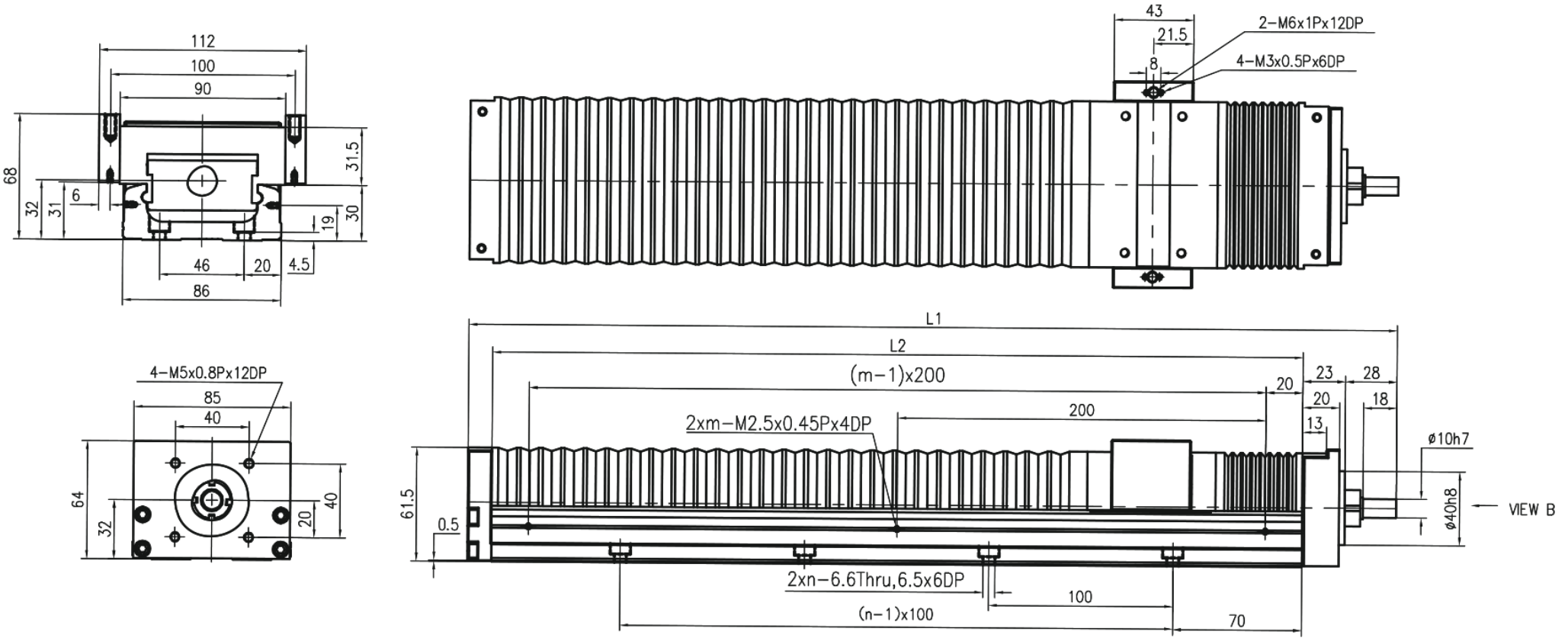

MKK86 · HR ฝาเทเลสโคปิก · แผง 1

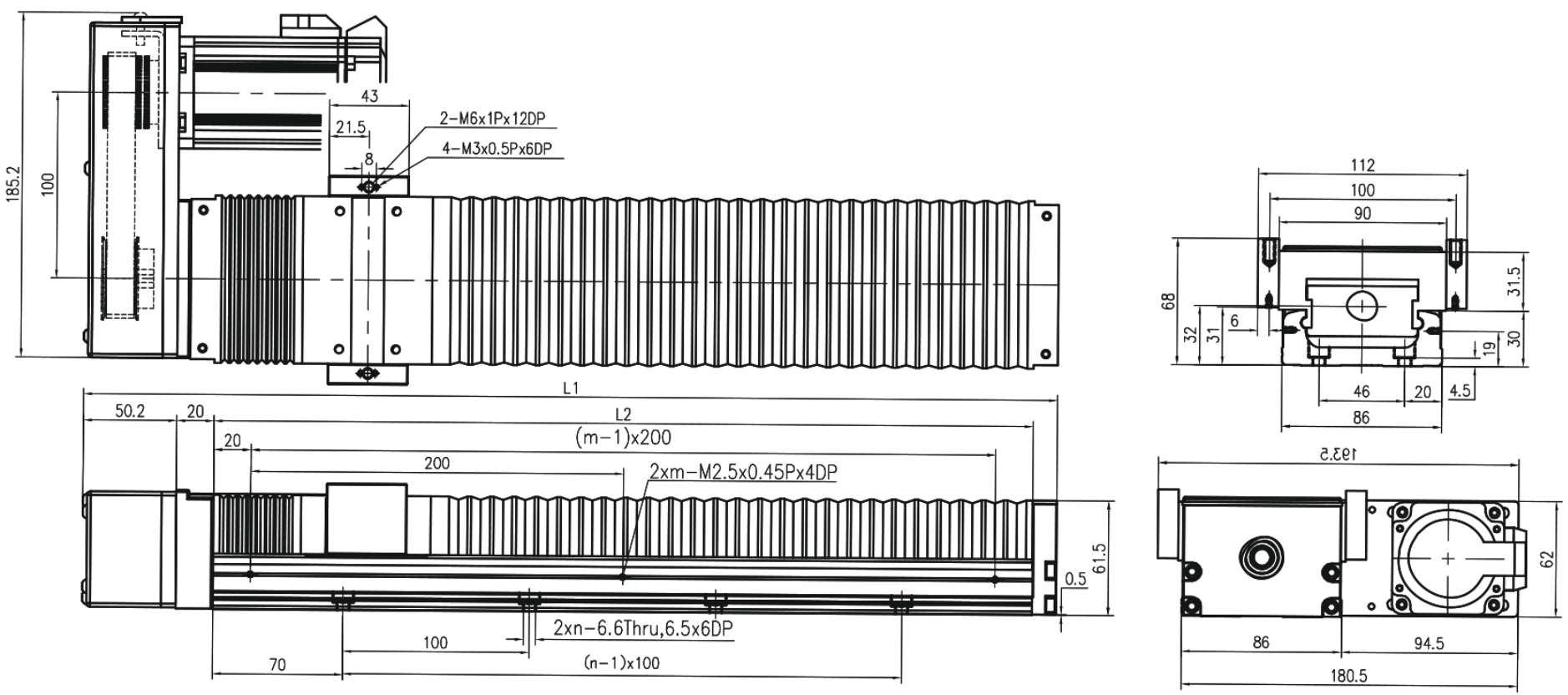

MKK86 · HL ฝาเทเลสโคปิก · แผง 2

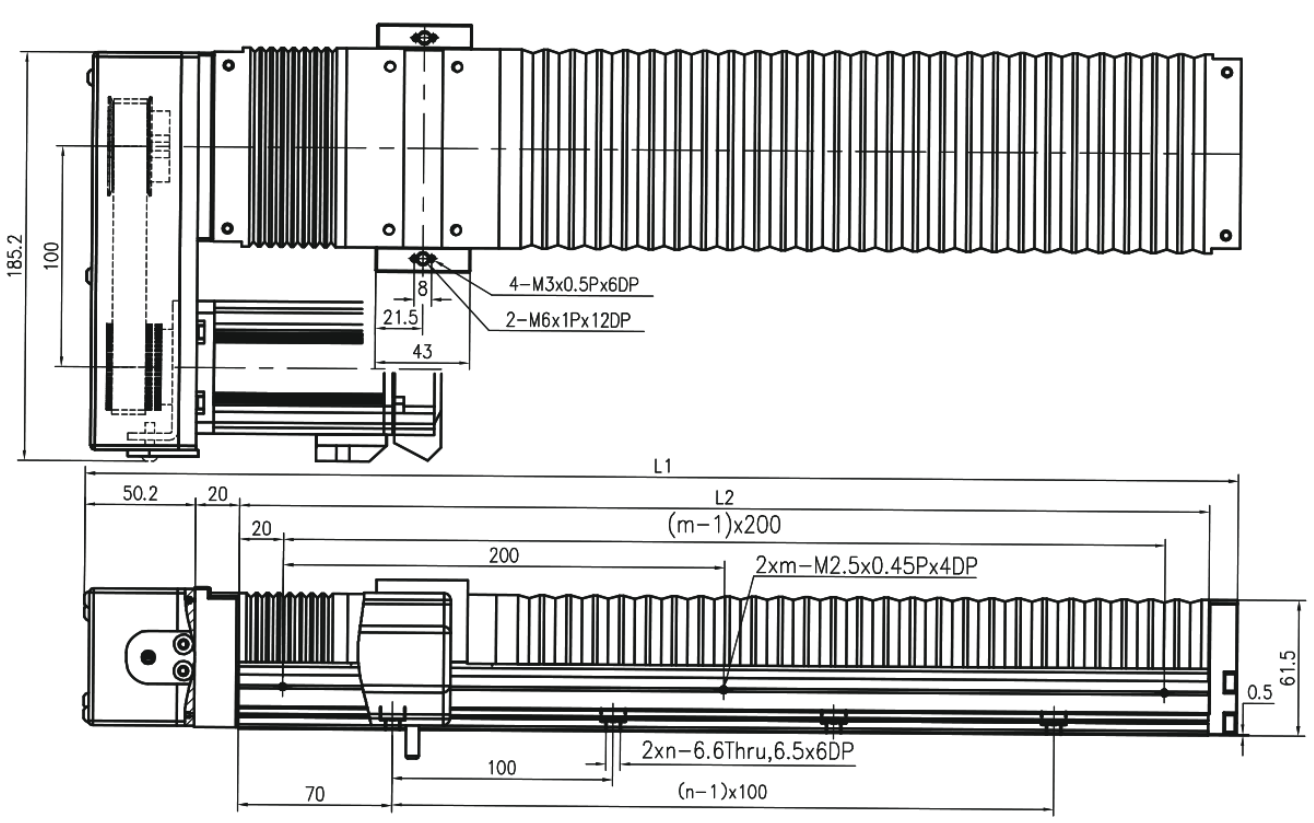

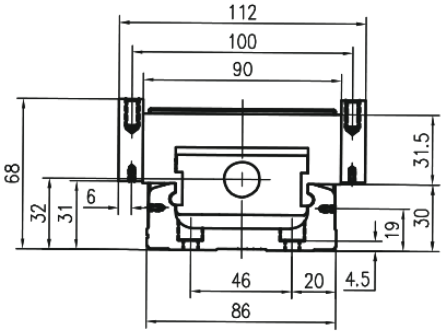

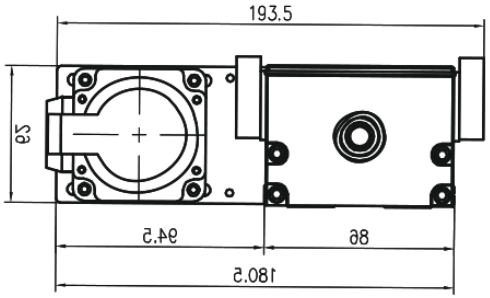

MKK86 · HS ฝาเทเลสโคปิก · แผง 1

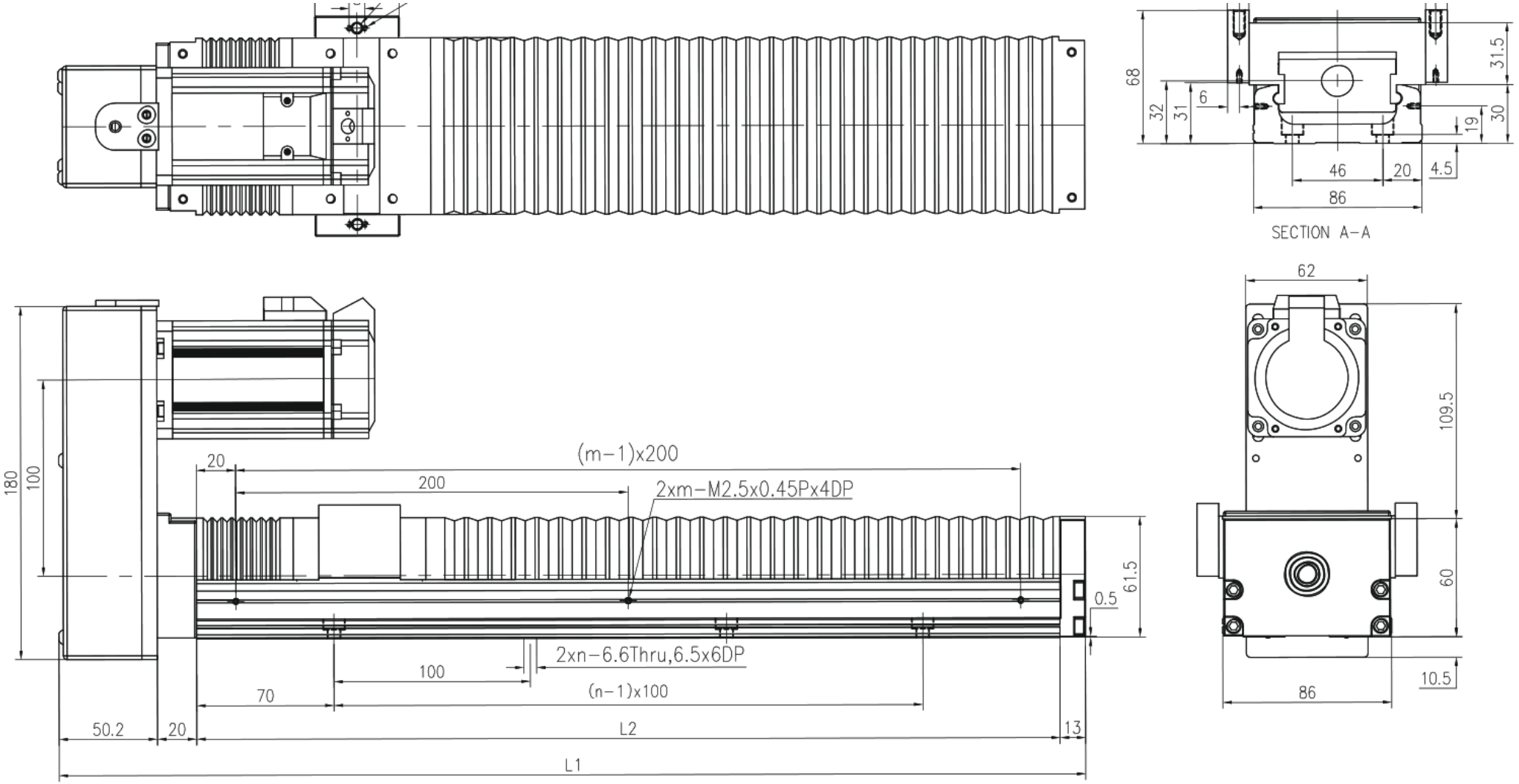

MKK86 · HM ฝาเทเลสโคปิก · แผง 2

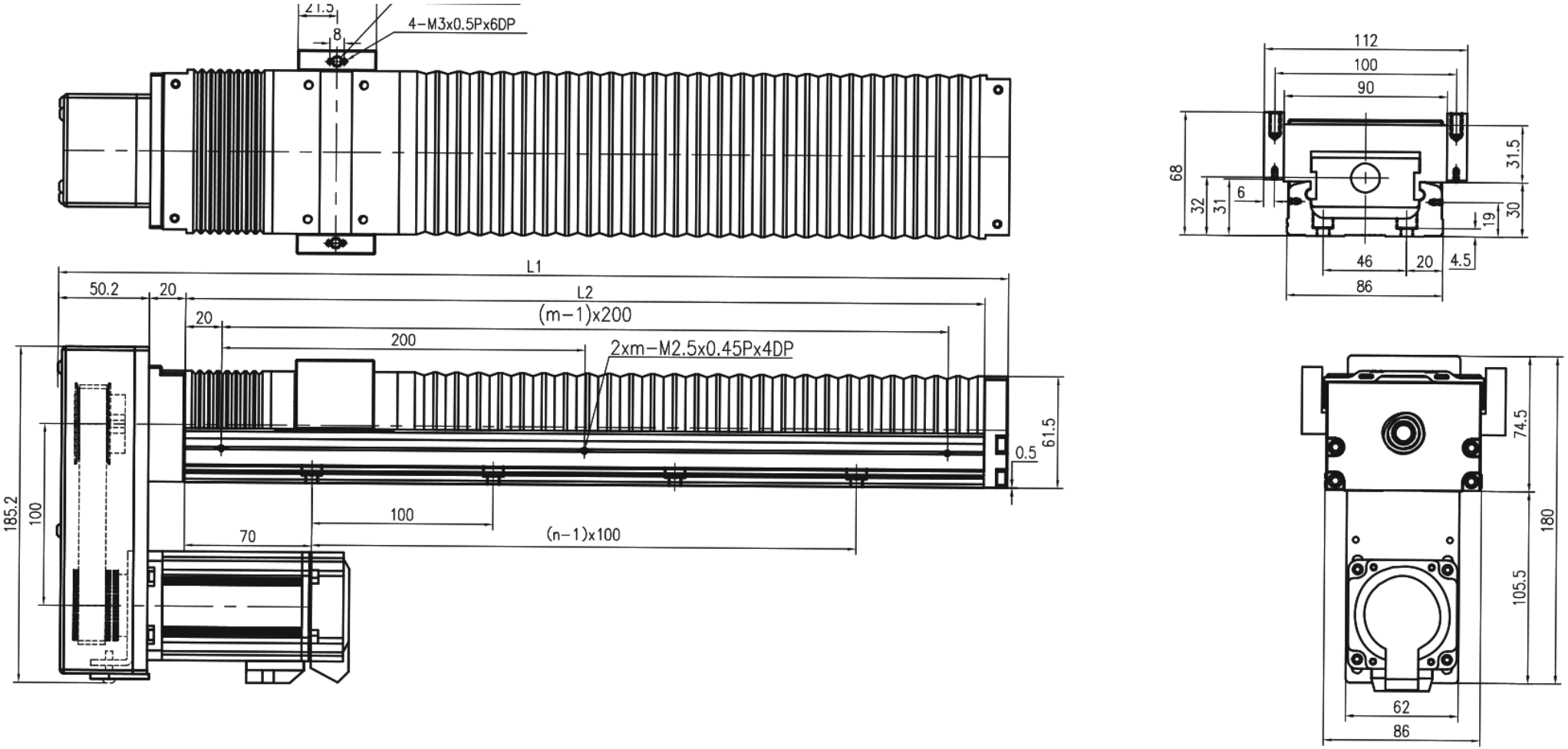

MKK86 · F0 · ติดตั้ง F0

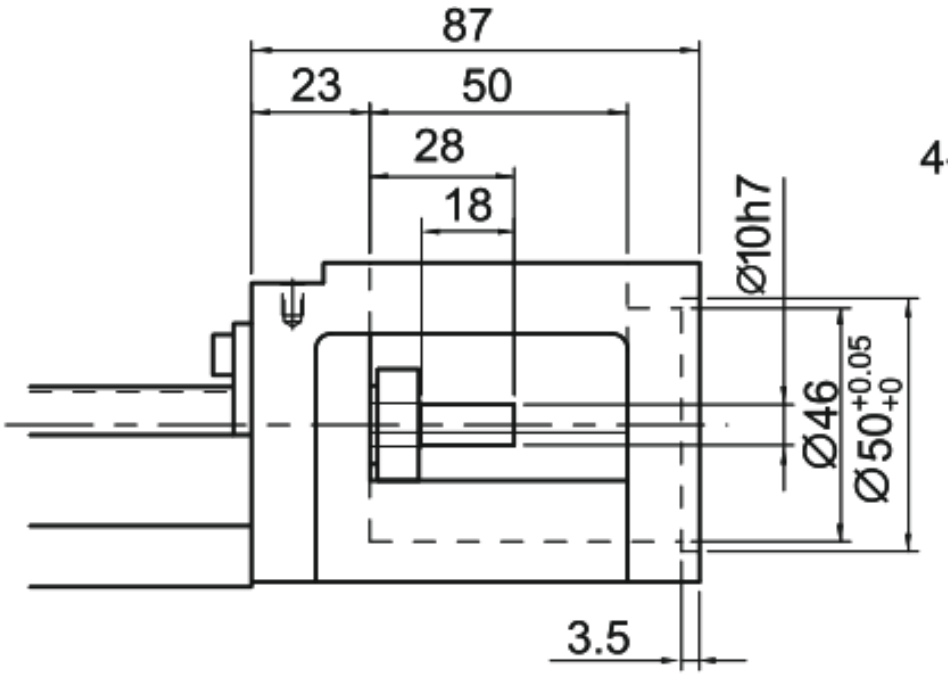

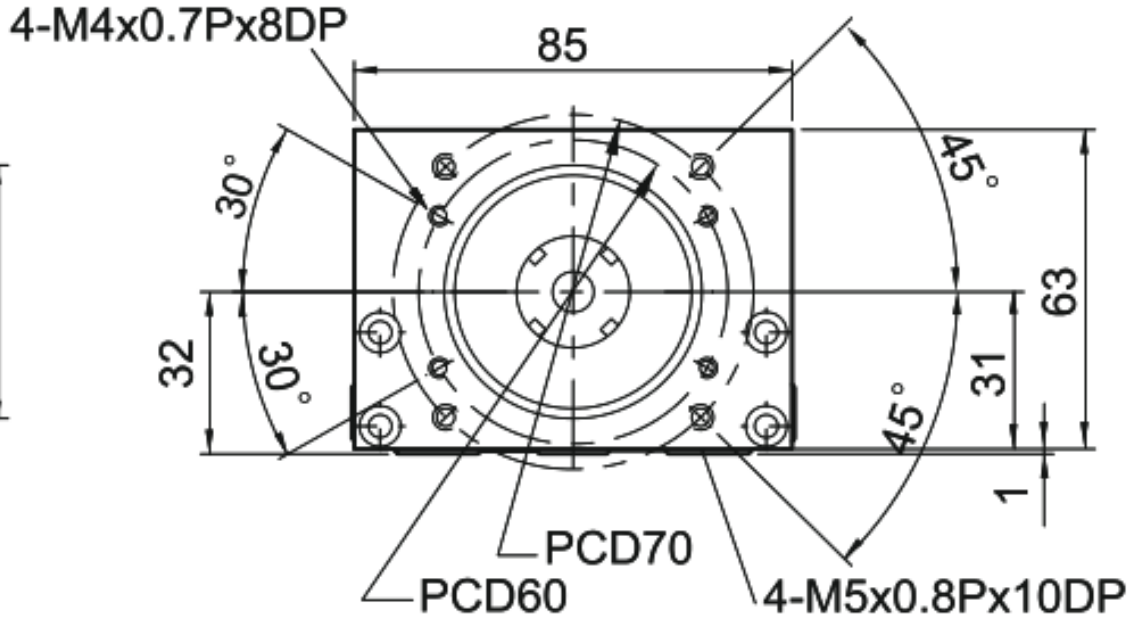

MKK86 · F1 · ติดตั้ง F1

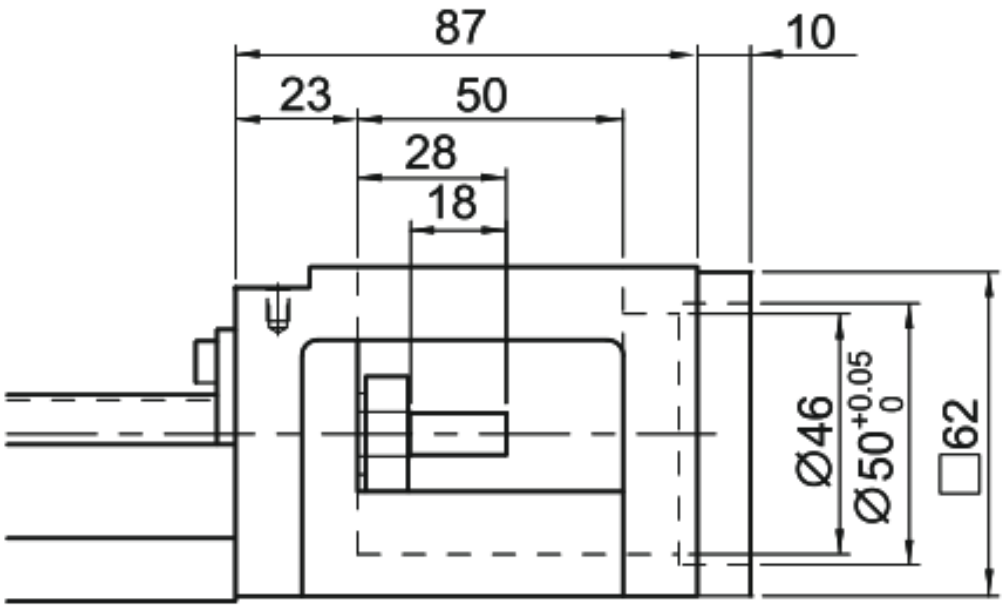

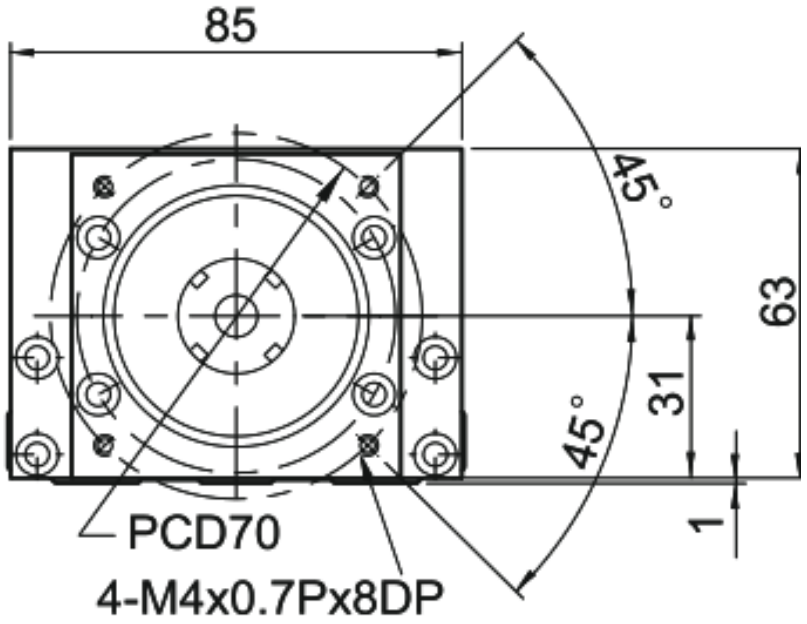

MKK86 · F2 · ติดตั้ง F2

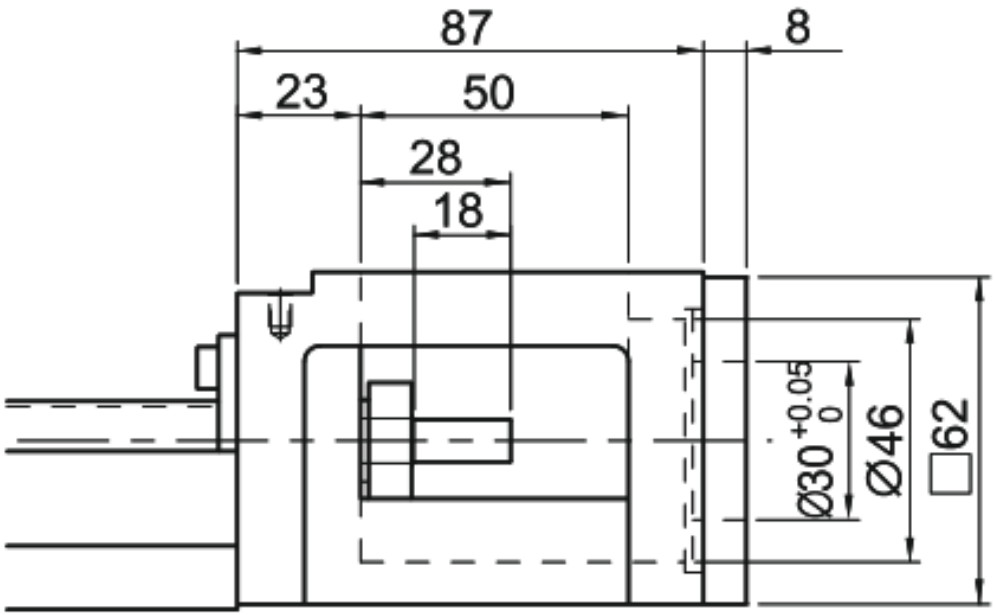

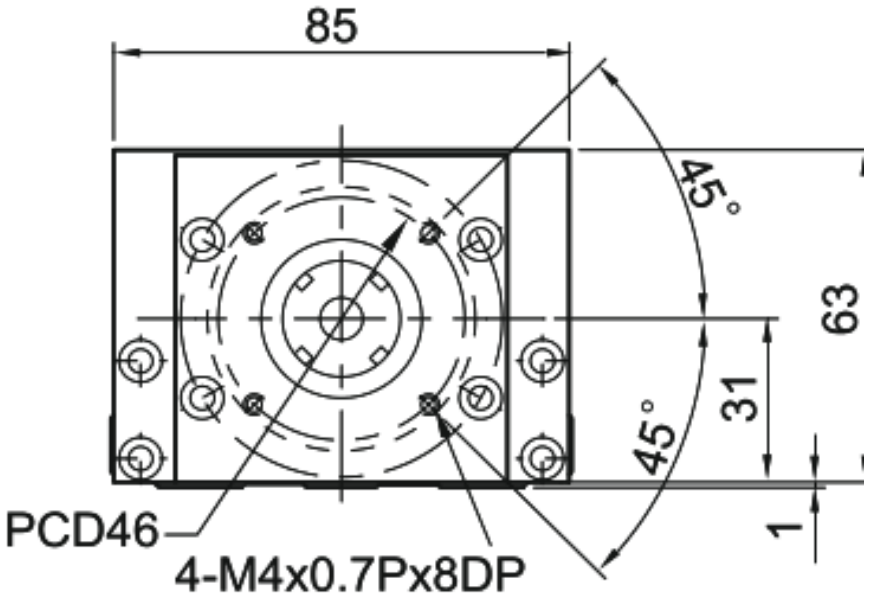

MKK86 · F3 · ติดตั้ง F3

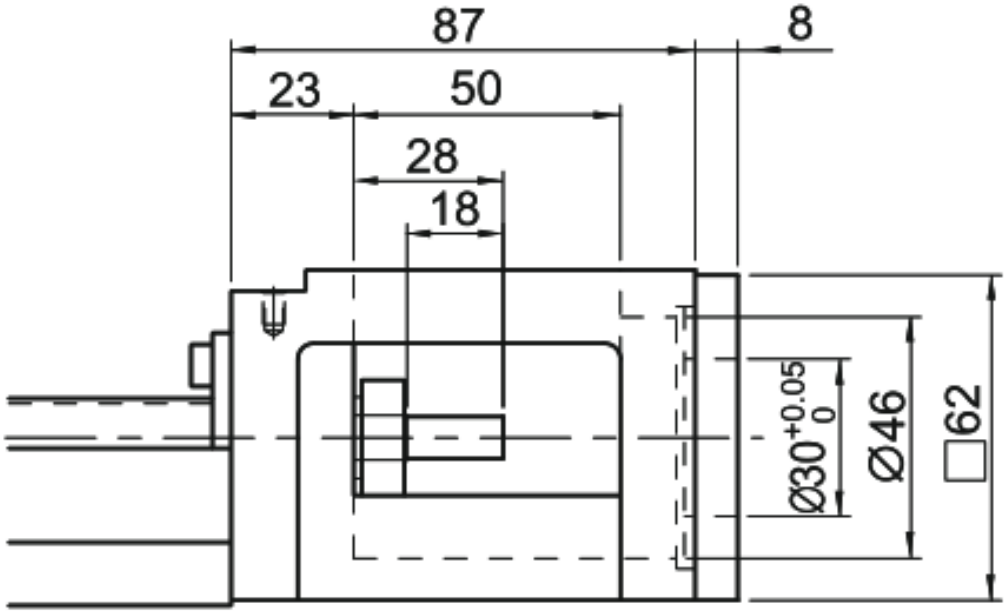

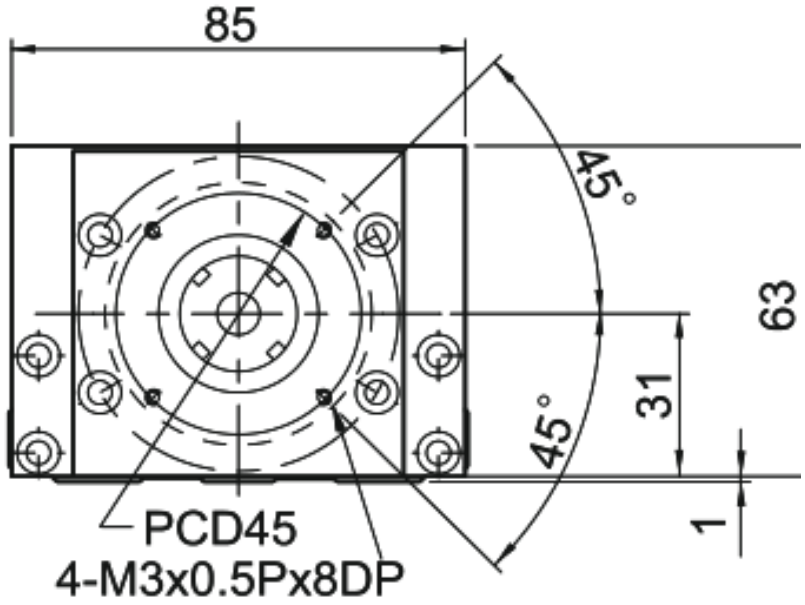

MKK86 · F4 · ติดตั้ง F4

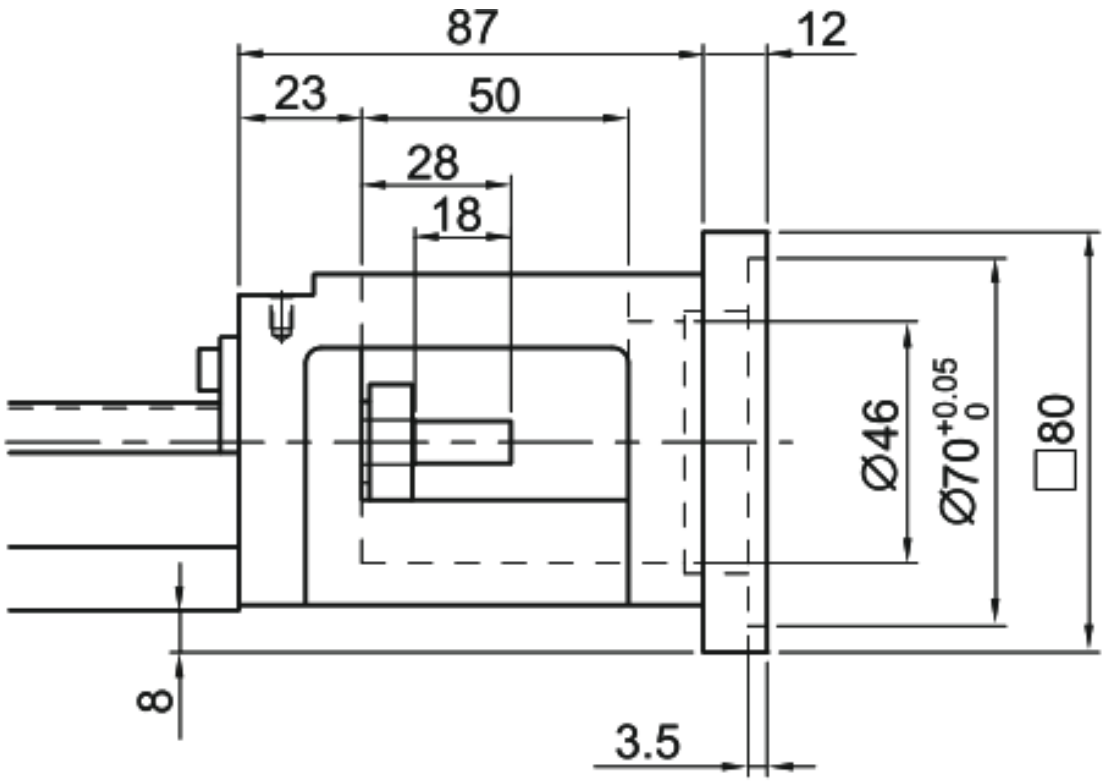

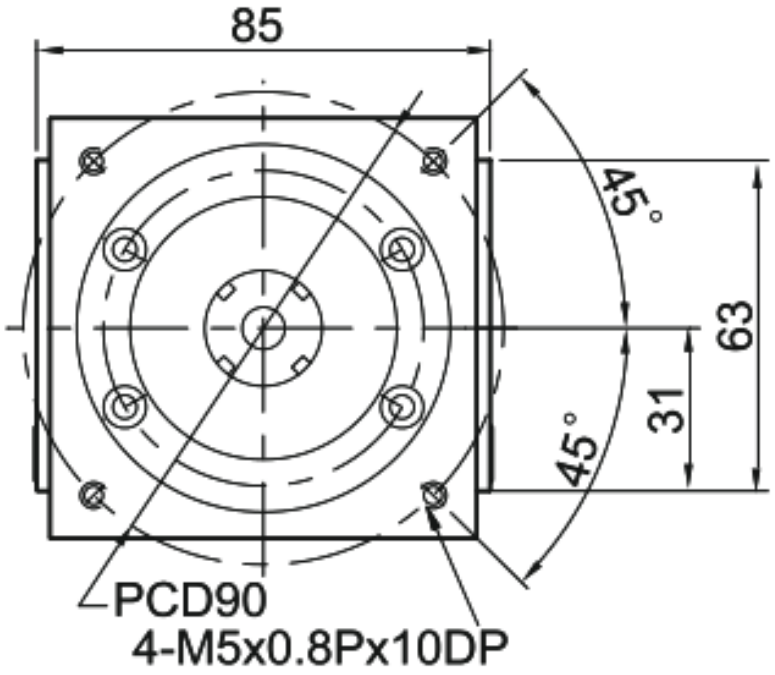

MKK86 · F5 · ติดตั้ง F5

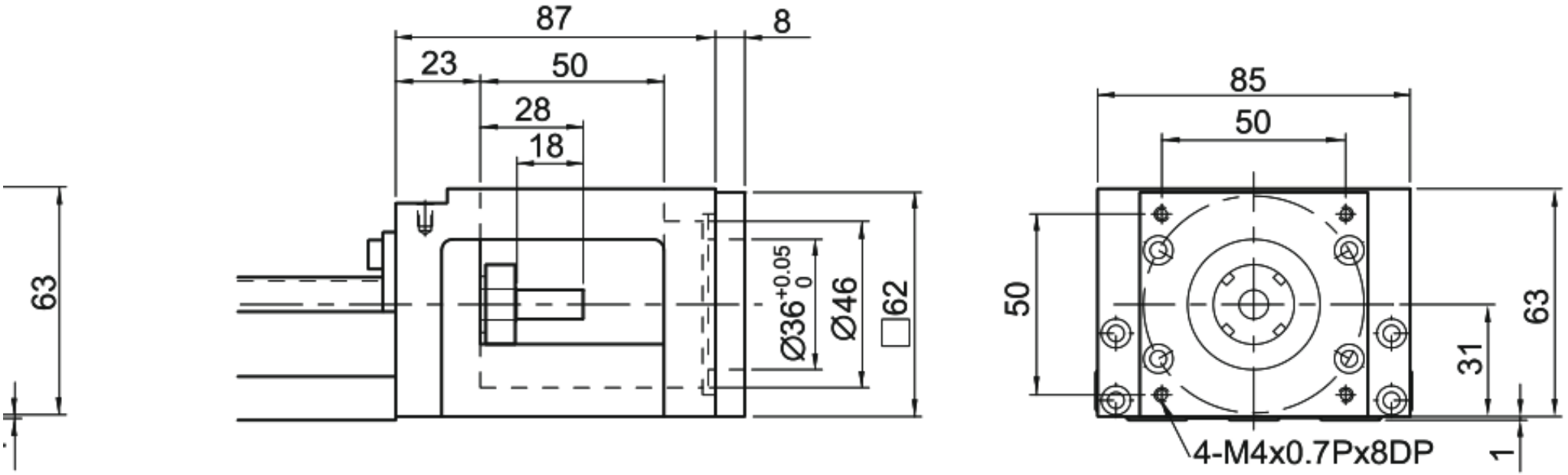

MKK86 · F6 · ติดตั้ง F6

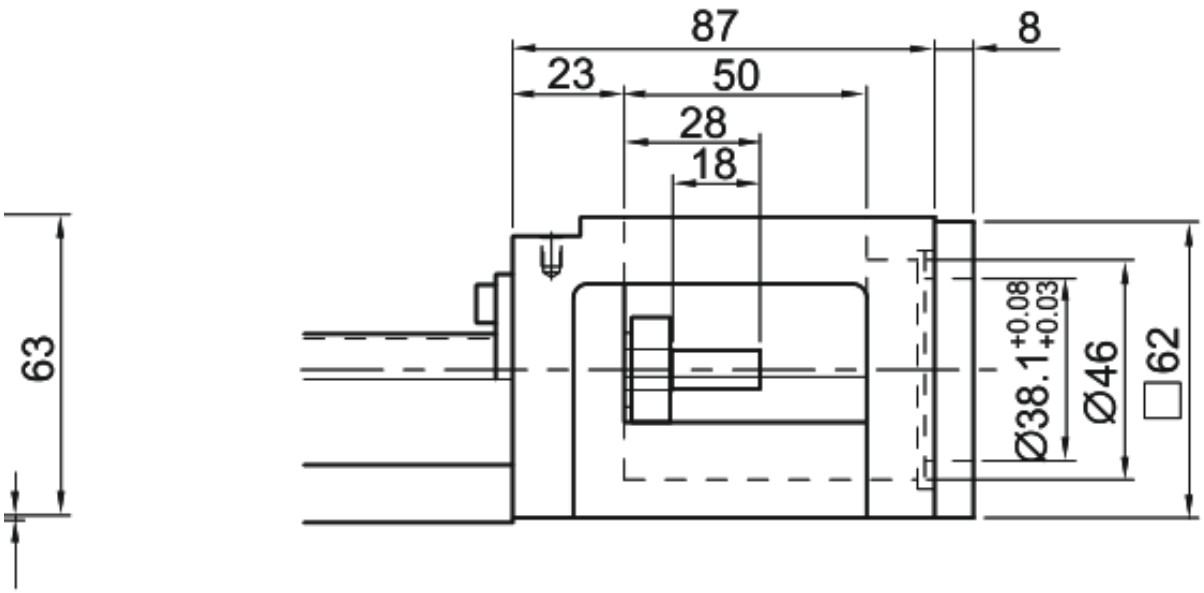

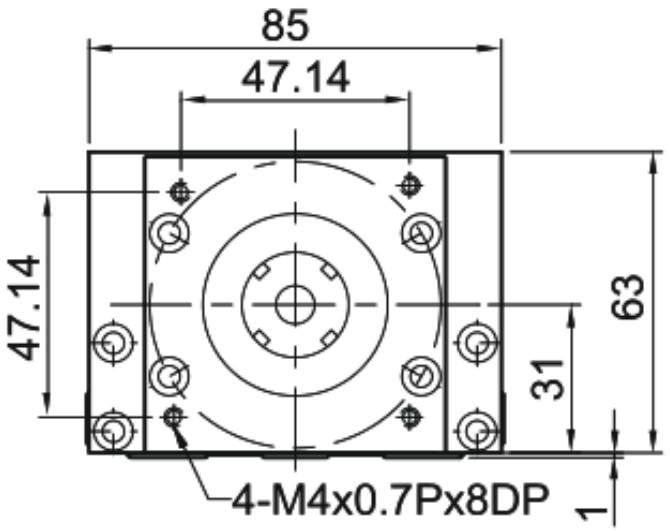

MKK86 · H0 · ติดตั้ง H0

