CÓMO USAR ESTE ATLAS

Cada vista es el dibujo de catálogo de la variante o grupo de relación indicado. Use las etiquetas impresas, no una medición a escala. Son dibujos de referencia, no archivos CAD.

EDA602 / Atlas de dibujos

Índice

R01	1 vistas | páginas 2-2
R02	1 vistas | páginas 3-3
R05	1 vistas | páginas 4-4
R04	1 vistas | páginas 5-5
R07	1 vistas | páginas 6-6
R03	1 vistas | páginas 7-7
R06	1 vistas | páginas 8-8
L04	1 vistas | páginas 9-9
L03	1 vistas | páginas 10-10
L07	1 vistas | páginas 11-11
L01	1 vistas | páginas 12-12
L06	1 vistas | páginas 13-13

CONTACTO HTROBOT

Correo: emmy@htrobot.com

Sitio web: www.htrobot.com

EDA60Z | Dibujo dimensional

Dibujo de catálogo

EDA60Z R01 dibujo dimensional ilustración:L1=longitud extensible+85,L2=longitud extensible+192 | R01

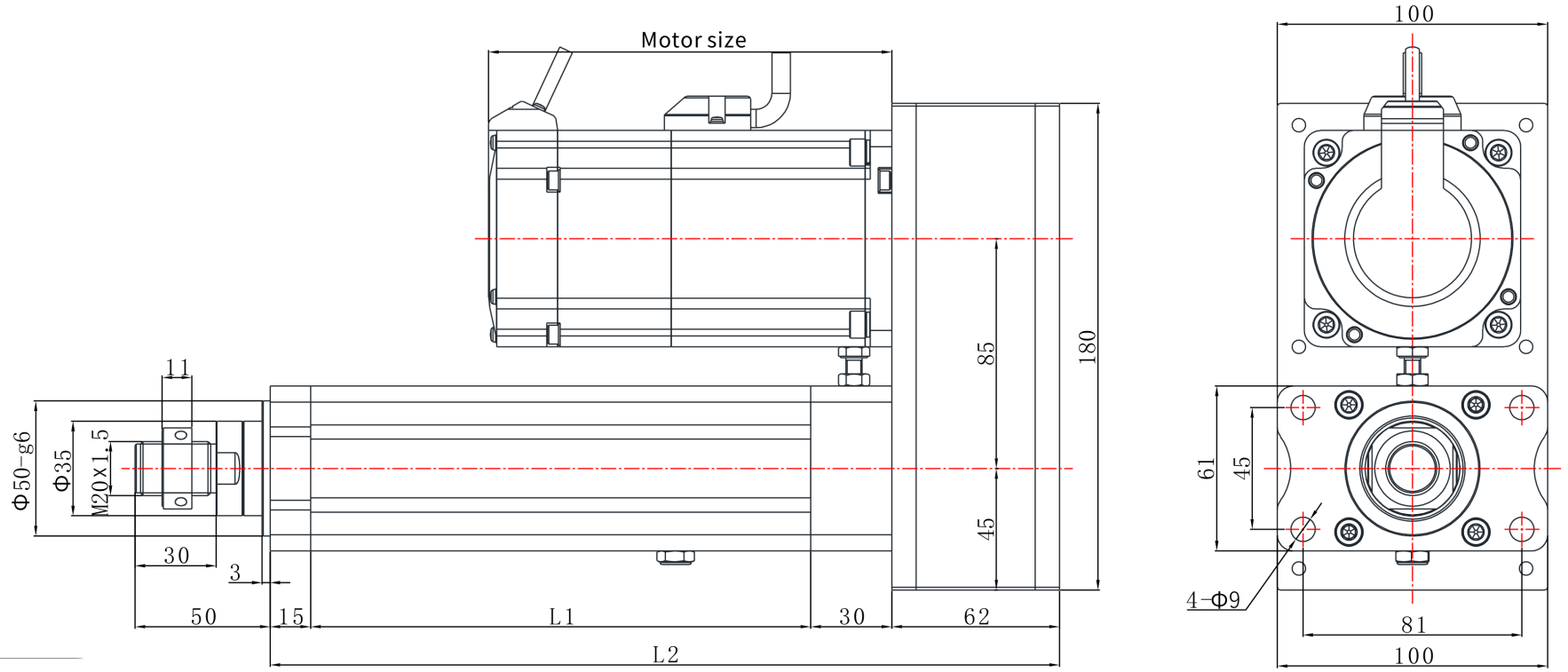

EDA60Z | Dibujo dimensional

Dibujo de catálogo

EDA60Z R02 dibujo dimensional ilustración:L1=longitud extensible+85,L2=longitud extensible+192 | R02

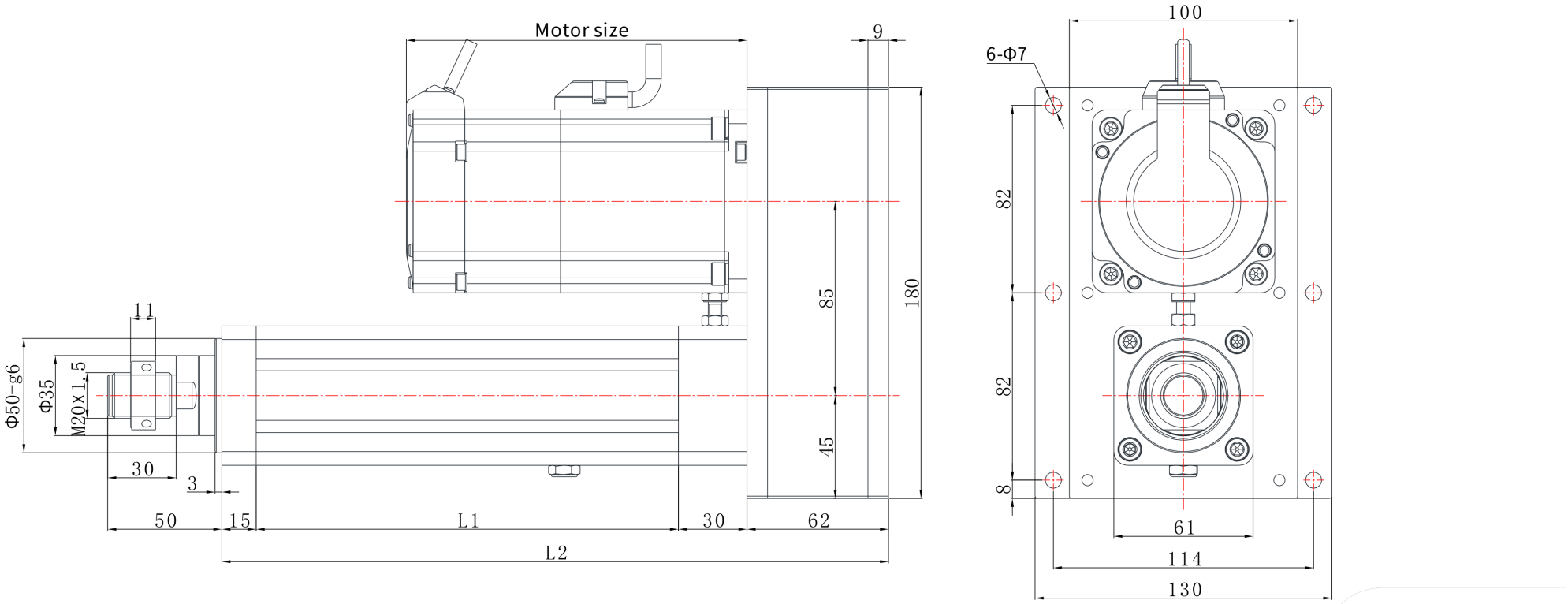

EDA60Z | Dibujo dimensional

Dibujo de catálogo

EDA60Z · Plano de dimensiones · R05

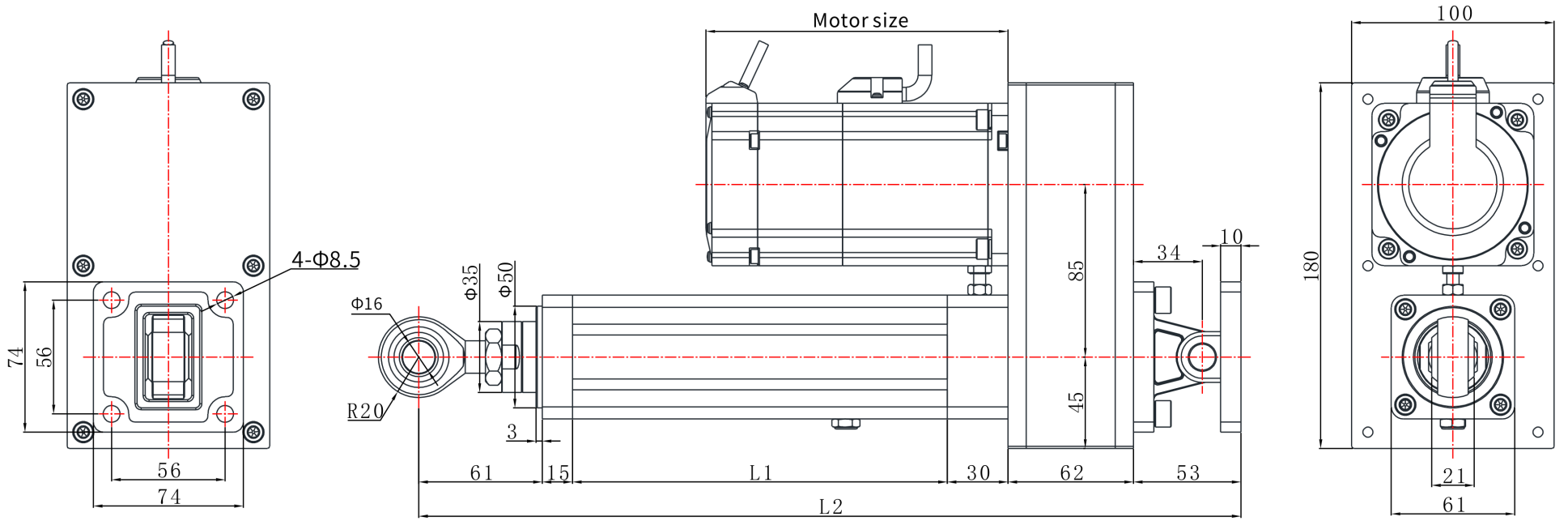

EDA60Z | Dibujo dimensional

Dibujo de catálogo

EDA60Z R04 dibujo dimensional ilustración:L1=longitud extensible+85,L2=longitud extensible+192 | R04

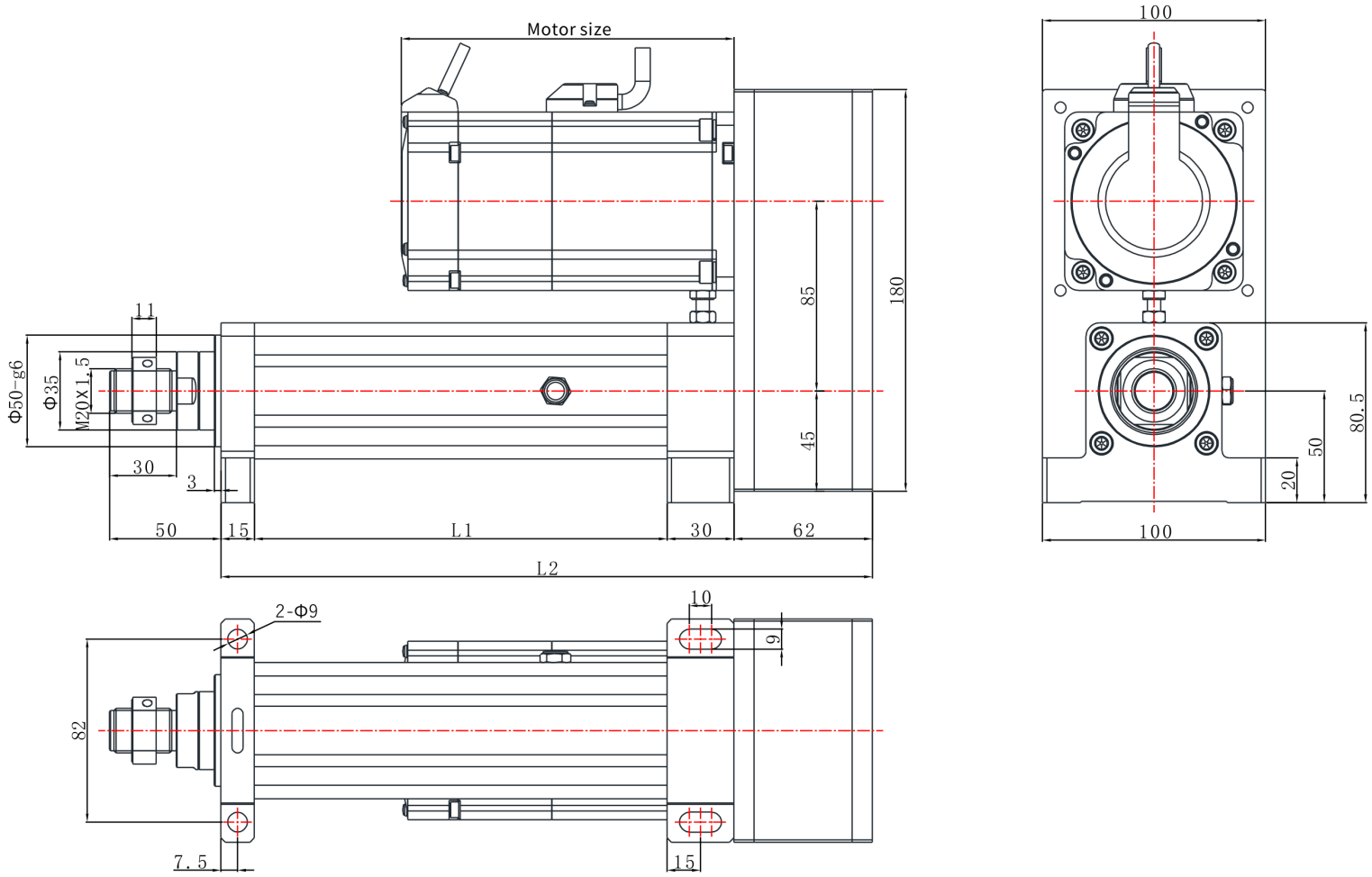

EDA60Z | Dibujo dimensional

Dibujo de catálogo

EDA60Z R07 dibujo dimensional ilustración:L1=longitud extensible+100,L2=longitud extensible+192 | R07

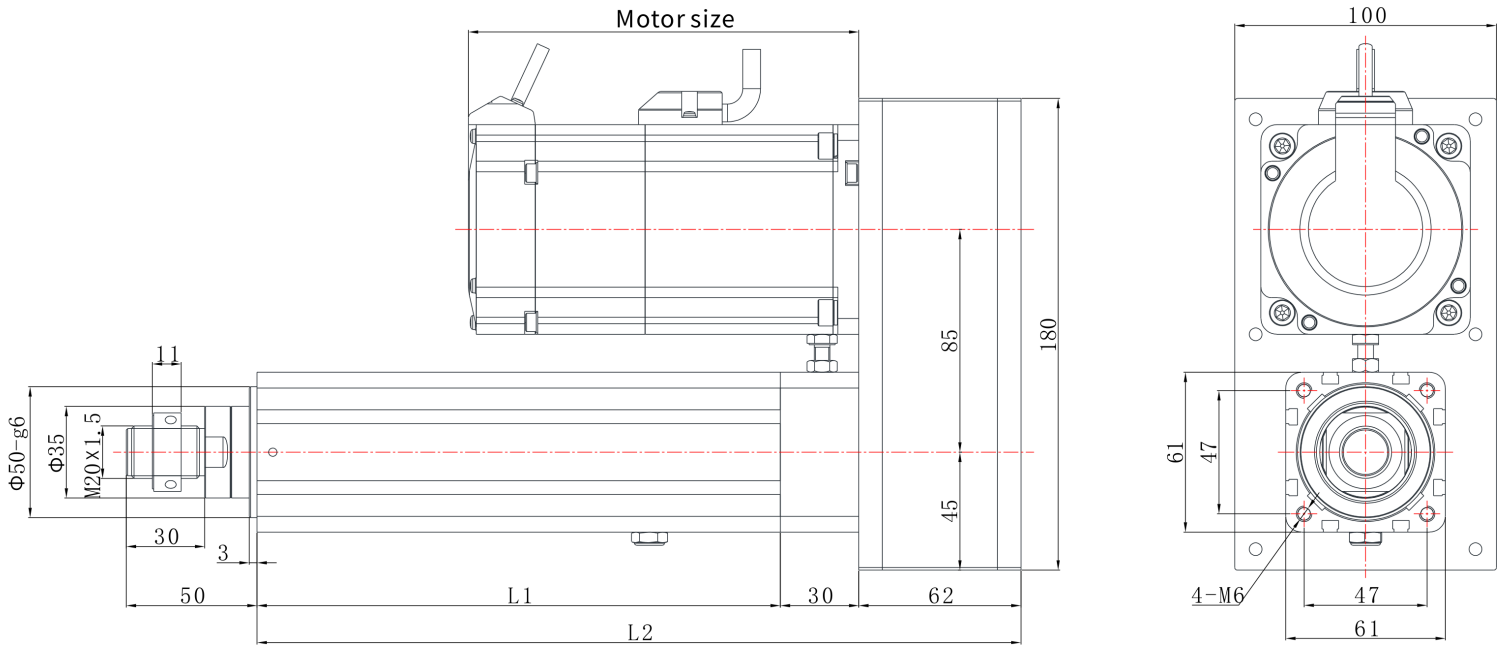

EDA60Z | Dibujo dimensional

Dibujo de catálogo

EDA60Z R03 dibujo dimensional ilustración:L1=longitud extensible+85,L2=longitud extensible+192 | R03

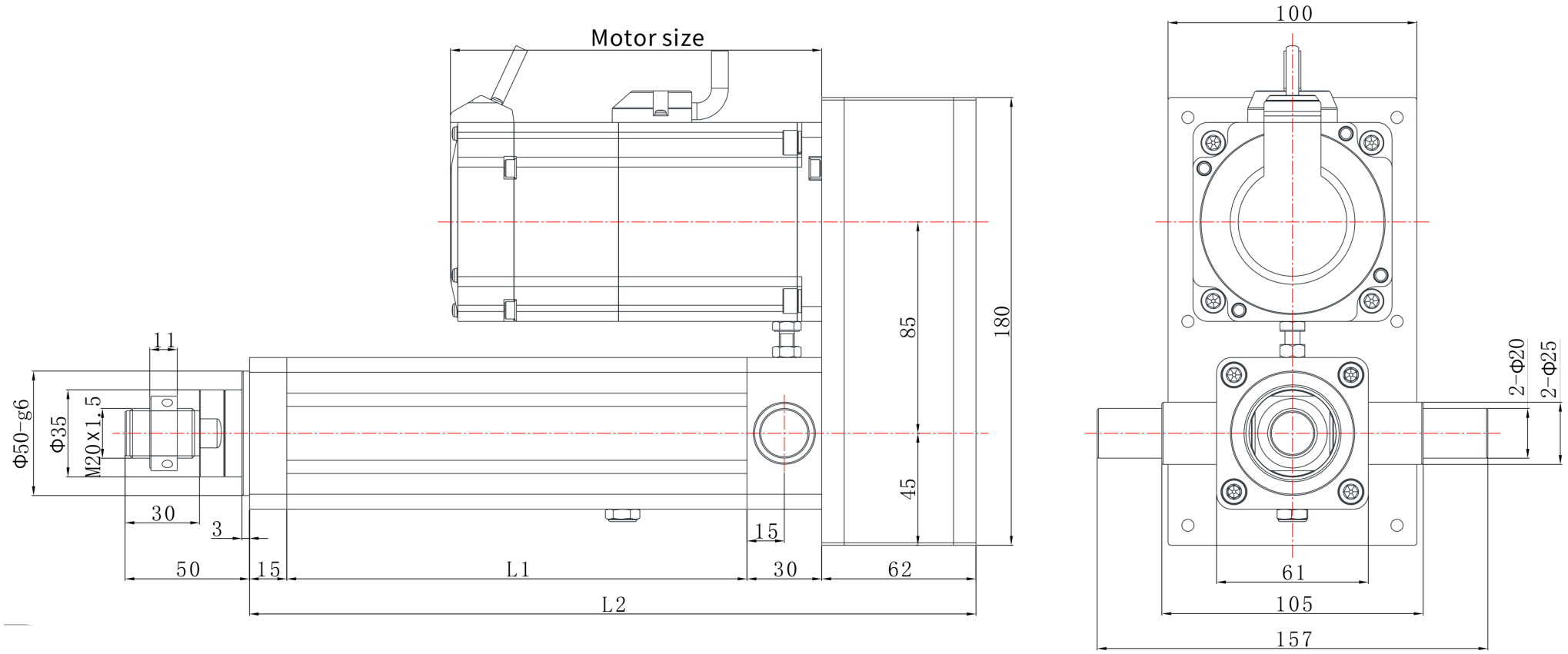

EDA60Z | Dibujo dimensional

Dibujo de catálogo

EDA60Z R06 dibujo dimensional ilustración:L1=longitud extensible+100,L2=longitud extensible+241 | R06

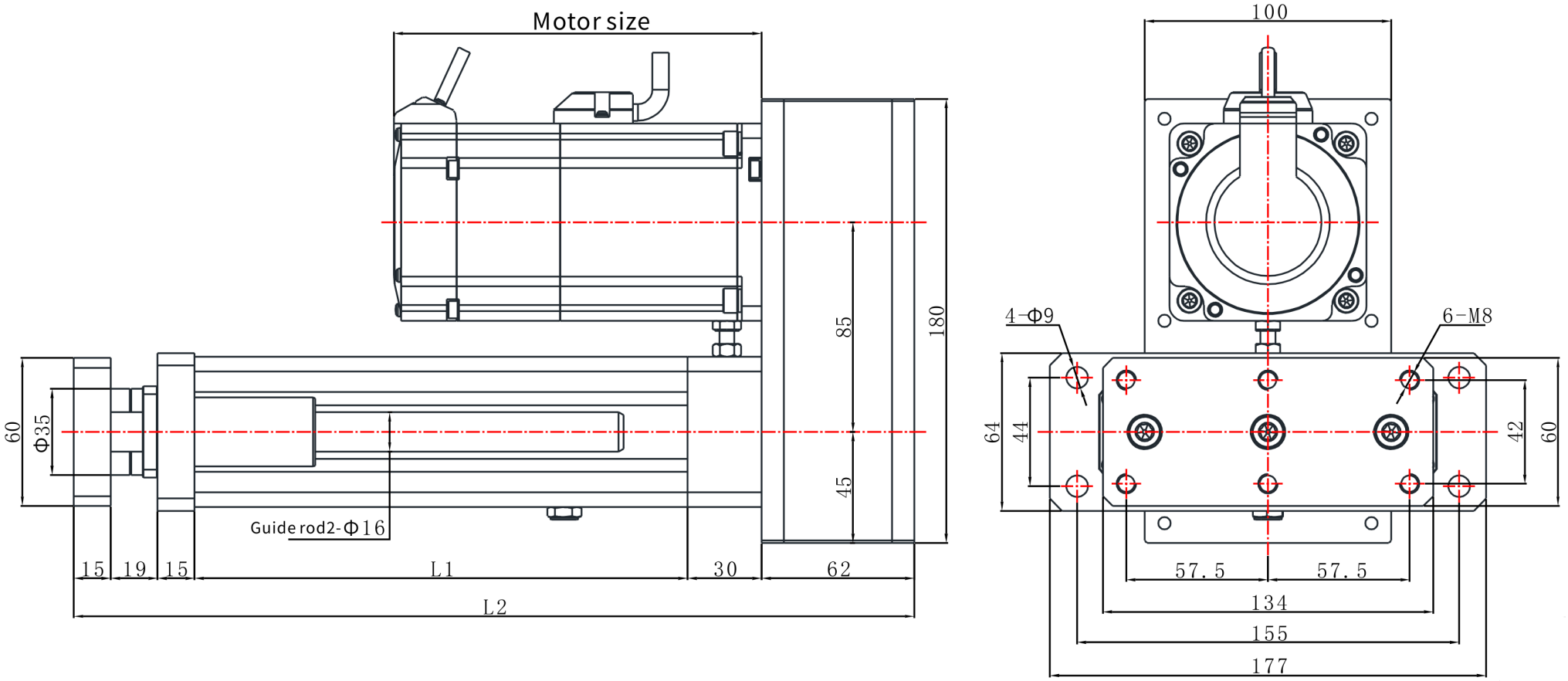

EDA60Z | Dibujo dimensional

Dibujo de catálogo

EDA60Z L04 dibujo dimensional ilustración:L1=longitud extensible+85,L2=longitud extensible+196 | L04

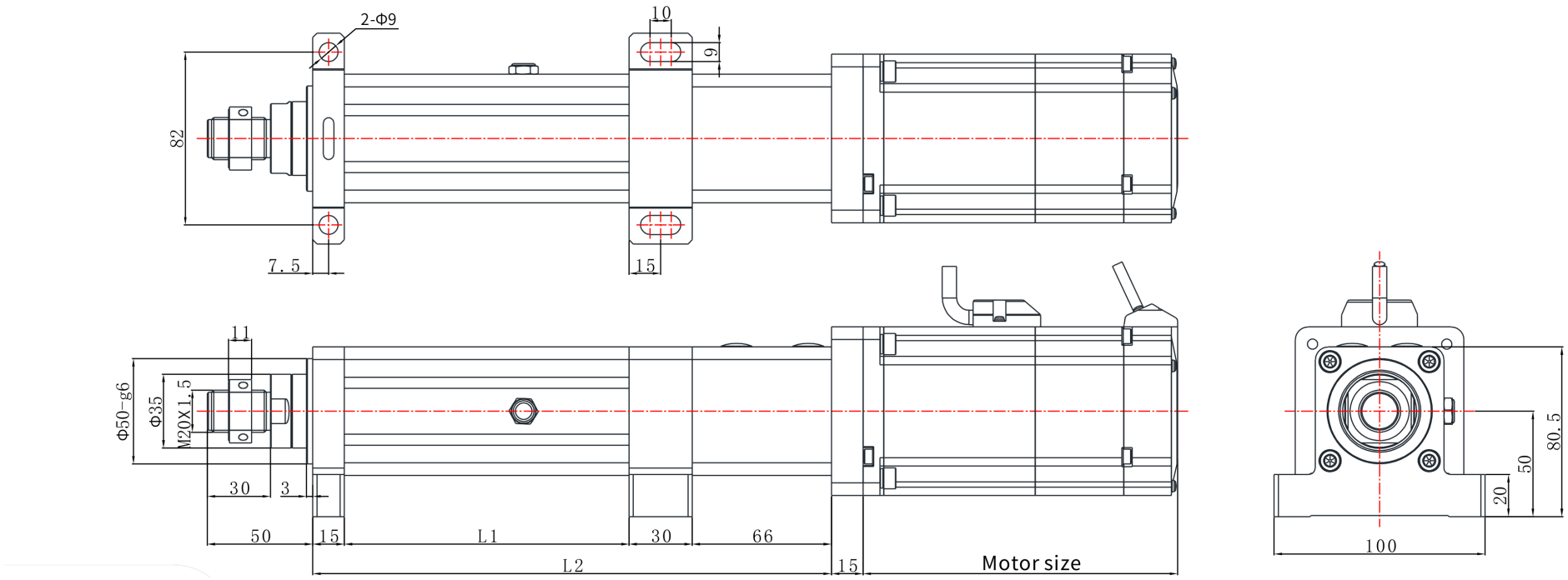

EDA60Z | Dibujo dimensional

Dibujo de catálogo

EDA60Z L03 dibujo dimensional ilustración:L1=longitud extensible+85,L2=longitud extensible+196 | L03

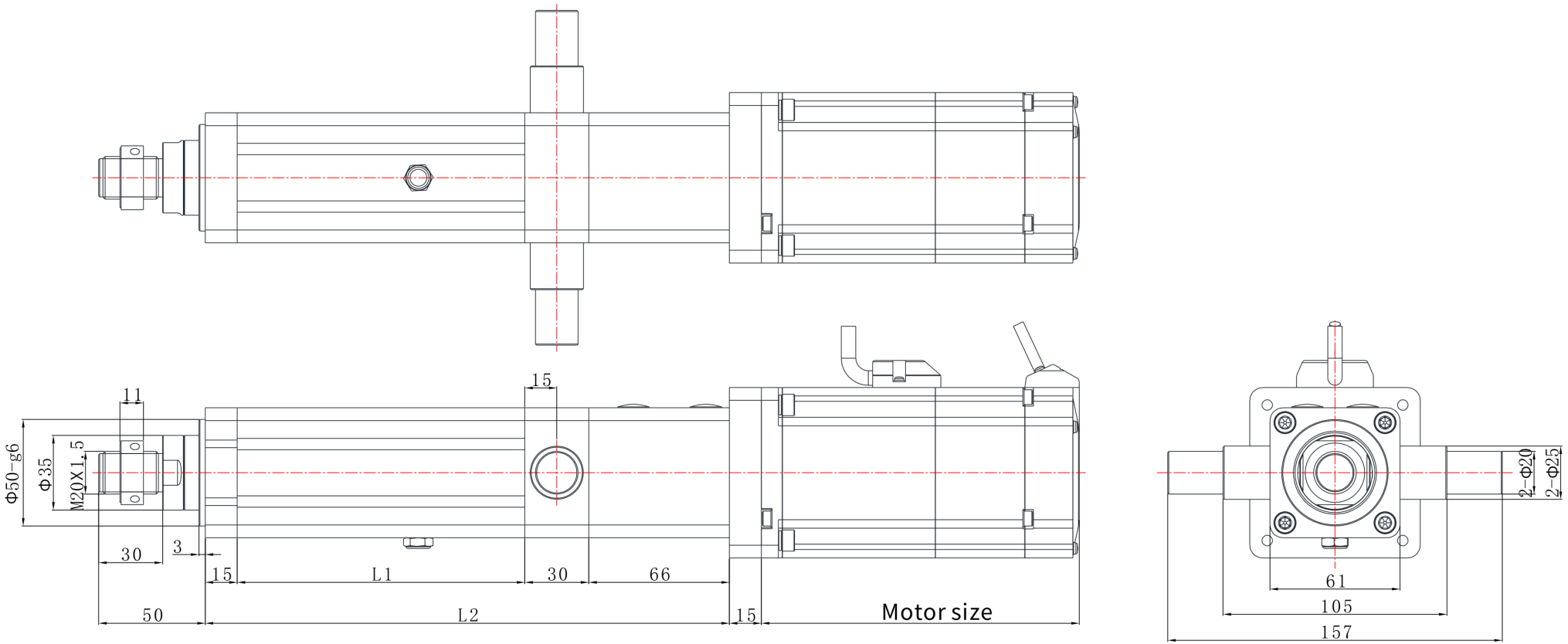

EDA60Z | Dibujo dimensional

Dibujo de catálogo

EDA60Z L07 dibujo dimensional ilustración:L1=longitud extensible+100,L2=longitud extensible+196 | L07

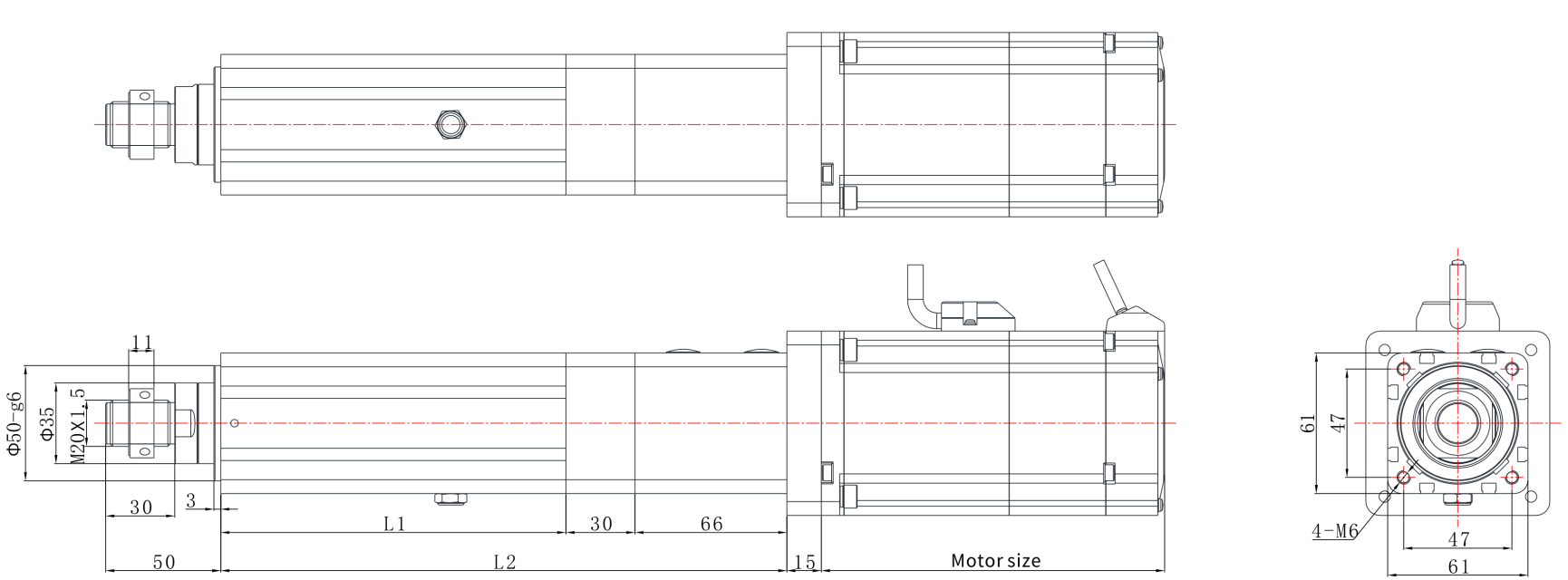

EDA60Z | Dibujo dimensional

Dibujo de catálogo

EDA60Z L01 dibujo dimensional ilustración:L1=longitud extensible+85,L2=longitud extensible+196 | L01

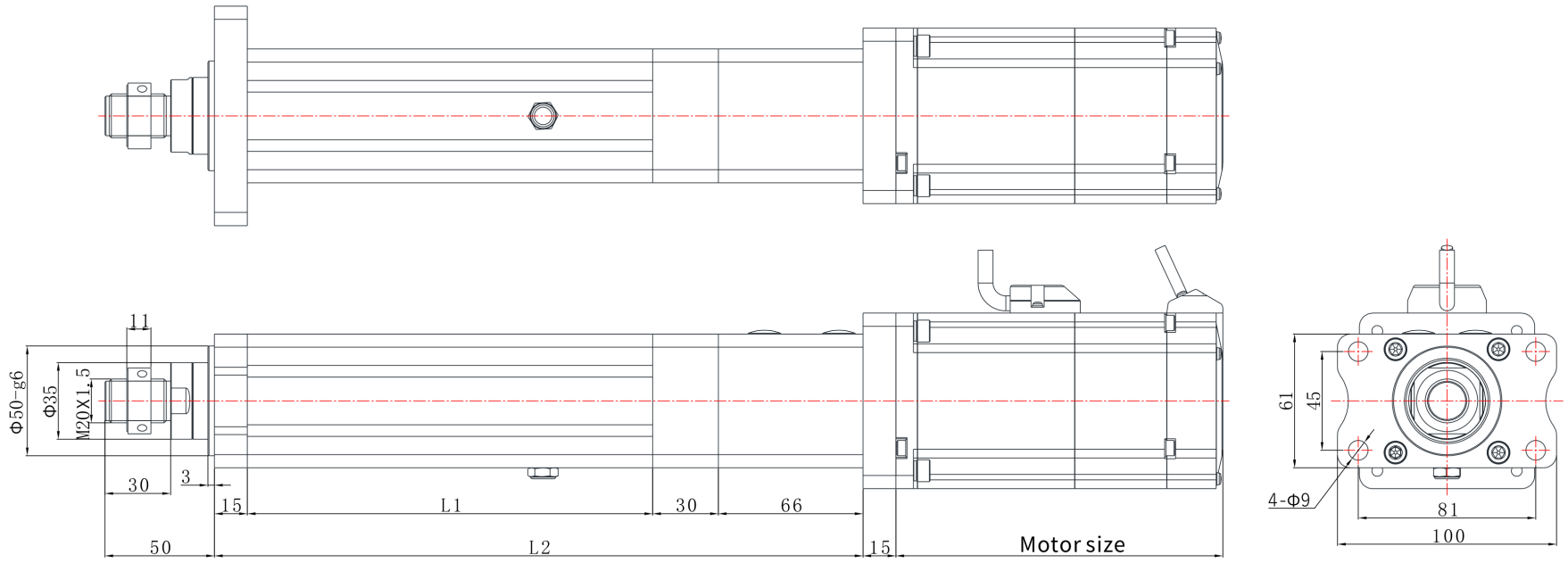

EDA60Z | Dibujo dimensional

Dibujo de catálogo

EDA60Z L06 dibujo dimensional ilustración:L1=longitud extensible+100,L2=longitud extensible+245 | L06

