# MF14 / ປື້ມແຜນ

# ຂະໜາດ ແລະການຕົດຕັ້ງ

ມຸມມອງແຍກຕາມການຕົດຕັ້ງມໍເຕີ.

ຫົວໜ່ວຍແຜນບໍ່ຖືກກວດ; ປ້າຍຂະໜາດເດີມຖືກເກັບ.

ຂະໜາດອ້າງອີງ; ຢືນຢັນການຕົດຕັ້ງ ແລະຊະໂກສໍາລັບການຕັ້ງຄ່າຂອງທ່ານ.

ໃຊ້ຂະໜາດທີ່ຕົດປ້າຍ; ຢ່າວັດແຜນ.


| | |
|---|---|
| ນອກ **C** | 3 ມຸມມອງ \| ໜ້າ 2-4 |
| ໃນ **D** | 5 ມຸມມອງ \| ໜ້າ 5-7 |
| ຊ້າຍ **L** | 5 ມຸມມອງ \| ໜ້າ 8-10 |
| ຂວາ **R** | 5 ມຸມມອງ \| ໜ້າ 11-13 |
| ລຸ່ມ **B** | 4 ມຸມມອງ \| ໜ້າ 14-16 |


ຂໍ້ມູນຈໍາເພາະຜະລິດຕະພັນ ແລະຄໍາແນະນໍາການເລືອກສະໜອງແຍກ.

ສໍາລັບຂະໜາດສະເພາະການຕັ້ງຄ່າ ຫຼືໄຟລ້ CAD ຈົງ, ຕົດຕໍ່ HTROBOT.

# MF14 / ນອກ C

## ມຸມມອງ 1

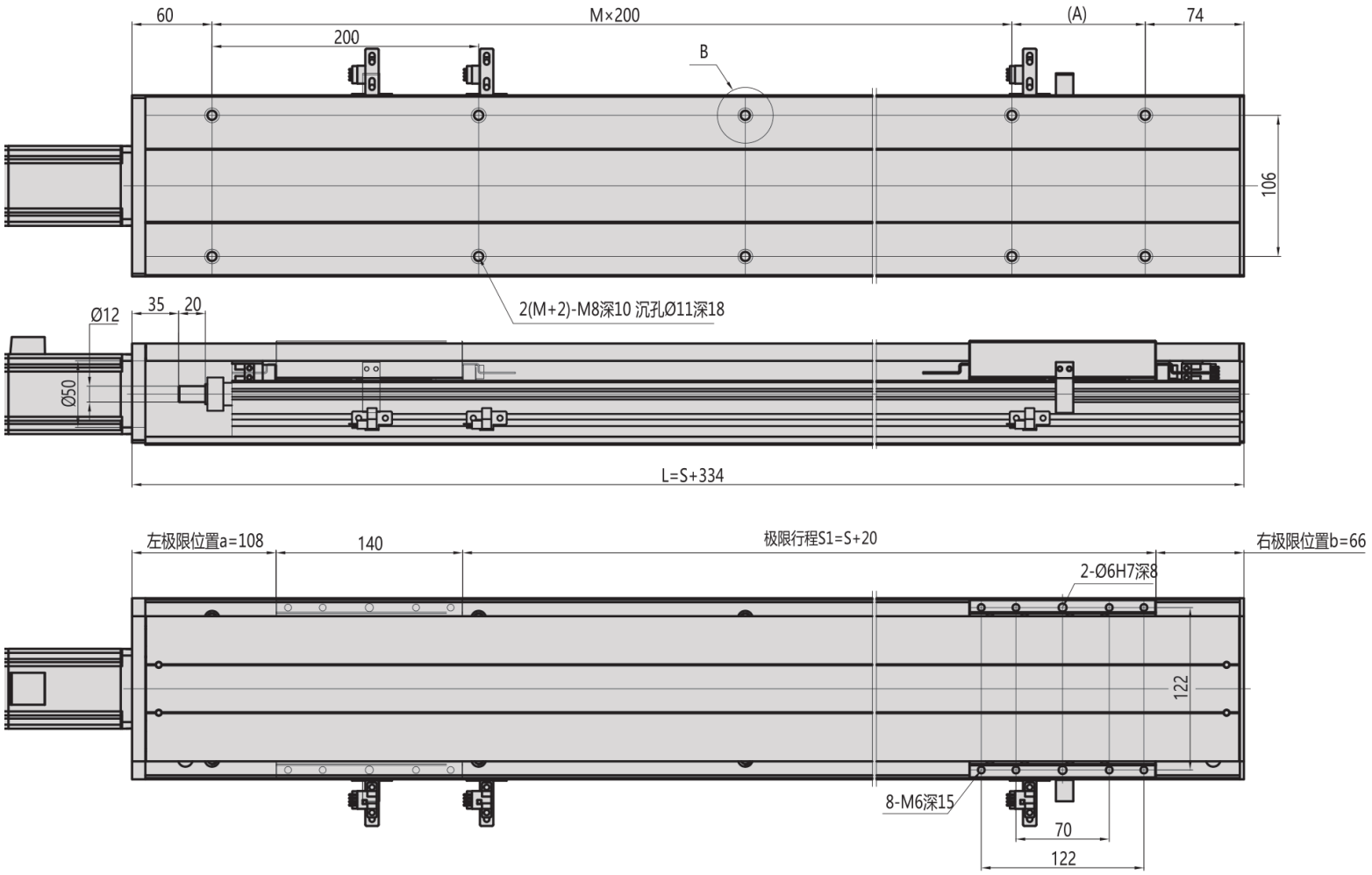

# MF14 / ນອກ C

ແປ່ນໜ້າຕັດ

B向视图

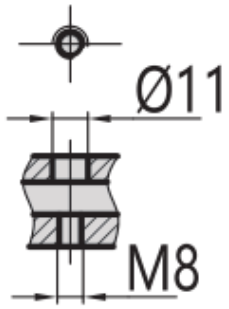


电机法兰视图

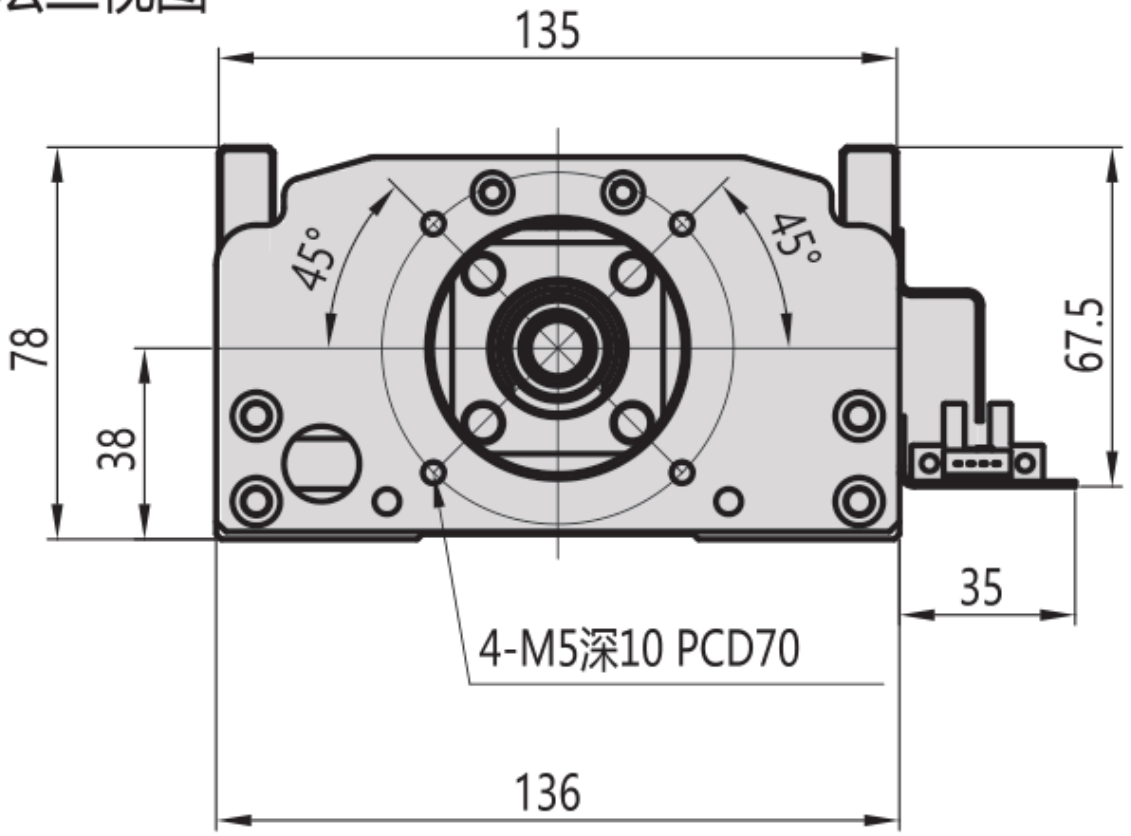

# MF14 / ມອດ C

## ພາບລວມການຕິດຕັ້ງ

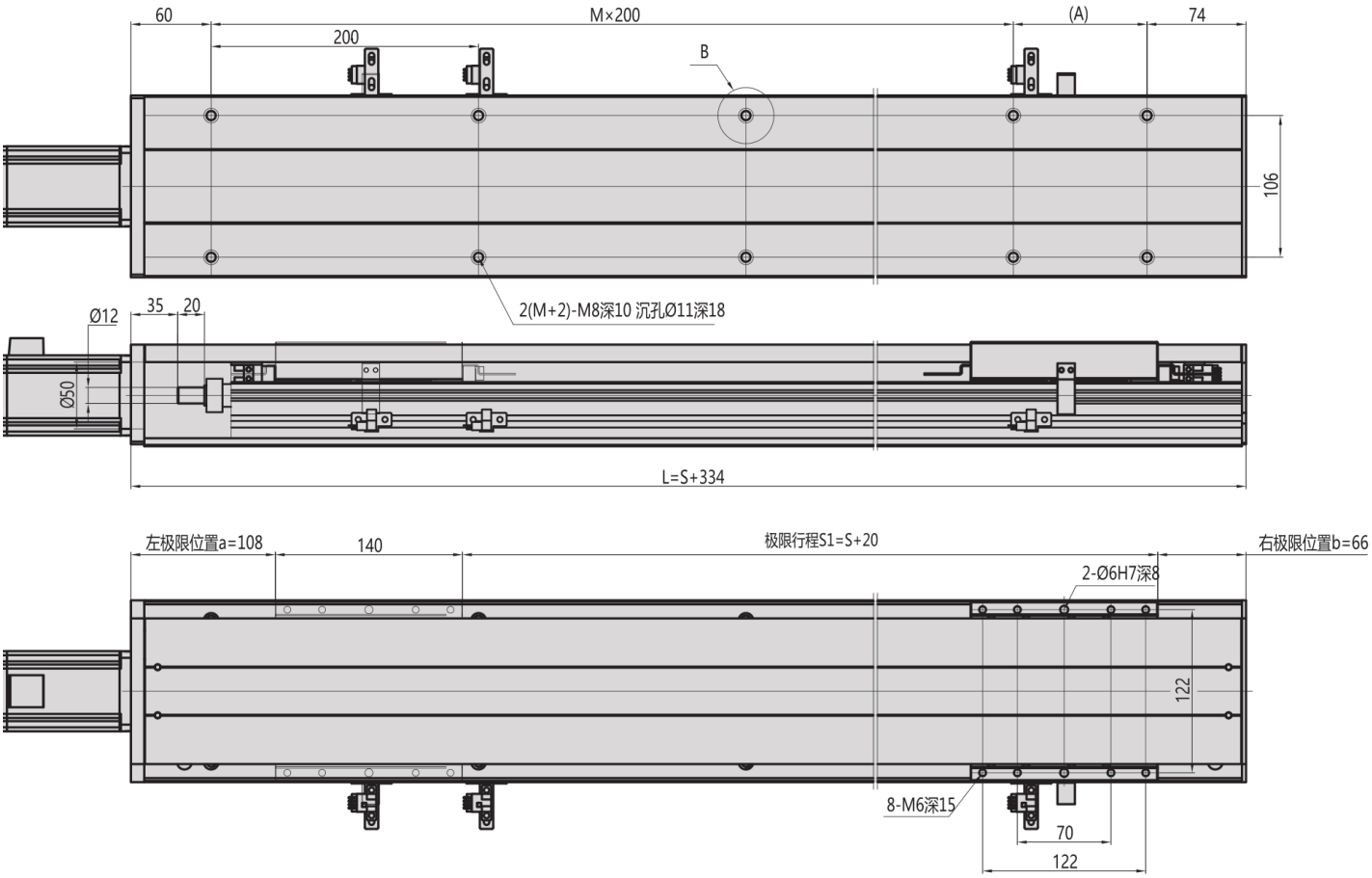

# MF14 / ໃນ D

ມຸມມອງ 1

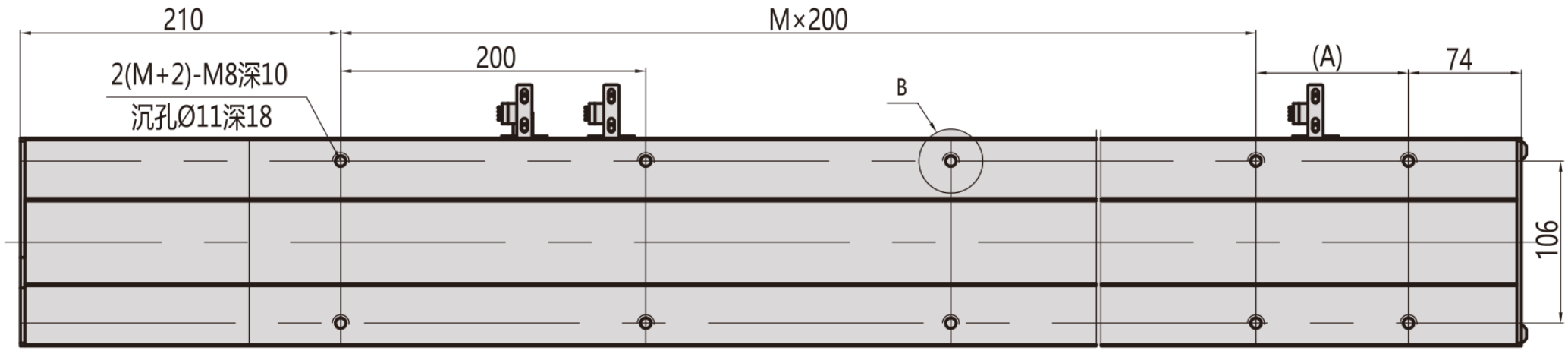


ມຸມມອງ 2

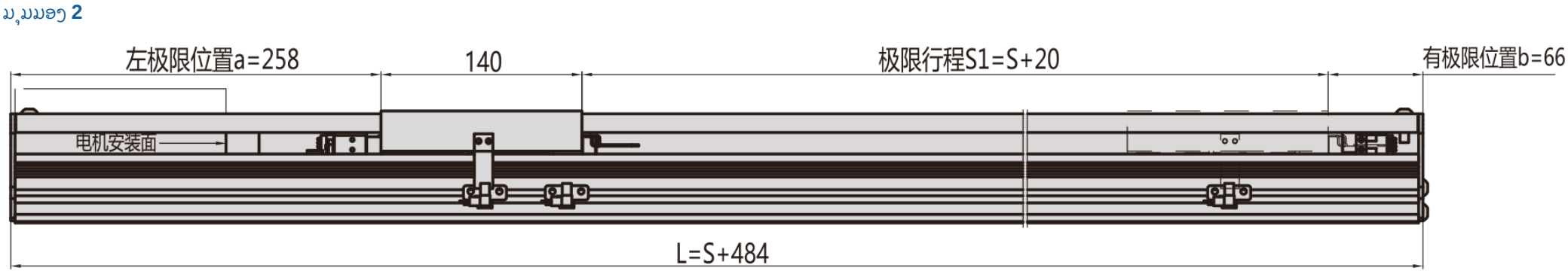


ມຸມມອງ 3

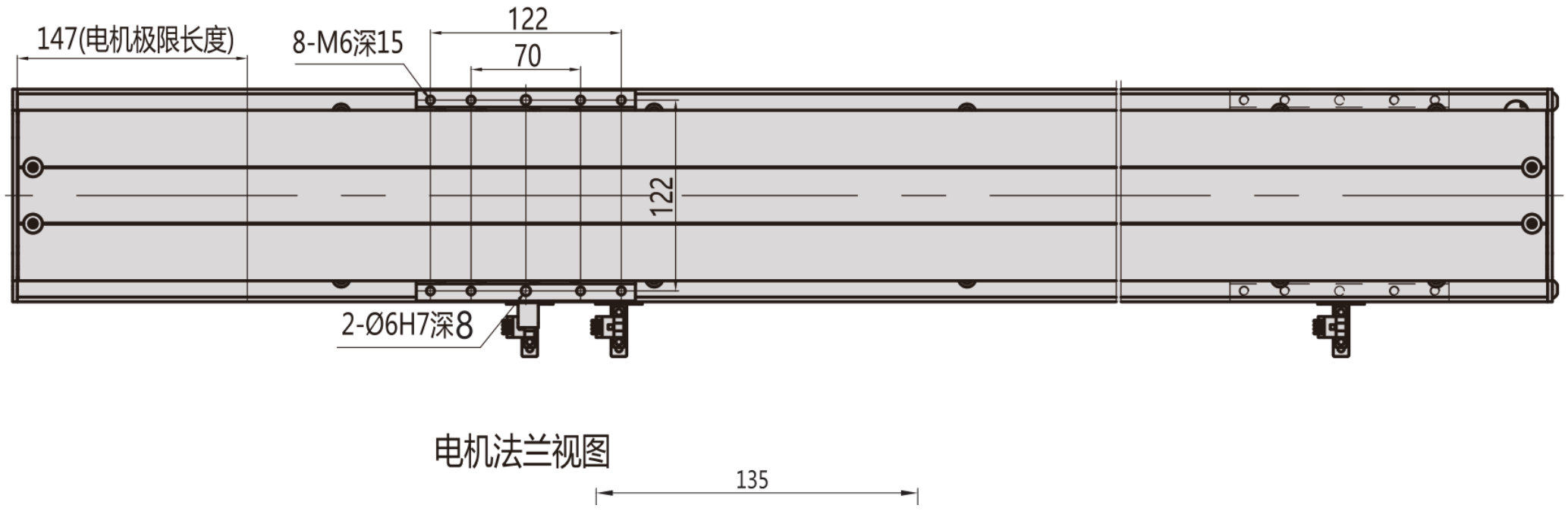

# MF14 / ໃນ D

ແປ່ນໜ້າຕັດ

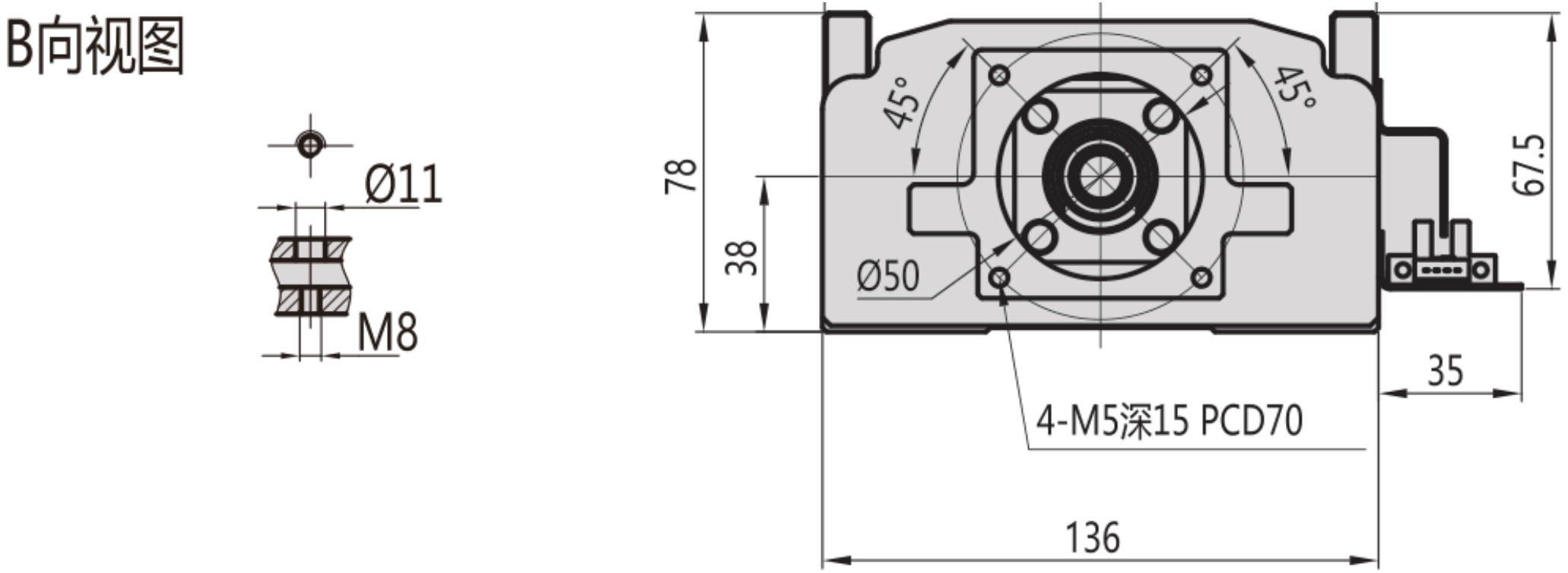

# MF14 / ໃນ D

## ພາບລວມການຕິດຕັ້ງ

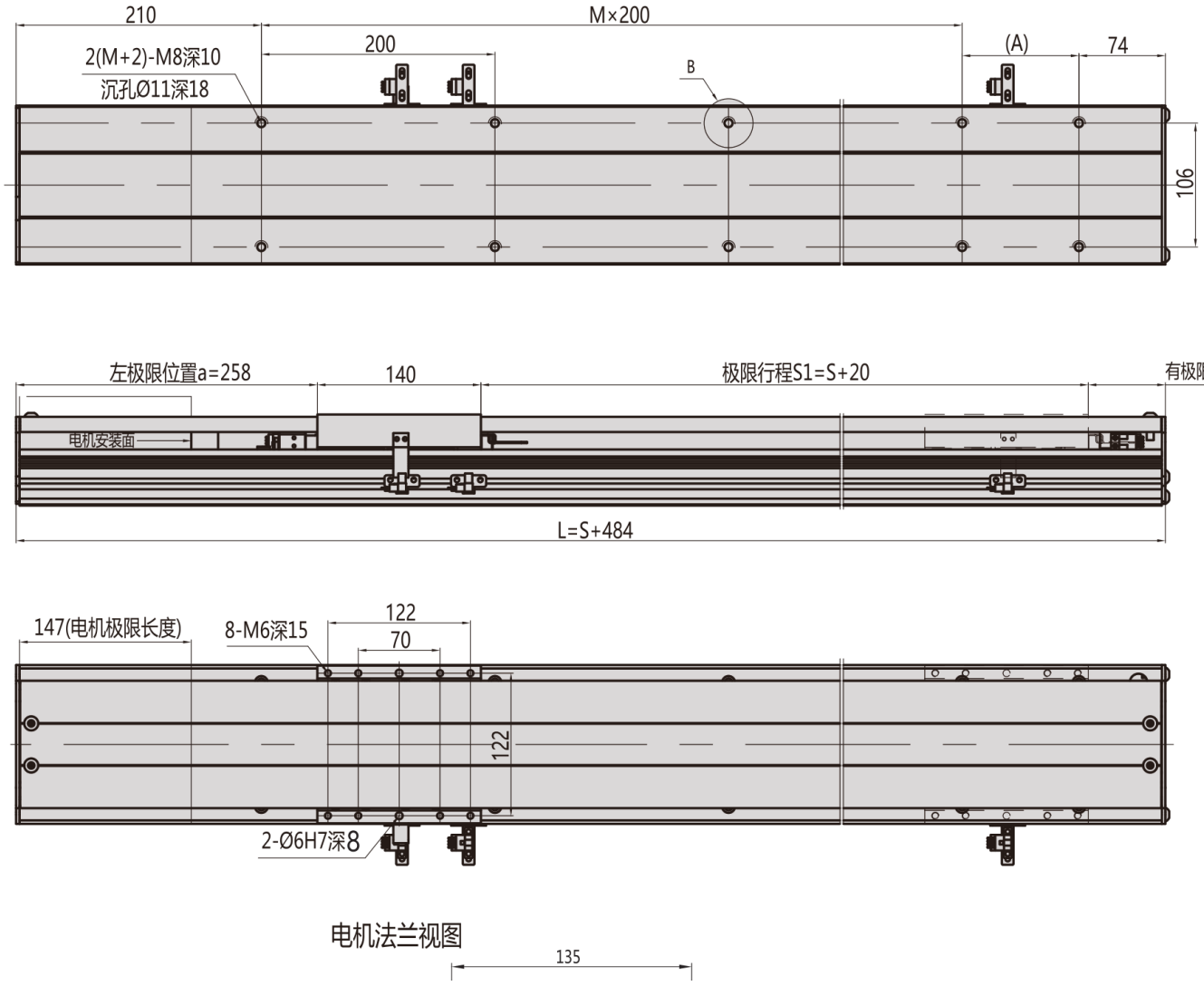

# MF14 / ຊ້າຍ L

ມຸມມອງ 1

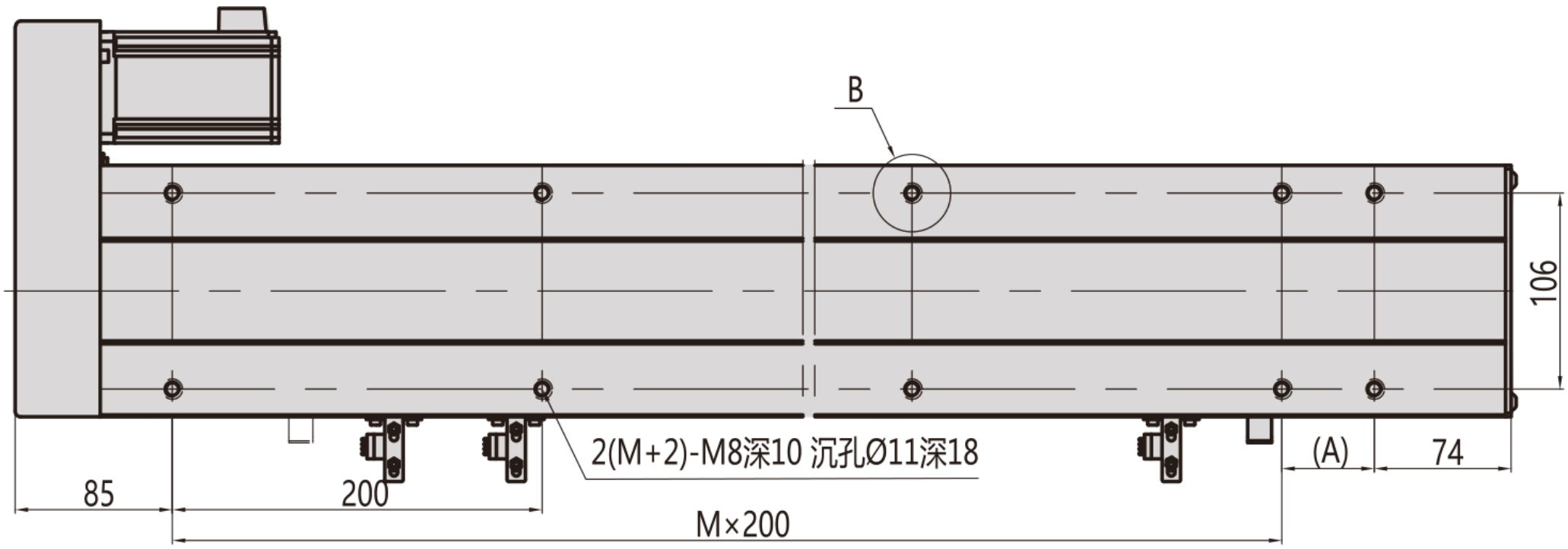


ມຸມມອງ 2

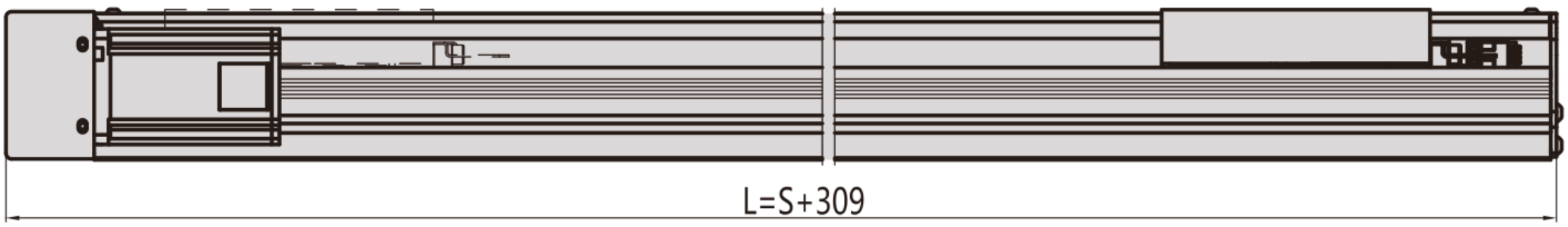


ມຸມມອງ 3

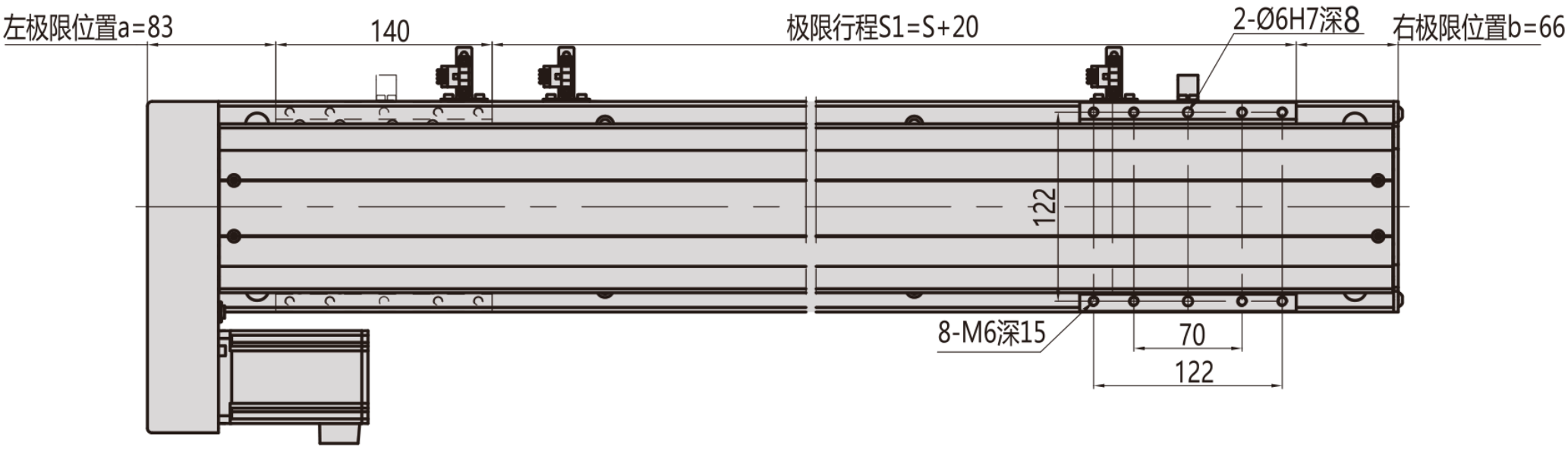

# MF14 / ຊ້າຍ L

ແປ່ນໜ້າຕັດ

B向视图

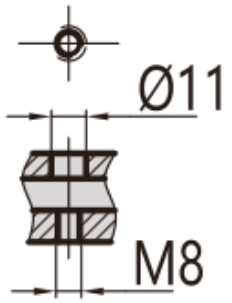


电机法兰视图

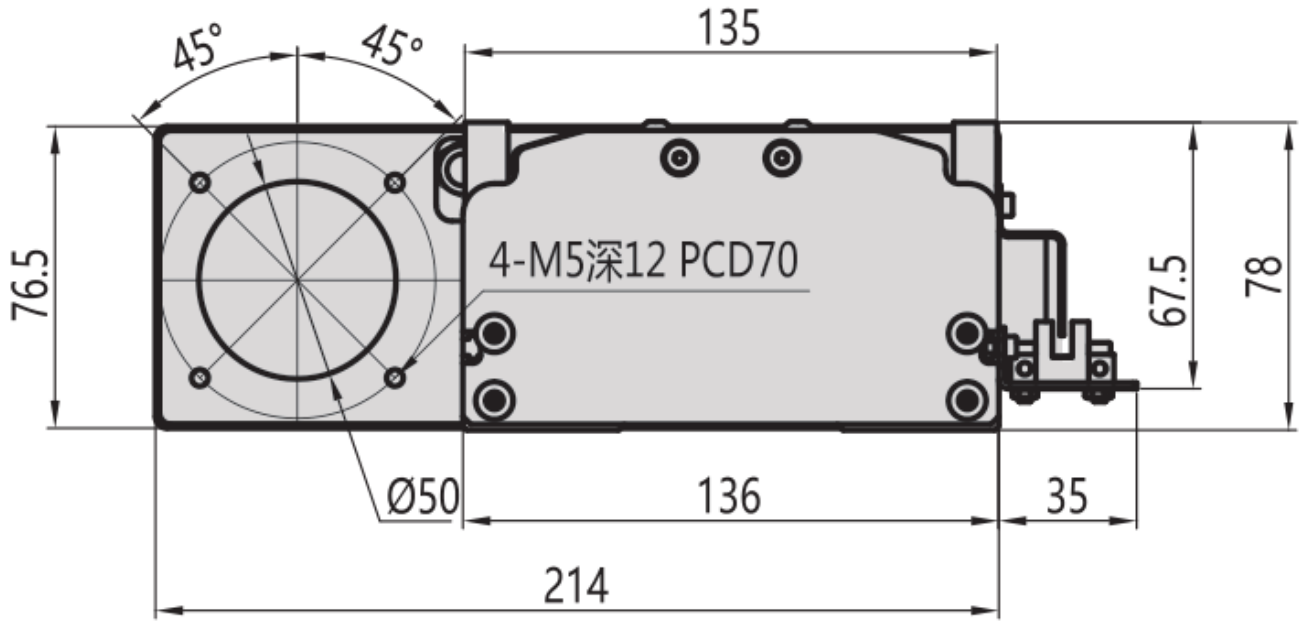

# MF14 / ຊ້າຍ L

## ພາບລວມການຕິດຕັ້ງ

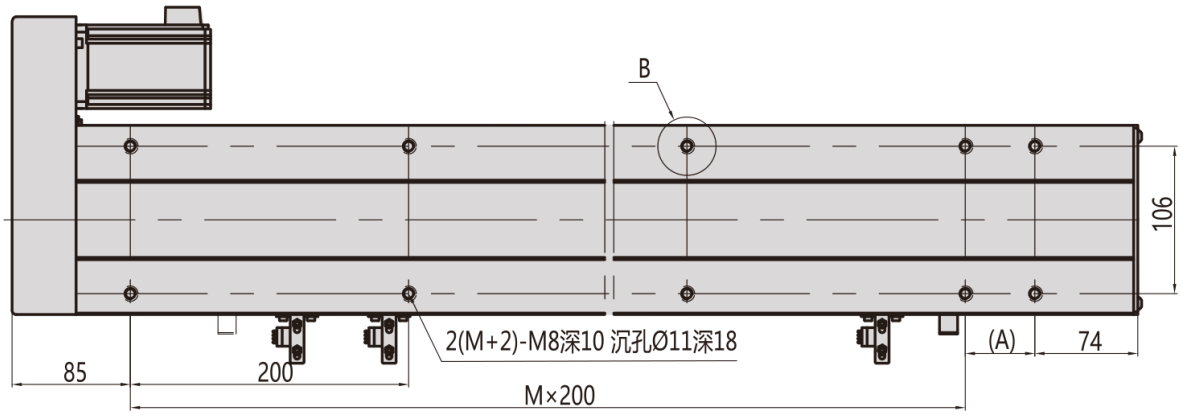


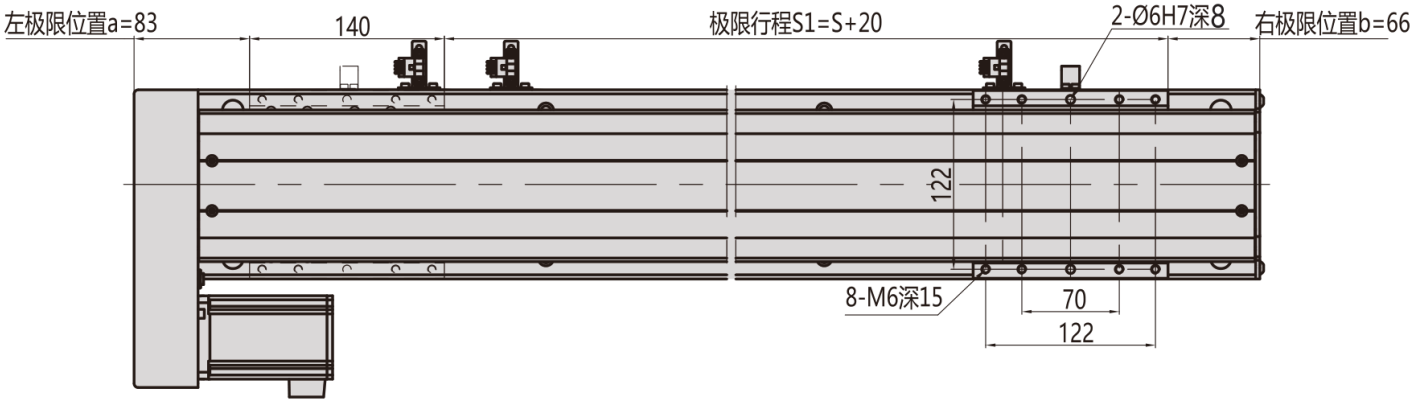

# MF14 / ຂວາ R

ມຸມມອງ 1

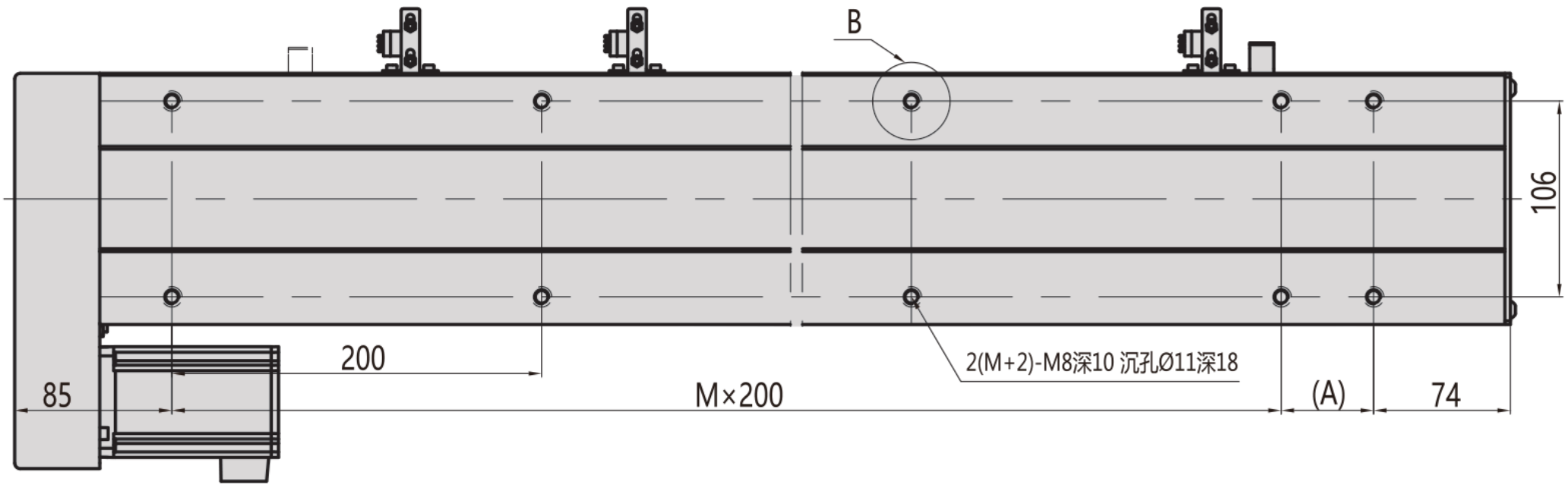


ມຸມມອງ 2

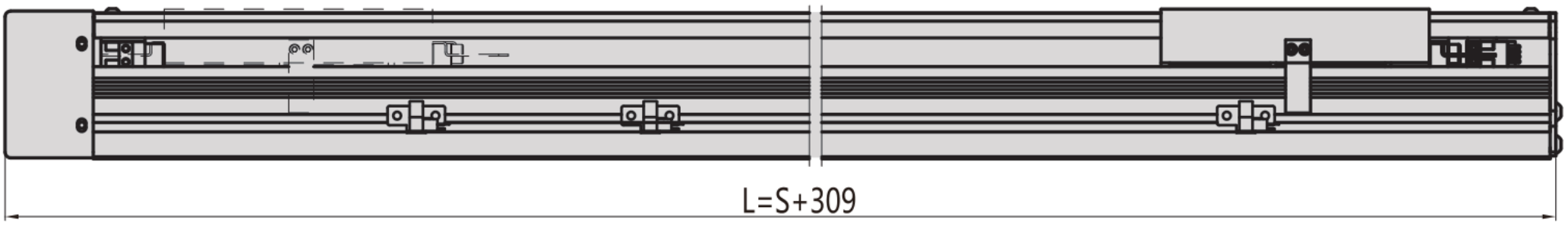


ມຸມມອງ 3

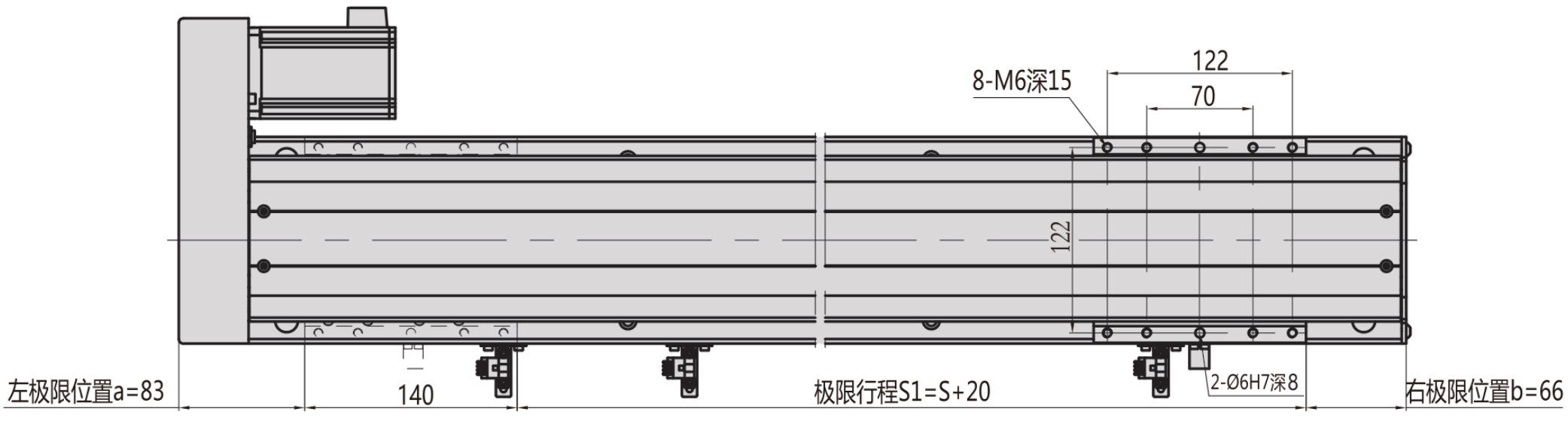

# MF14 / ຂວາ R

ແປ່ນໜ້າຕັດ

B向视图

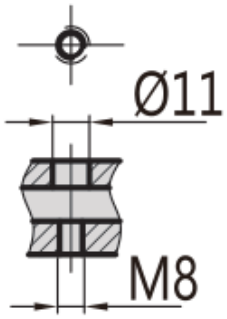


电机法兰视图

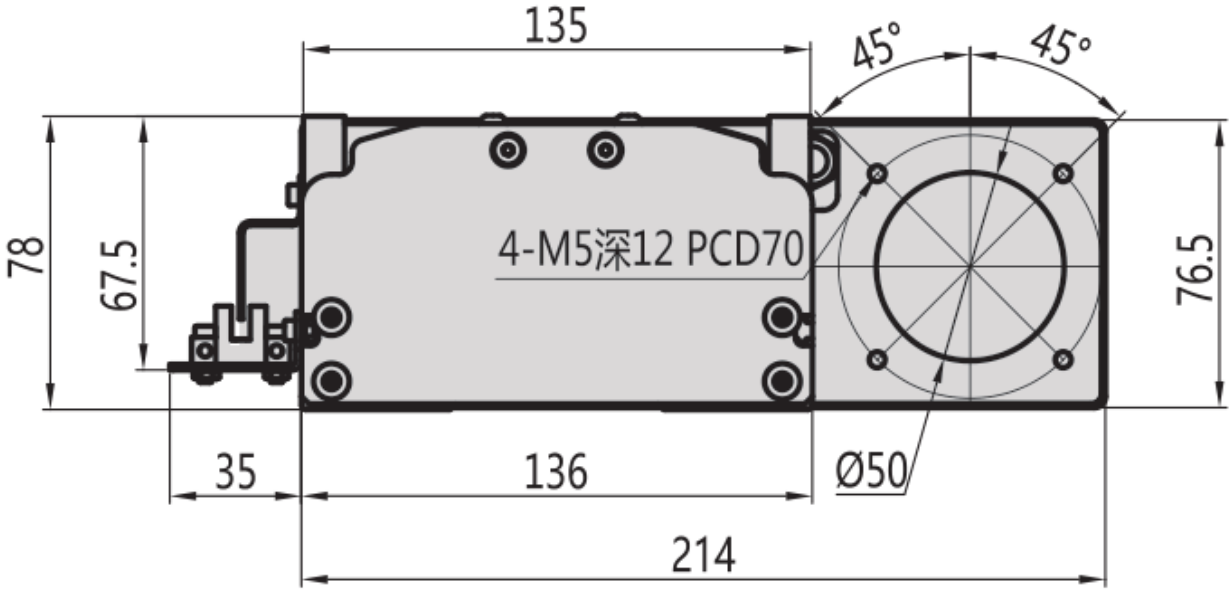

# MF14 / ຂວາ R

ພາບລວມການຕິດຕັ້ງ

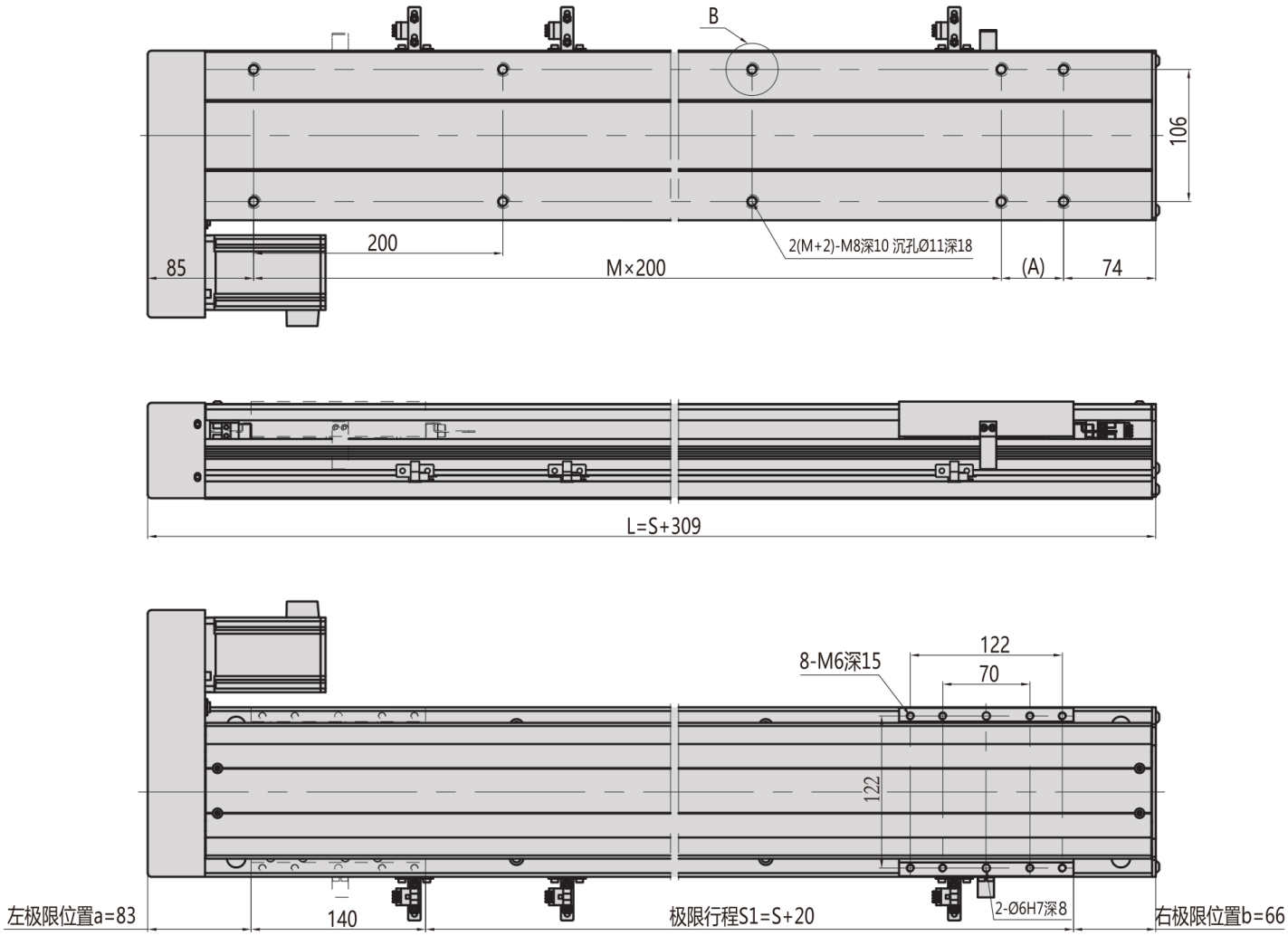

# MF14 / ລຸ່ມ B

ມຸມມອງ 1

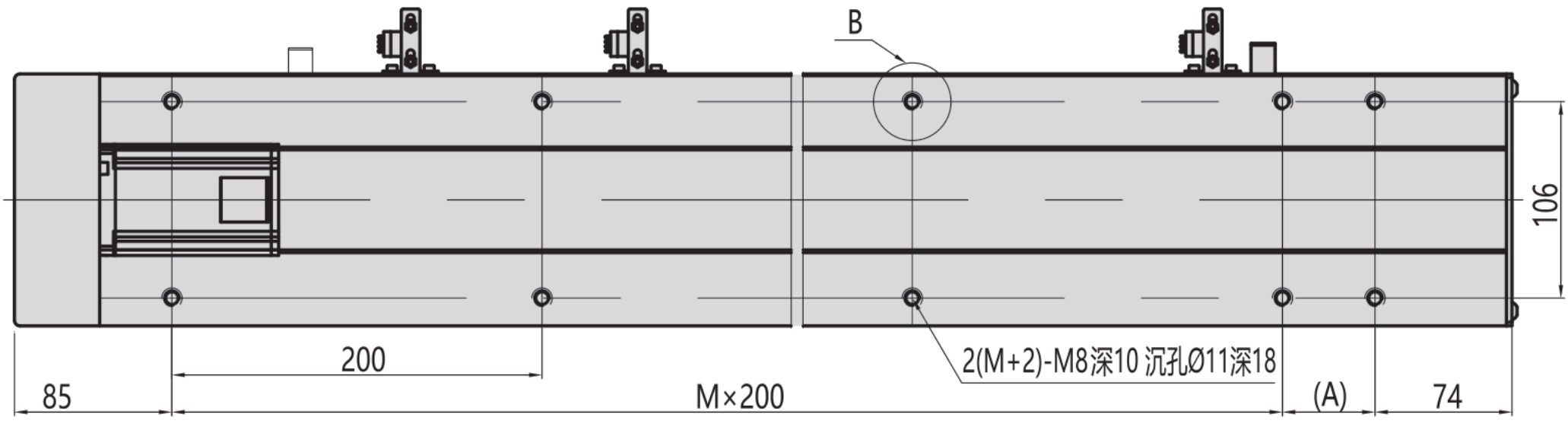


ມຸມມອງ 2

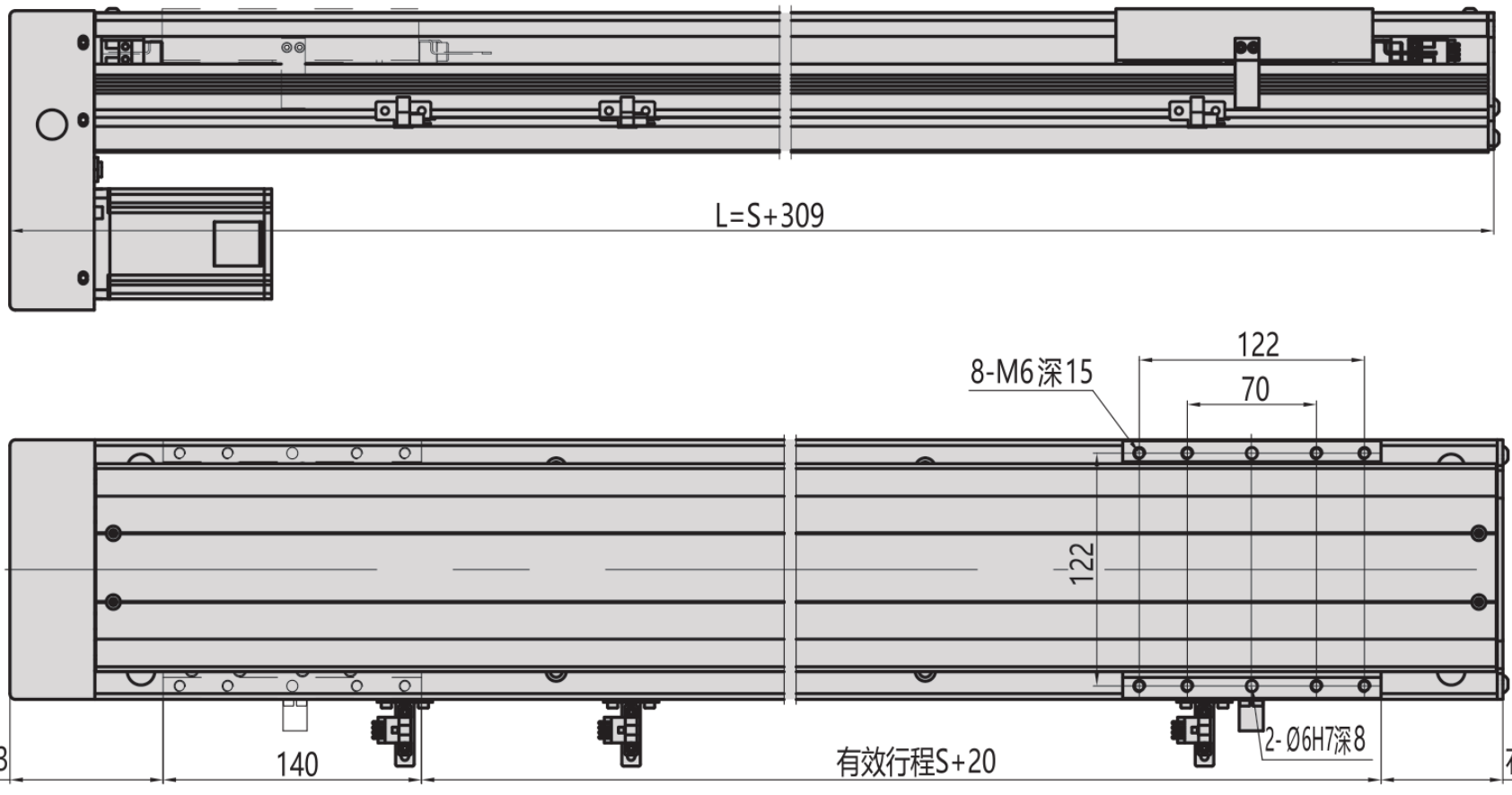

# MF14 / ລຸ່ມ B

ແປ່ນໜ້າຕັດ

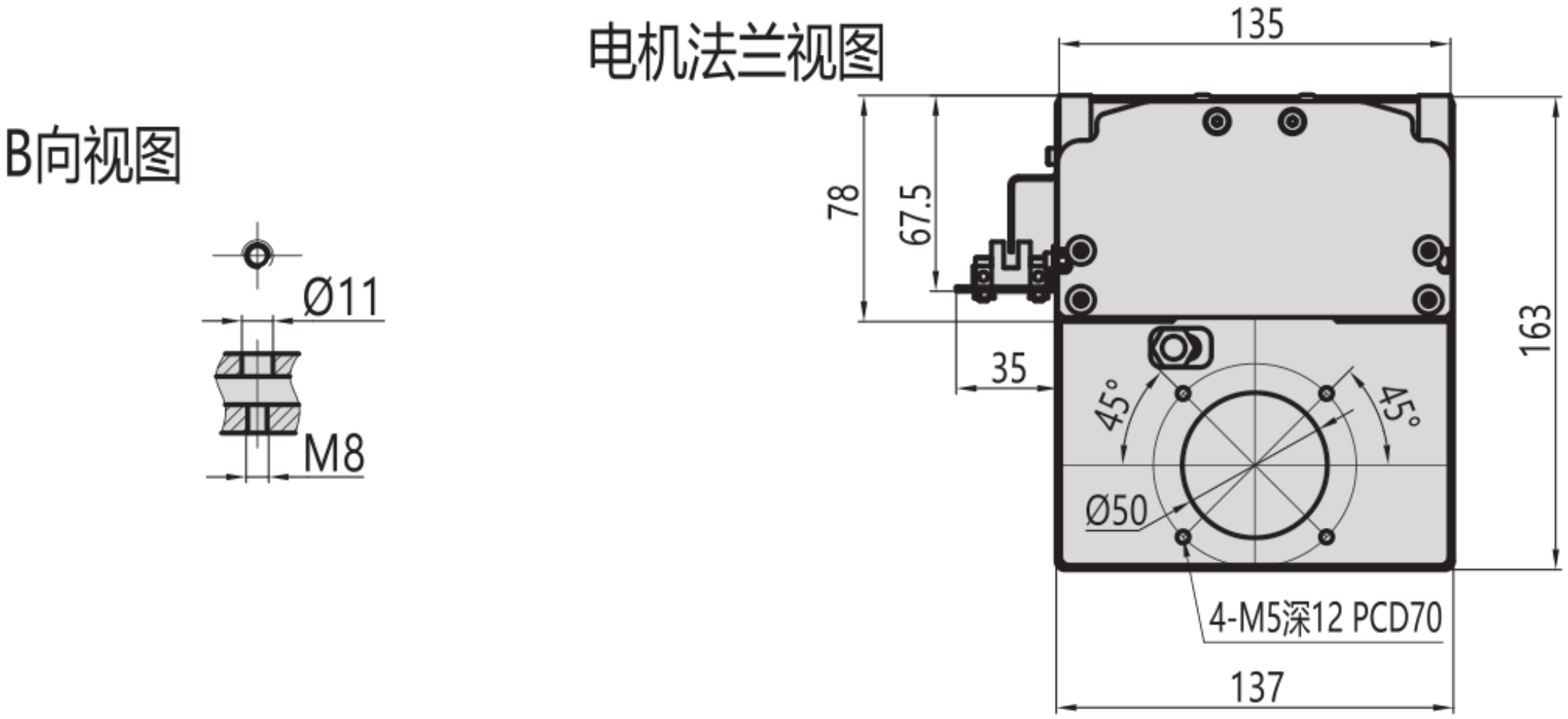

# MF14 / ລຸ່ມ B

ພາບລວມການຕິດຕັ້ງ

