このアトラスの使い方

各ビューは記載バリアントまたは比グループのカタログ図です。縮尺計測ではなく印刷ラベルを使ってください。参照図であり CAD ファイルではありません。

EDA180 / 図面アトラス

目次

R01	1 図 | ページ 2-2
L01	1 図 | ページ 3-3

HTROBOT へ連絡

メール: emmy@htrobot.com

ウェブサイト：www.htrobot.com

EDA180 | 寸法図

カタログ図

EDA180 R01 寸法図 説明:L1=伸縮長さ+330,L2=伸縮長さ+627 | R01

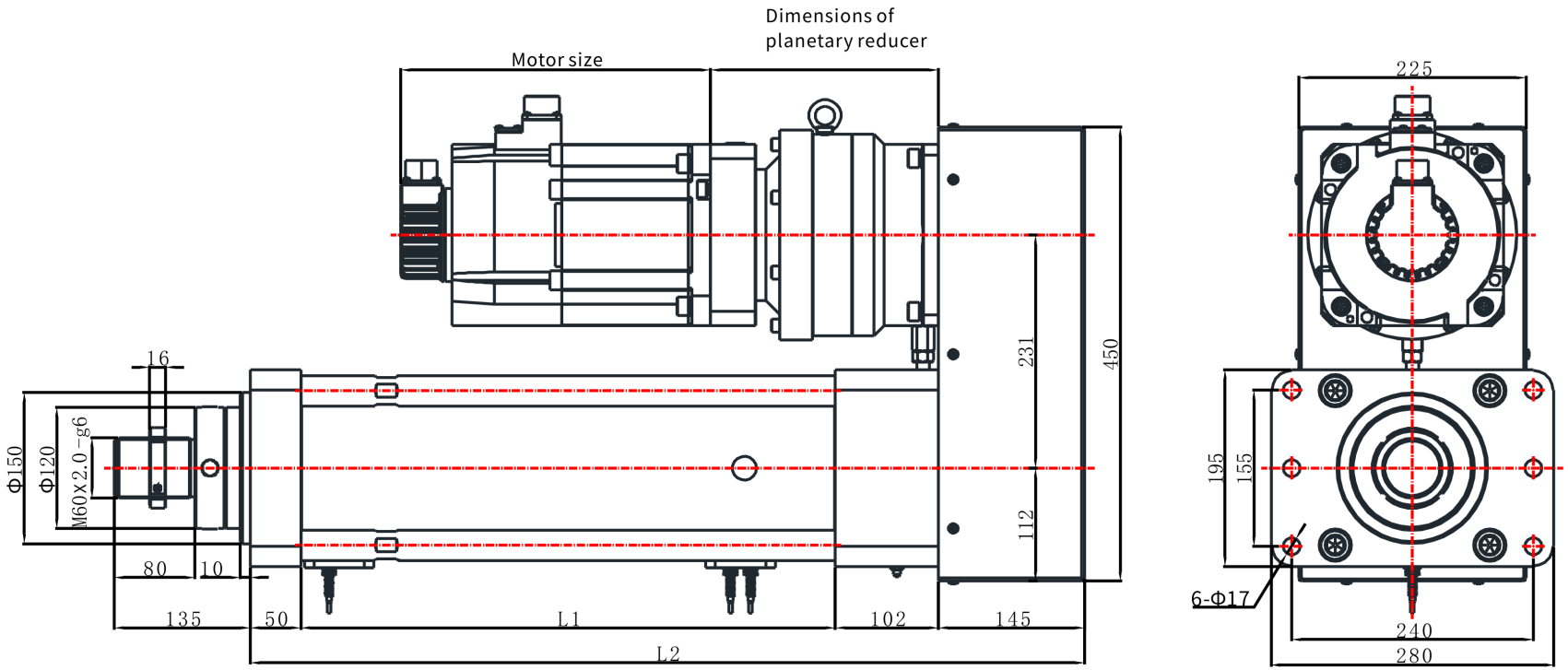

EDA180 | 寸法図

カタログ図

EDA180 L01 寸法図 説明:L1=伸縮長さ+330,L2=伸縮長さ+650 | L01

