كيفية استخدام هذا الأطلس

كل منظر هو رسم الكتالوج للمتغير أو مجموعة النسبة المذكورة. استخدم التسميات المطبوعة لا قياساً بالمقياس. هذه رسوم مرجعية وليست ملفات CAD.

أطلس الرسوم / EDA607

المحتويات

R01	1 مناظر | صفحات 2-2
R02	1 مناظر | صفحات 3-3
R05	1 مناظر | صفحات 4-4
R04	1 مناظر | صفحات 5-5
R07	1 مناظر | صفحات 6-6
R03	1 مناظر | صفحات 7-7
R06	1 مناظر | صفحات 8-8
L04	1 مناظر | صفحات 9-9
L03	1 مناظر | صفحات 10-10
L07	1 مناظر | صفحات 11-11
L01	1 مناظر | صفحات 12-12
L06	1 مناظر | صفحات 13-13

اتصل بـ HTROBOT

البريد: emmy@htrobot.com

الموقع: www.htrobot.com

رسم الأبعاد EDA60Z |

رسم الكتالوج

EDA60Z R01 رسم الأبعاد يوضح=L1:الطول القابل للتمديد=85,L2+الطول القابل للتمديدR01 | 192+

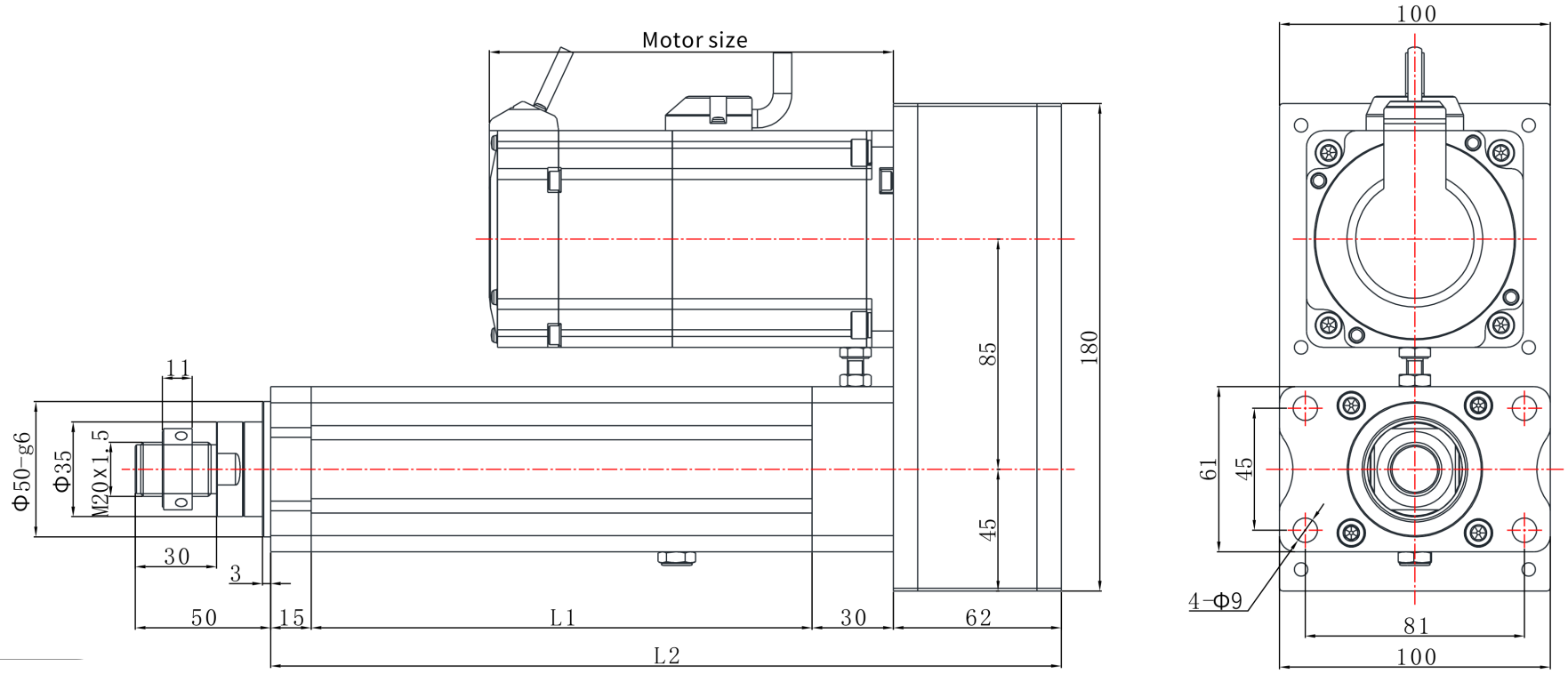

رسم الأبعاد EDA60Z |

رسم الكتالوج

EDA60Z R02 رسم الأبعاد يوضح=L1:الطول القابل للتمديد=85,L2+الطول القابل للتمديدR02 | 192+

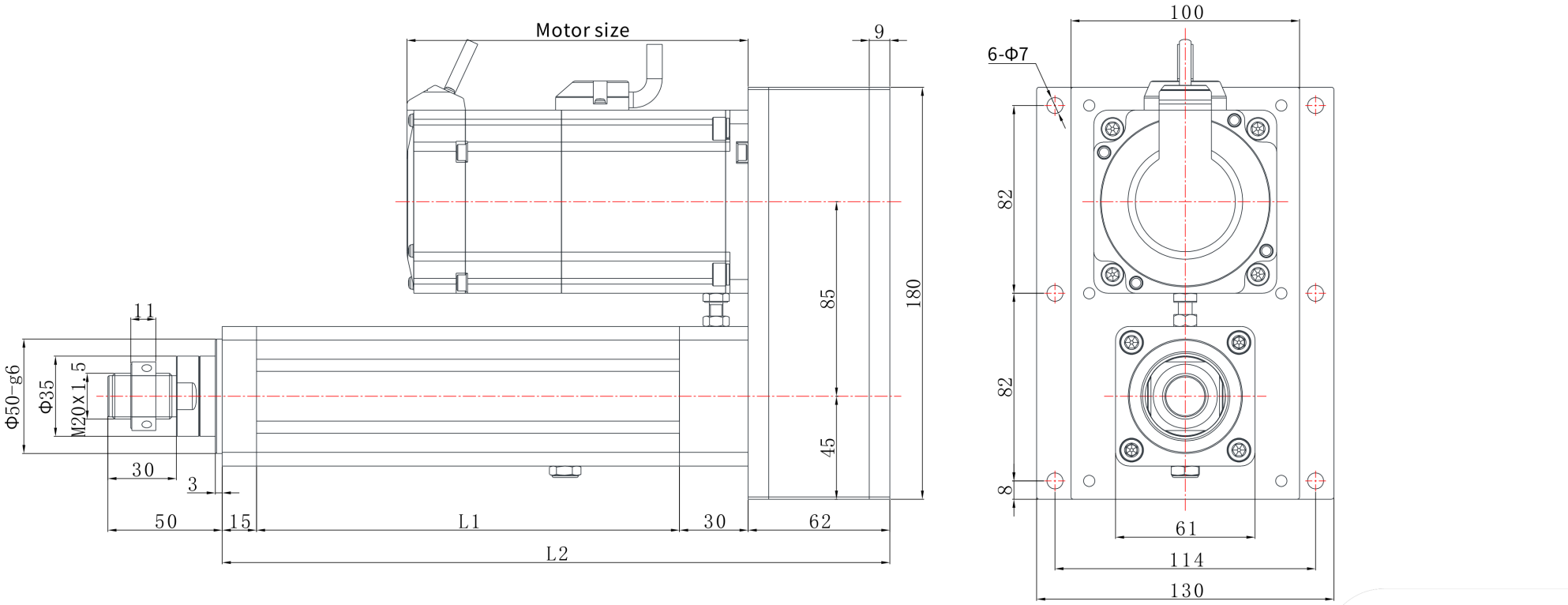

emmy@htrobot.com www.htrobot.com

رسم الأبعاد EDA60Z |

رسم الكتالوج

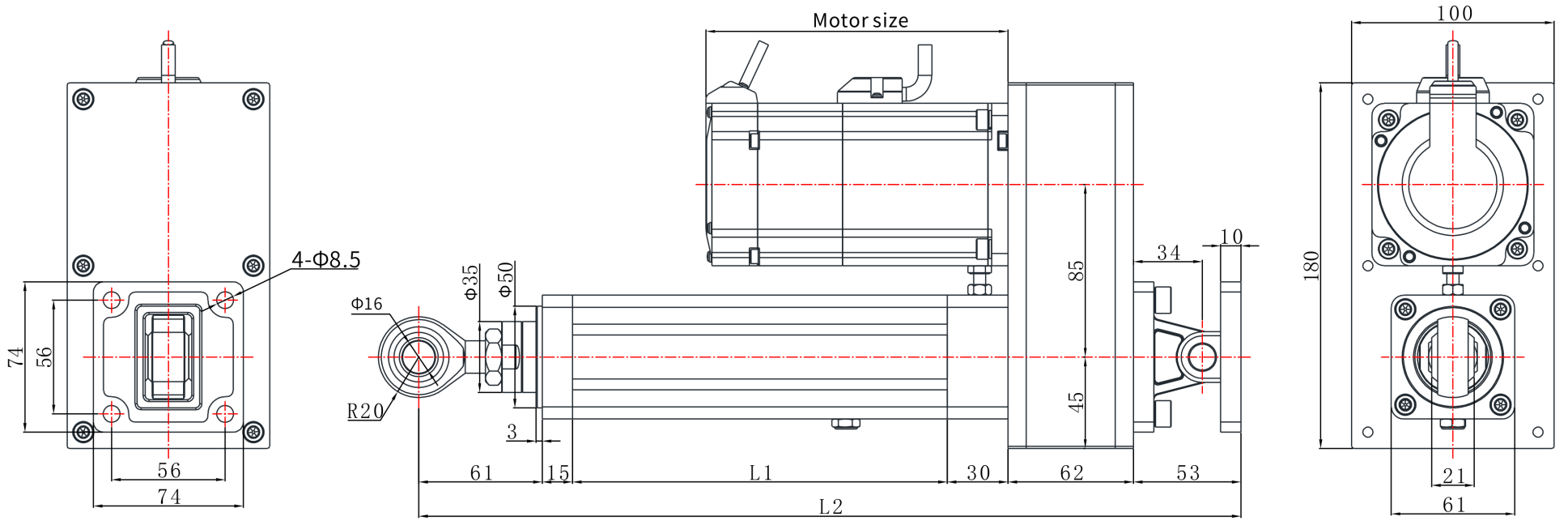

رسم الأبعاد EDA60Z |

رسم الكتالوج

EDA60Z R04 رسم الأبعاد يوضح=L1:الطول القابل للتمديد=85,L2+الطول القابل للتمديدR04 | 192+

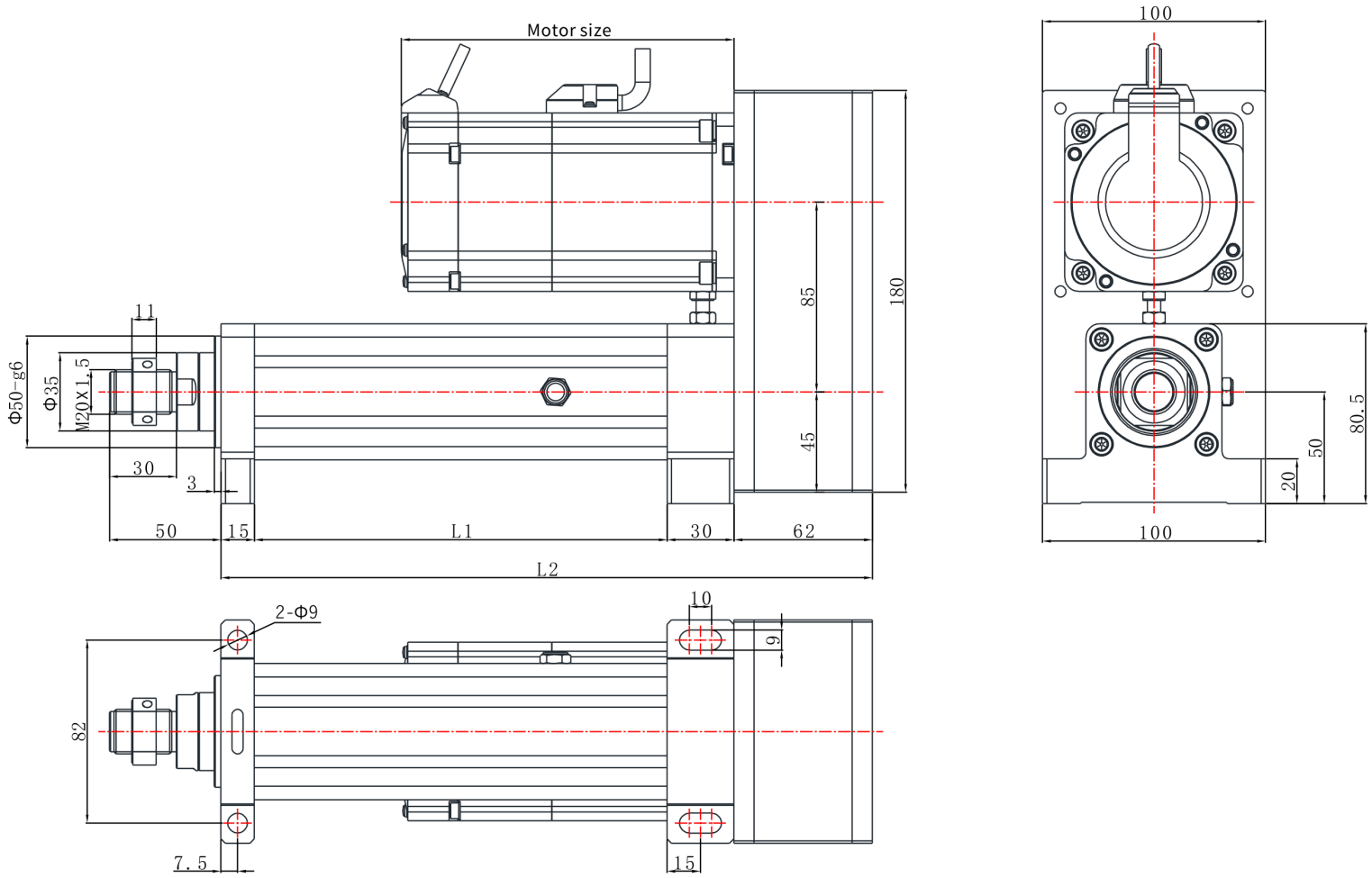

emmy@htrobot.com www.htrobot.com

رسم الأبعاد EDA60Z |

رسم الكتالوج

EDA60Z R07 رسم الأبعاد يوضح=L1:الطول القابل للتمديد=100,L2+الطول القابل للتمديد R07 | 192+

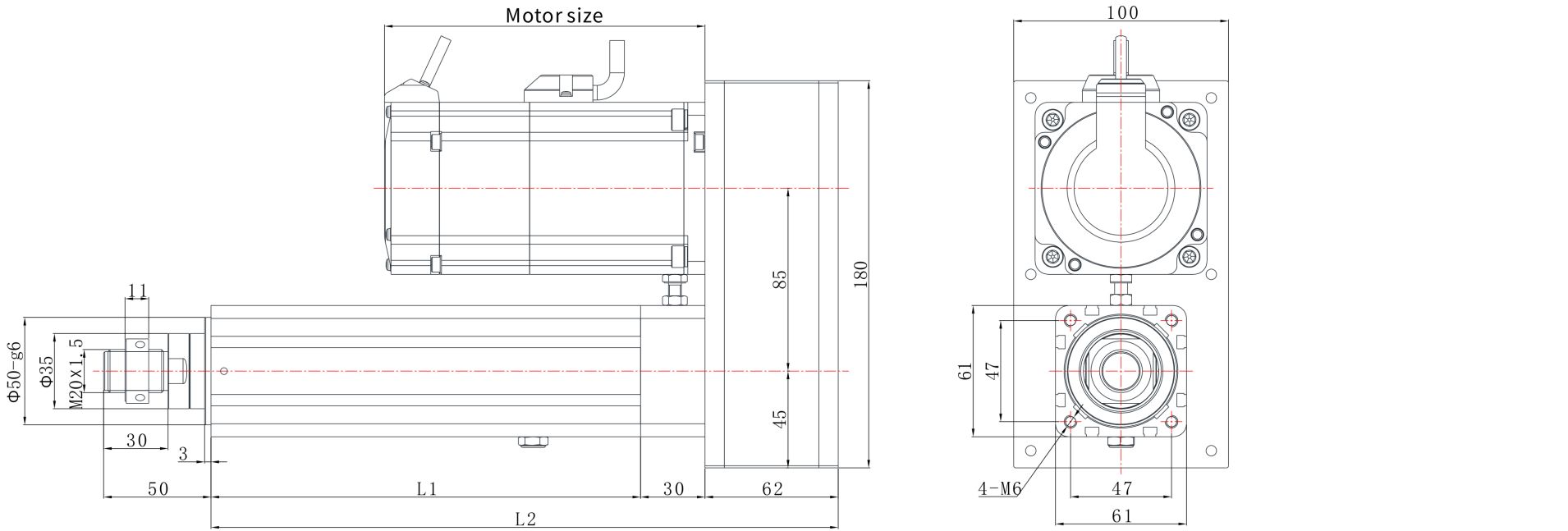

emmy@htrobot.com www.htrobot.com

رسم الأبعاد EDA60Z |

رسم الكتالوج

EDA60Z R03 رسم الأبعاد يوضح=L1:الطول القابل للتمديد=85,L2+الطول القابل للتمديدR03 | 192+

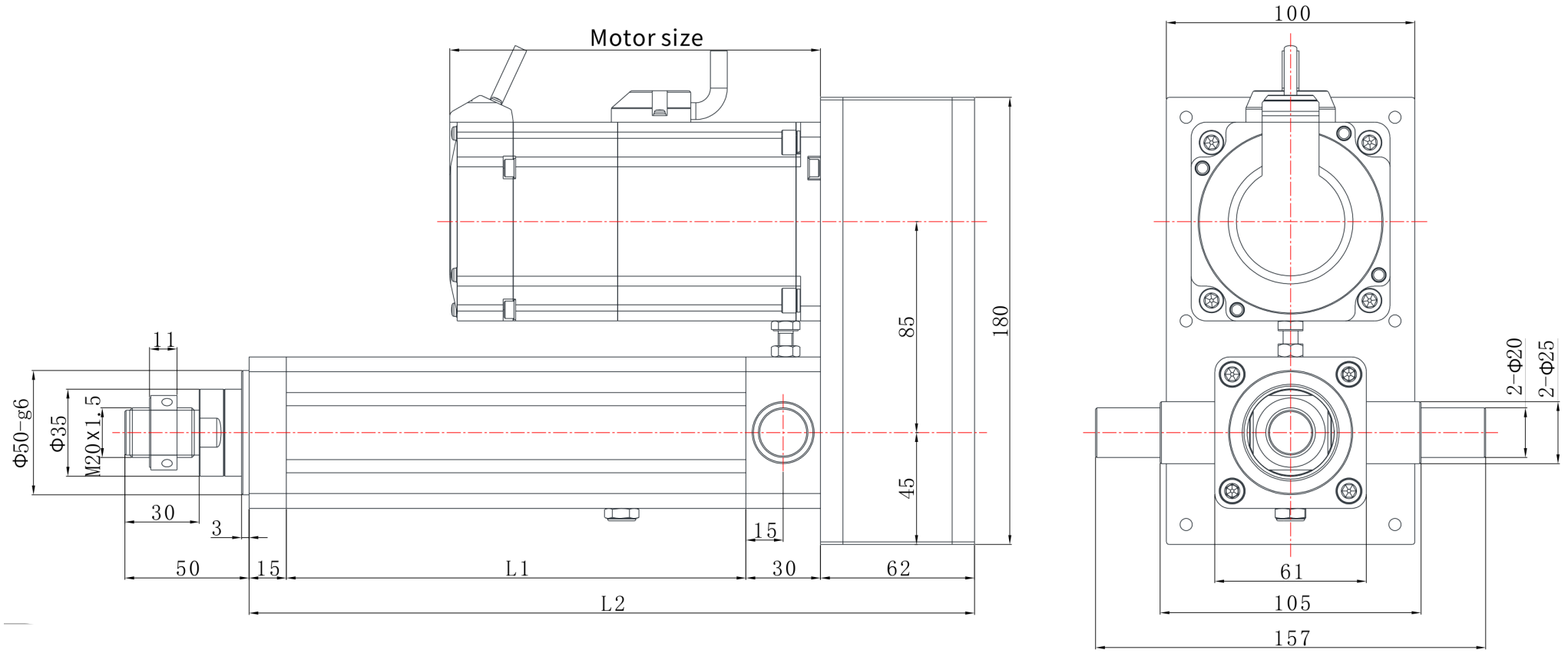

emmy@htrobot.com www.htrobot.com

رسم الأبعاد EDA60Z |

رسم الكتالوج

EDA60Z R06 رسم الأبعاد يوضح=L1:الطول القابل للتمديد=100,L2+الطول القابل للتمديدR06 | 241+

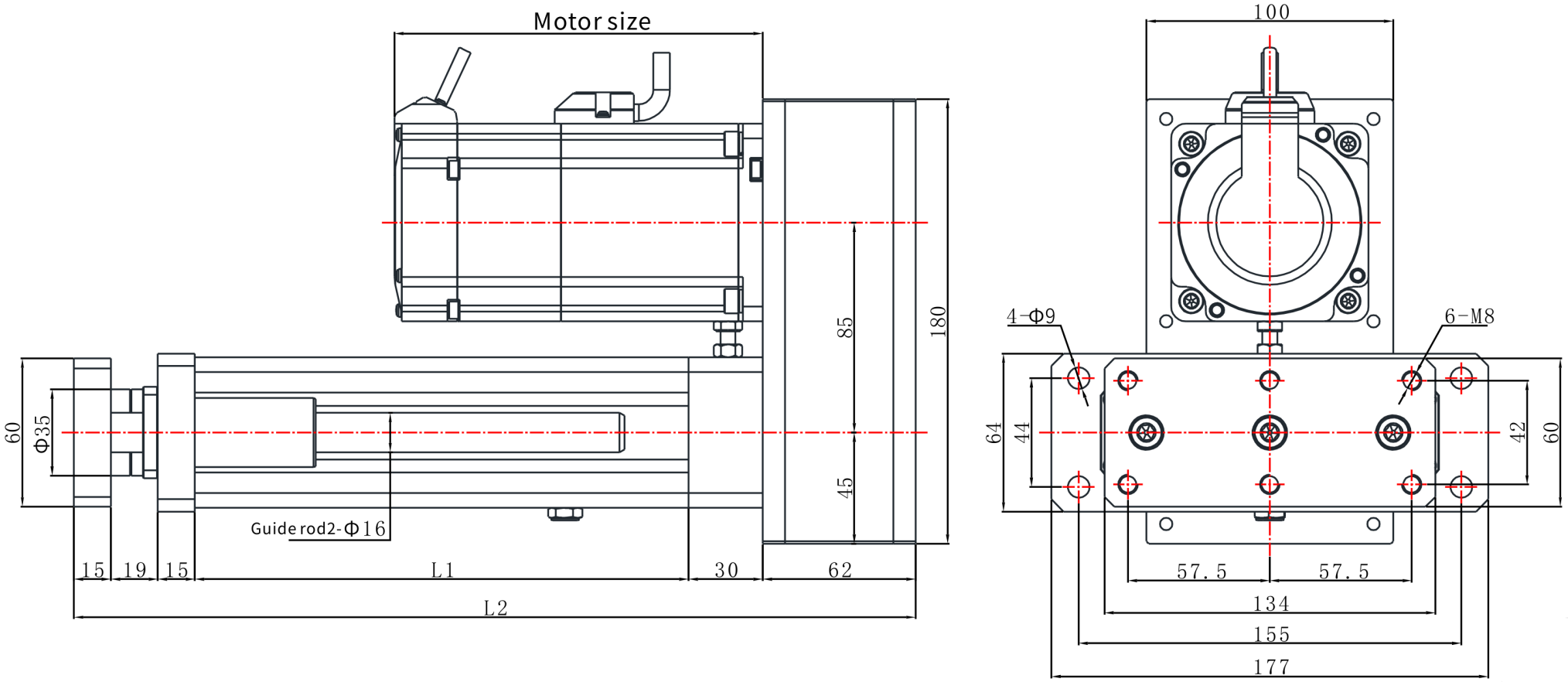

emmy@htrobot.com www.htrobot.com

رسم الأبعاد EDA60Z |

رسم الكتالوج

EDA60Z L04 رسم الأبعاد يوضح=L1:الطول القابل للتمديد=L2,85+الطول القابل للتمديدL04 | 196+

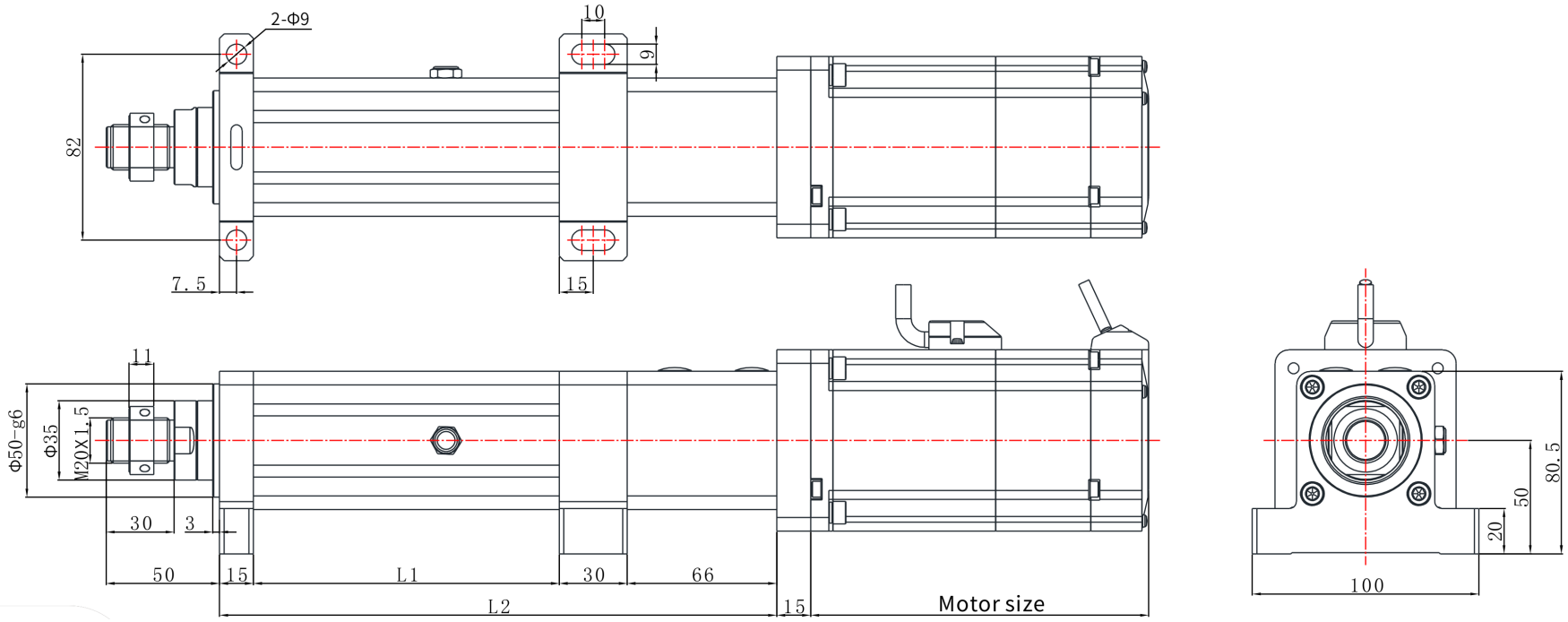

emmy@htrobot.com www.htrobot.com

رسم الأبعاد EDA60Z |

رسم الكتالوج

EDA60Z L03 رسم الأبعاد يوضح=L1:الطول القابل للتمديد=L2,85+الطول القابل للتمديدL03 | 196+

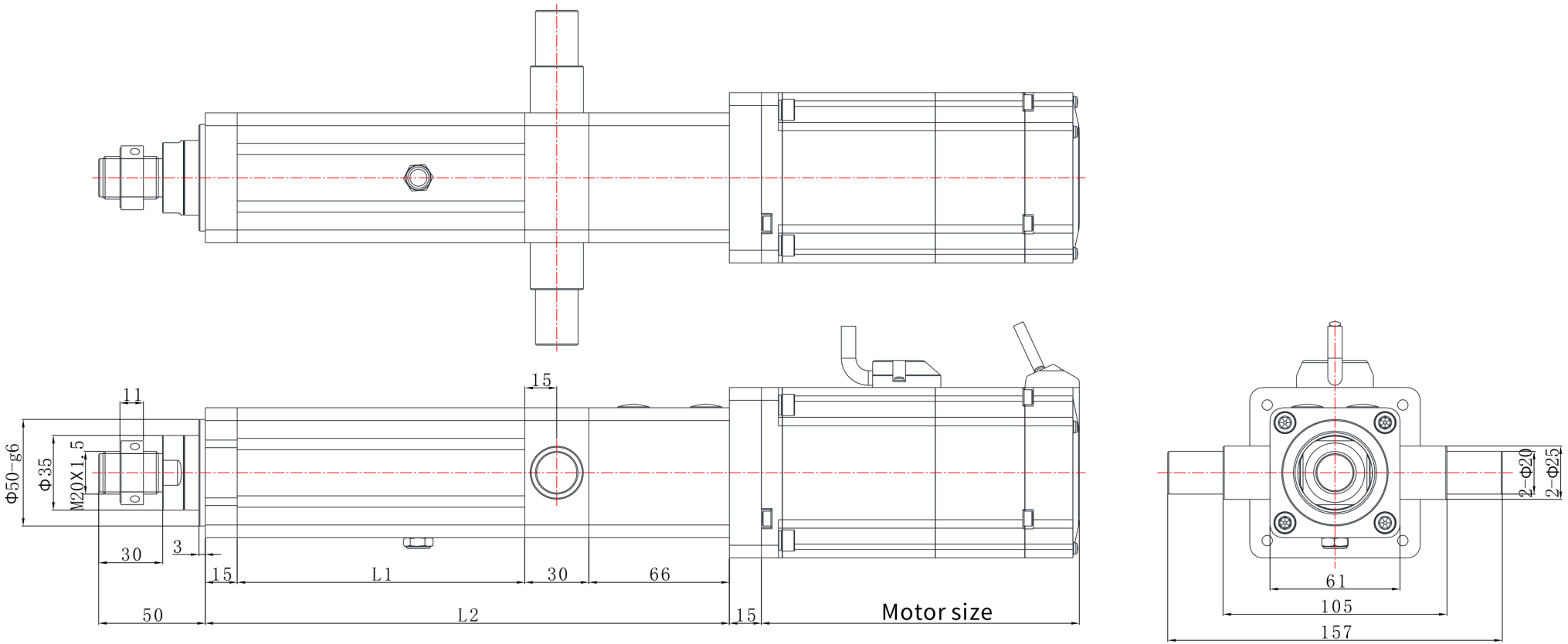

emmy@htrobot.com www.htrobot.com

رسم الأبعاد EDA60Z |

رسم الكتالوج

EDA60Z L07 رسم الأبعاد يوضح=L1:الطول القابل للتمديد,L2=100+الطول القابل للتمديدL07 | 196+

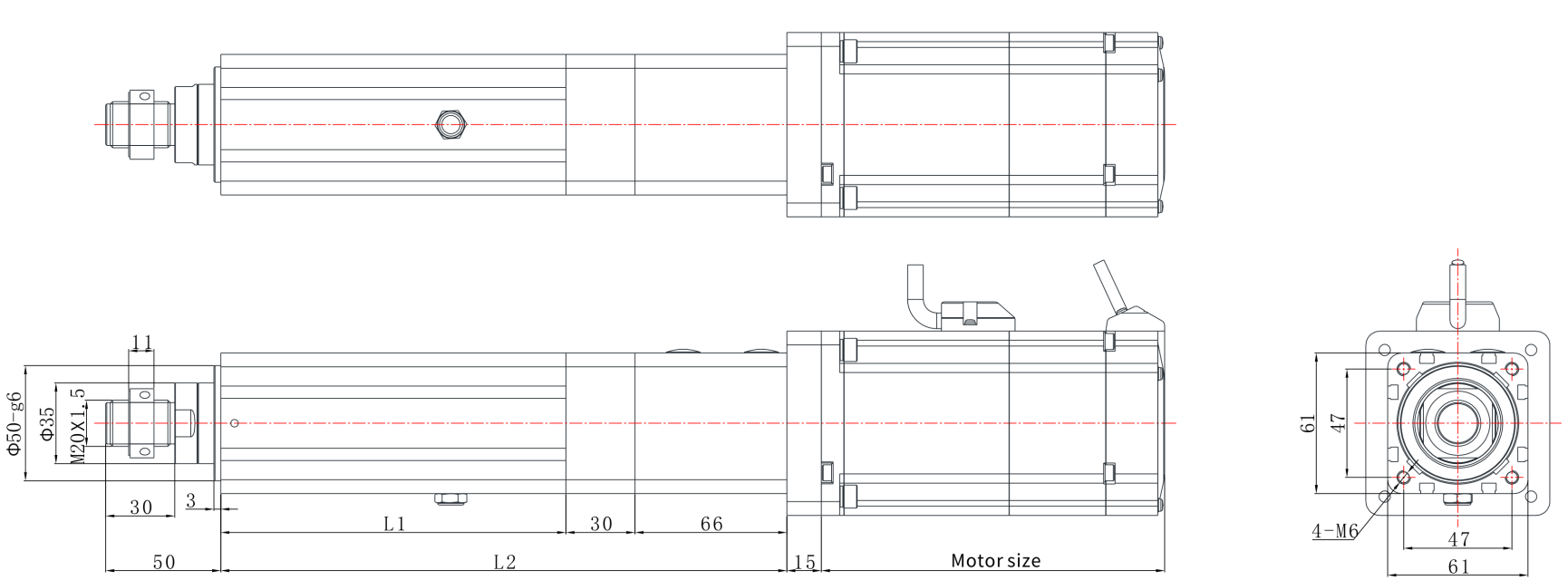

emmy@htrobot.com www.htrobot.com

رسم الأبعاد EDA60Z |

رسم الكتالوج

EDA60Z L01 رسم الأبعاد يوضح=L1:الطول القابل للتمديد=L2,85+الطول القابل للتمديدL01 | 196+

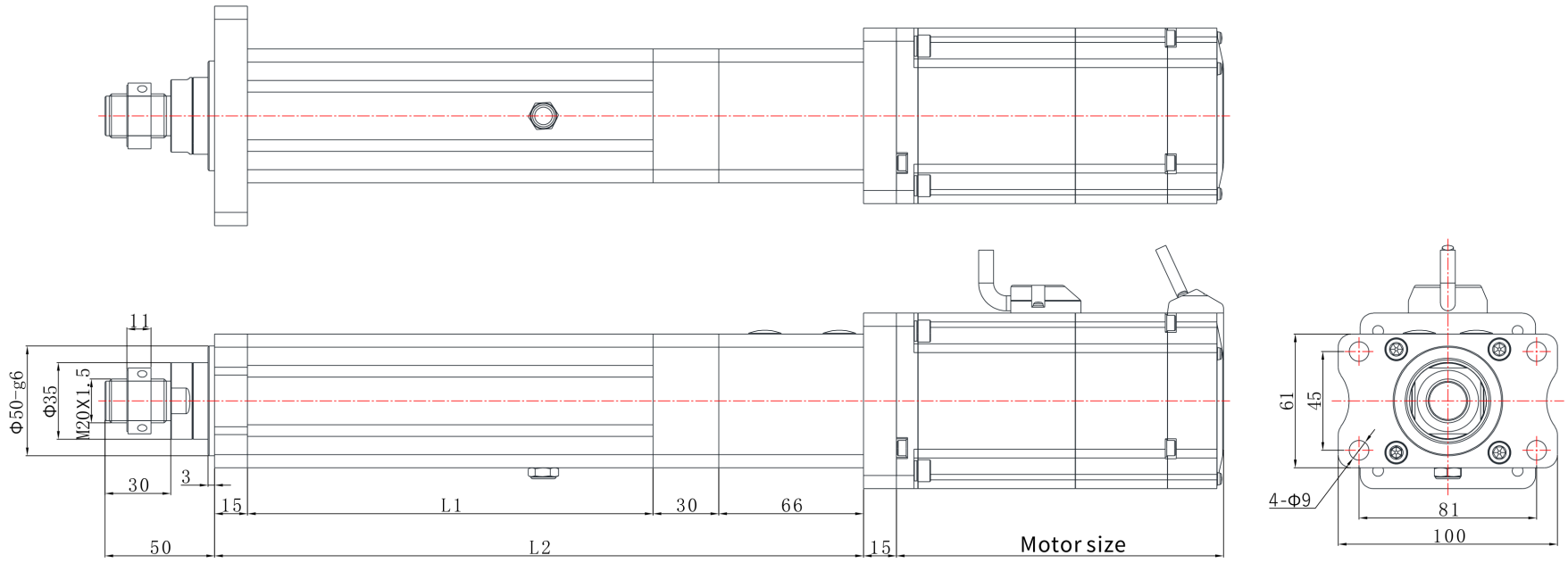

emmy@htrobot.com www.htrobot.com

رسم الأبعاد EDA60Z |

رسم الكتالوج

EDA60Z L06 رسم الأبعاد يوضح=L1:الطول القابل للتمديد=100,L2+الطول القابل للتمديدL06 | 245+

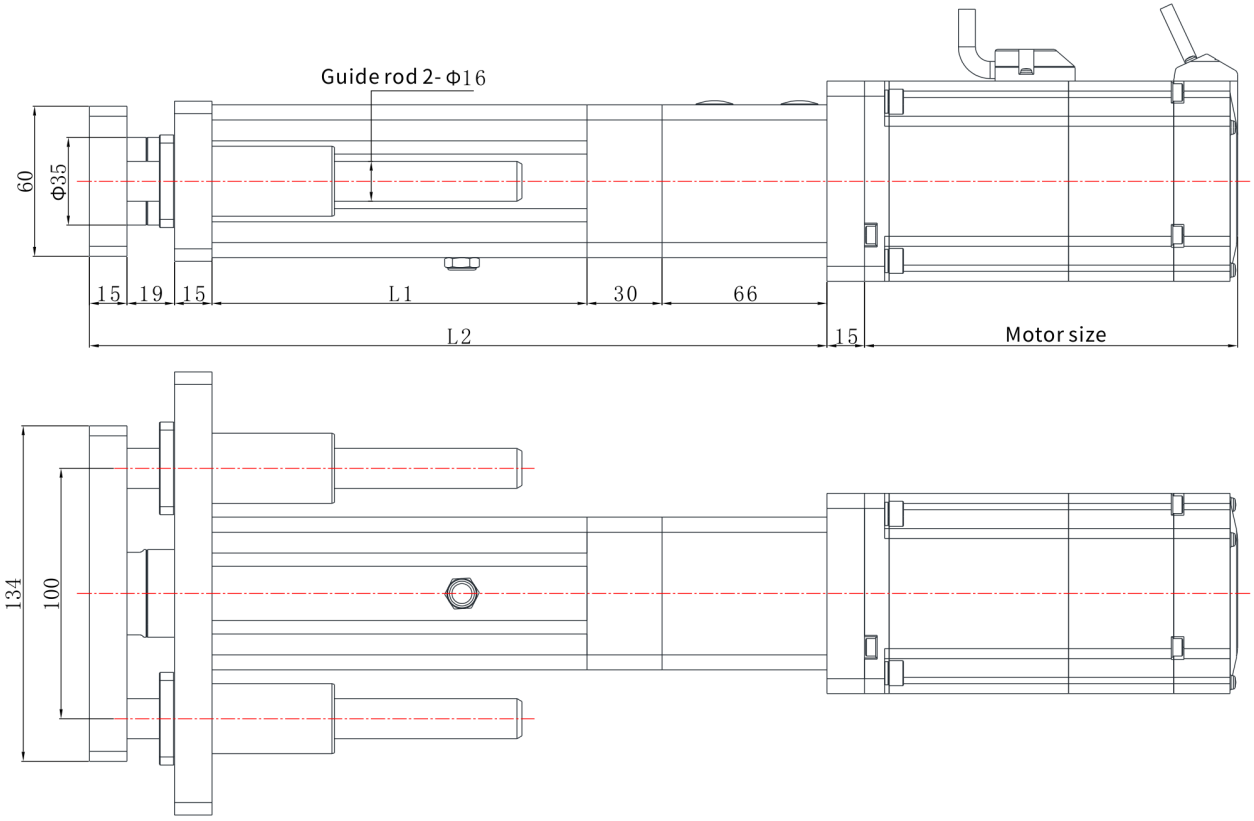

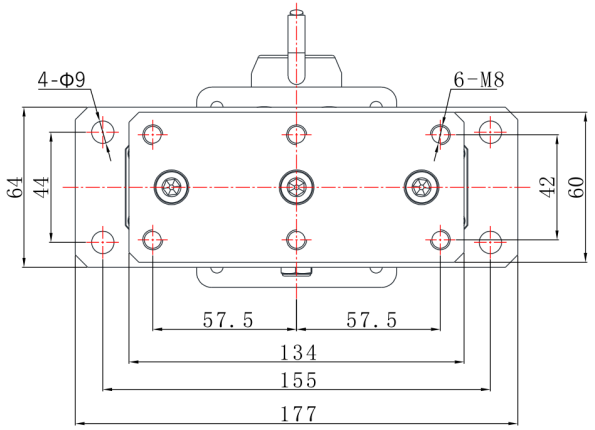

emmy@htrobot.com www.htrobot.com