MTH12 Размеры

Виды размеров и монтажа. Единицы — это обозначения, напечатанные на каждом виде.

Эти чертежи не выбирают ход. Подтвердите монтаж по заказываемой конфигурации.

C снаружи: 4 виды. вид 1, вид 2, вид 3, сечение фланца

L слева: 3 виды. вид 1, вид 2, сечение фланца

R справа: 2 виды. вид 1, сечение фланца

B снизу: 2 виды. вид 1, сечение фланца

C снаружи: 1 виды. инженерный обзор

L слева: 1 виды. инженерный обзор

R справа: 1 виды. инженерный обзор

B снизу: 1 виды. инженерный обзор

MTH12 · С снаружи · вид 1

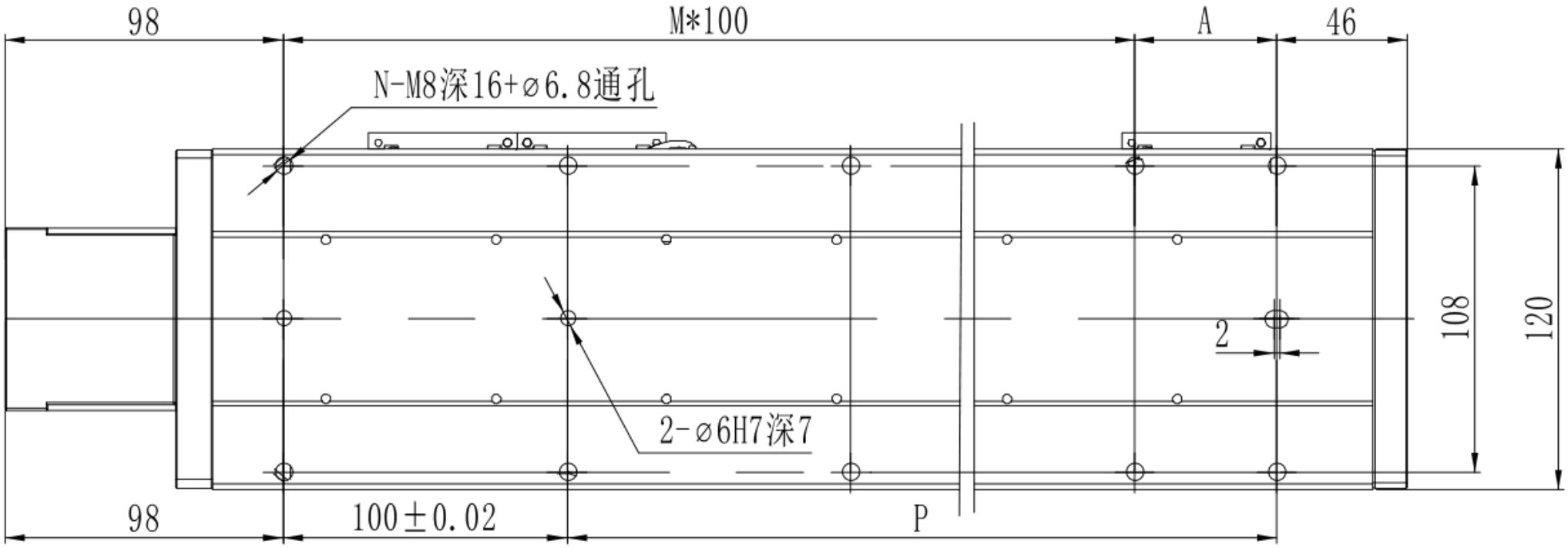

MTH12 · С снаружи · вид 2

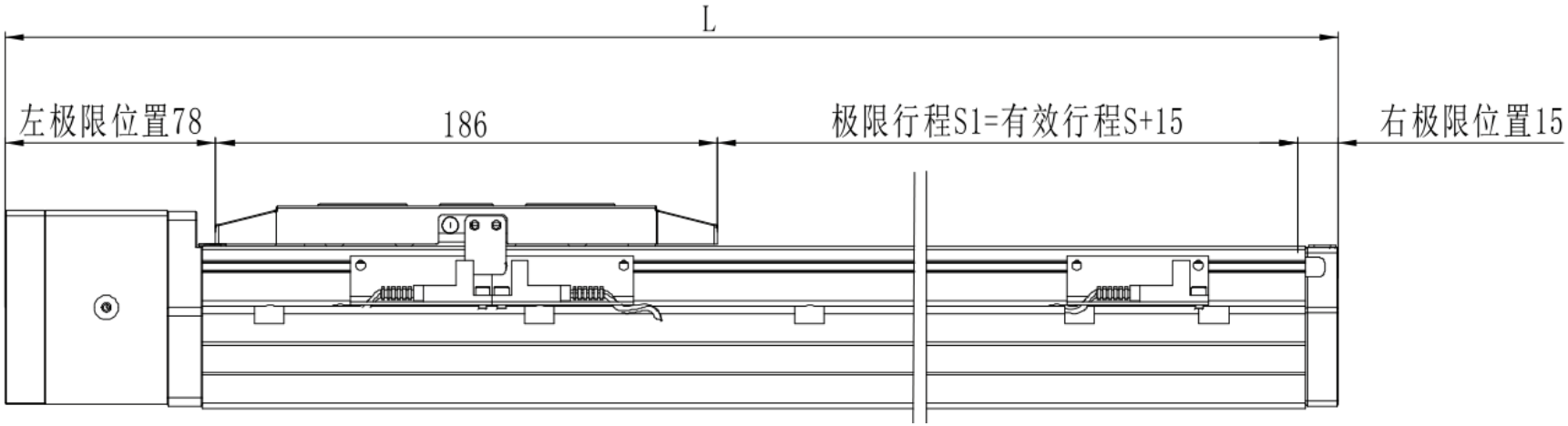

MTH12 · С снаружи · вид 3

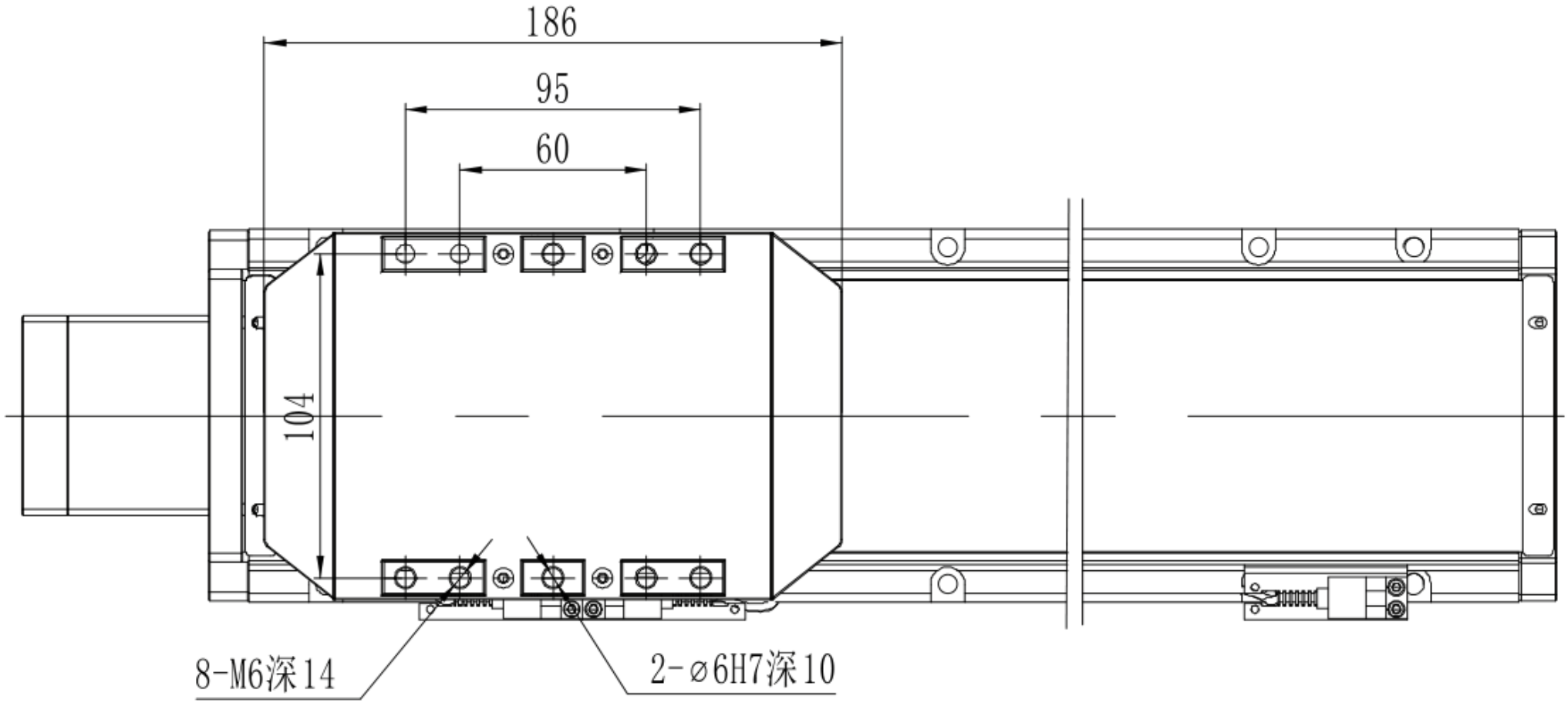

MTH12 · С снаружи · сечение фланца

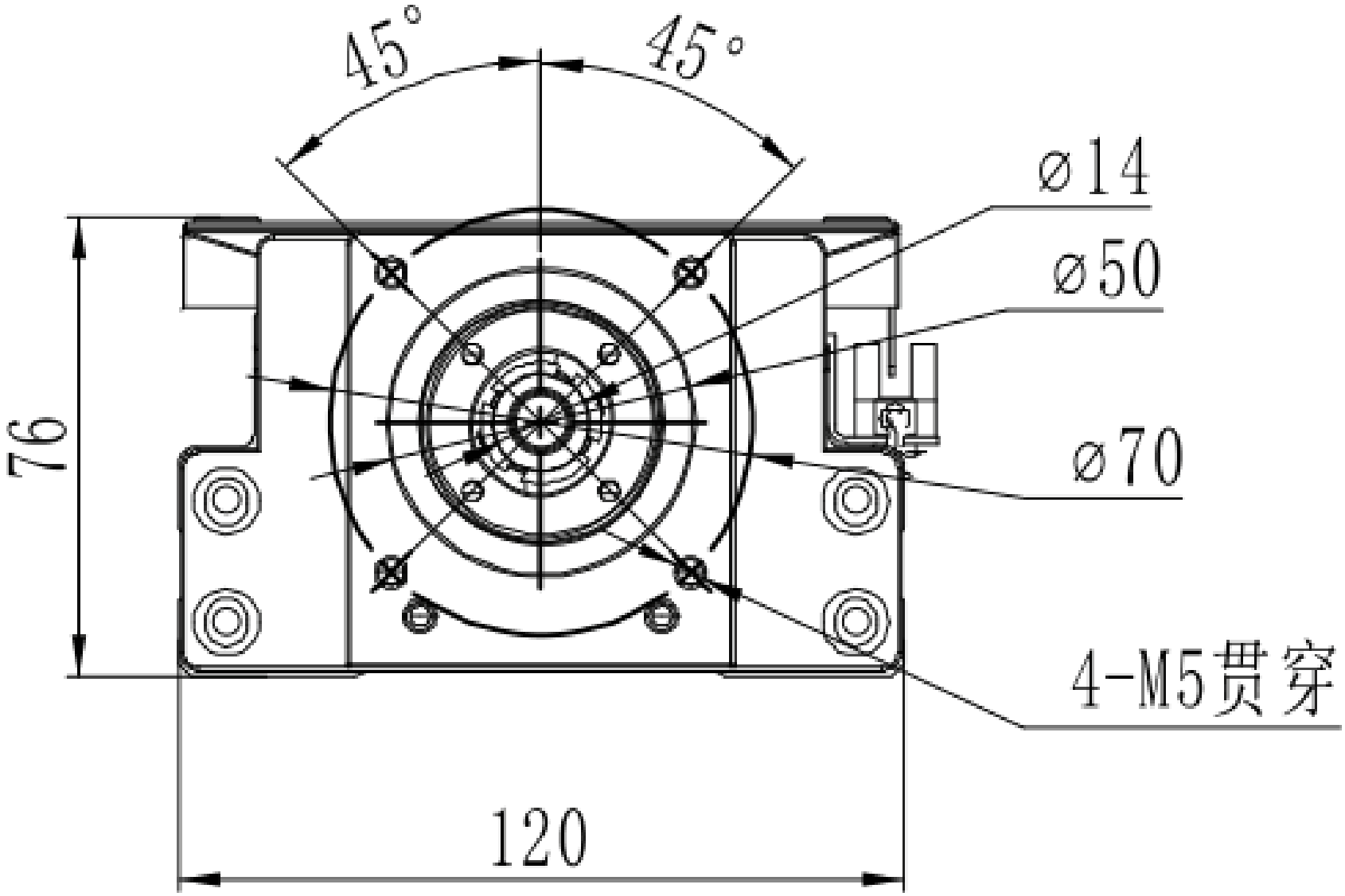

MTH12 · L слева · вид 1

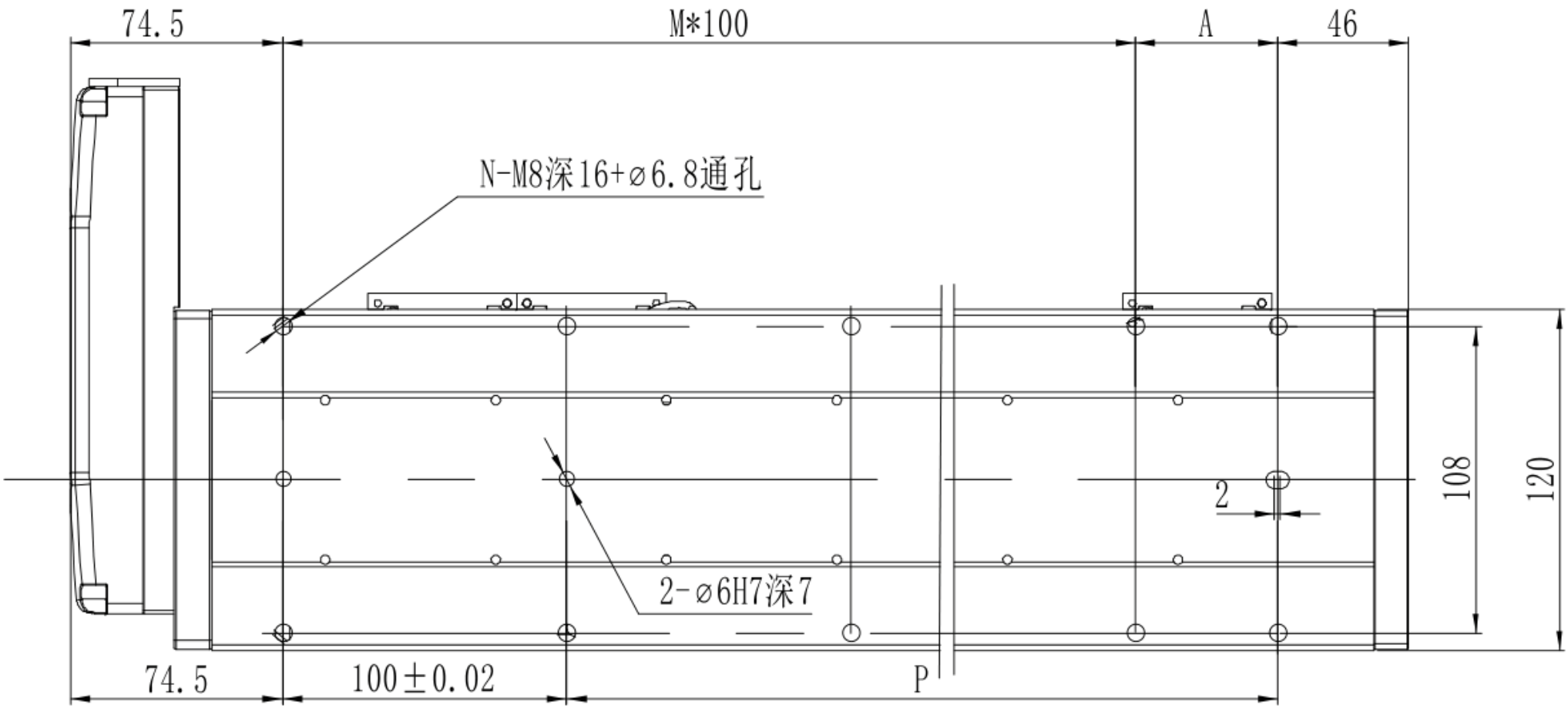

MTH12 · L слева · вид 2

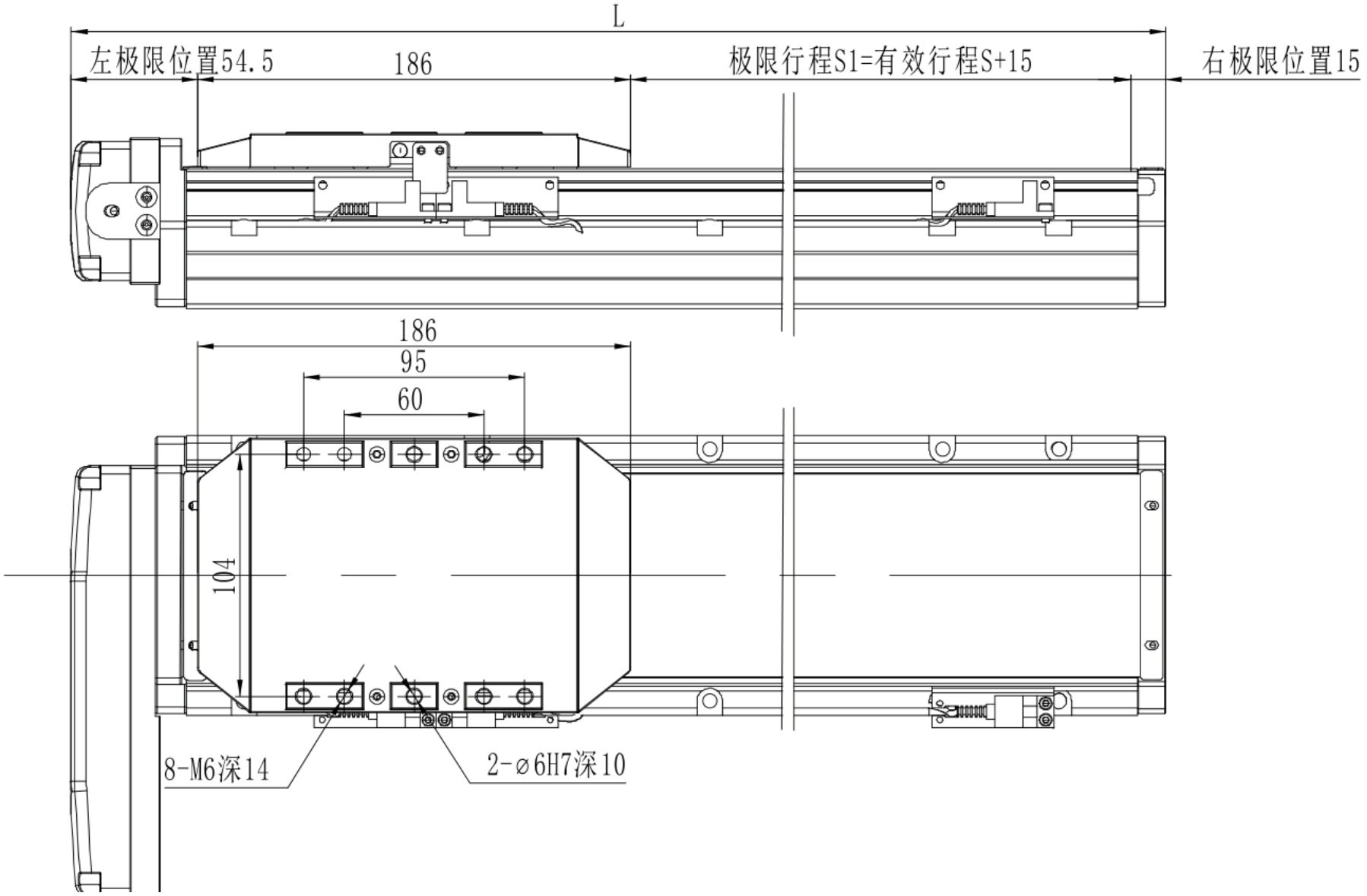

MTH12 · L слева · сечение фланца

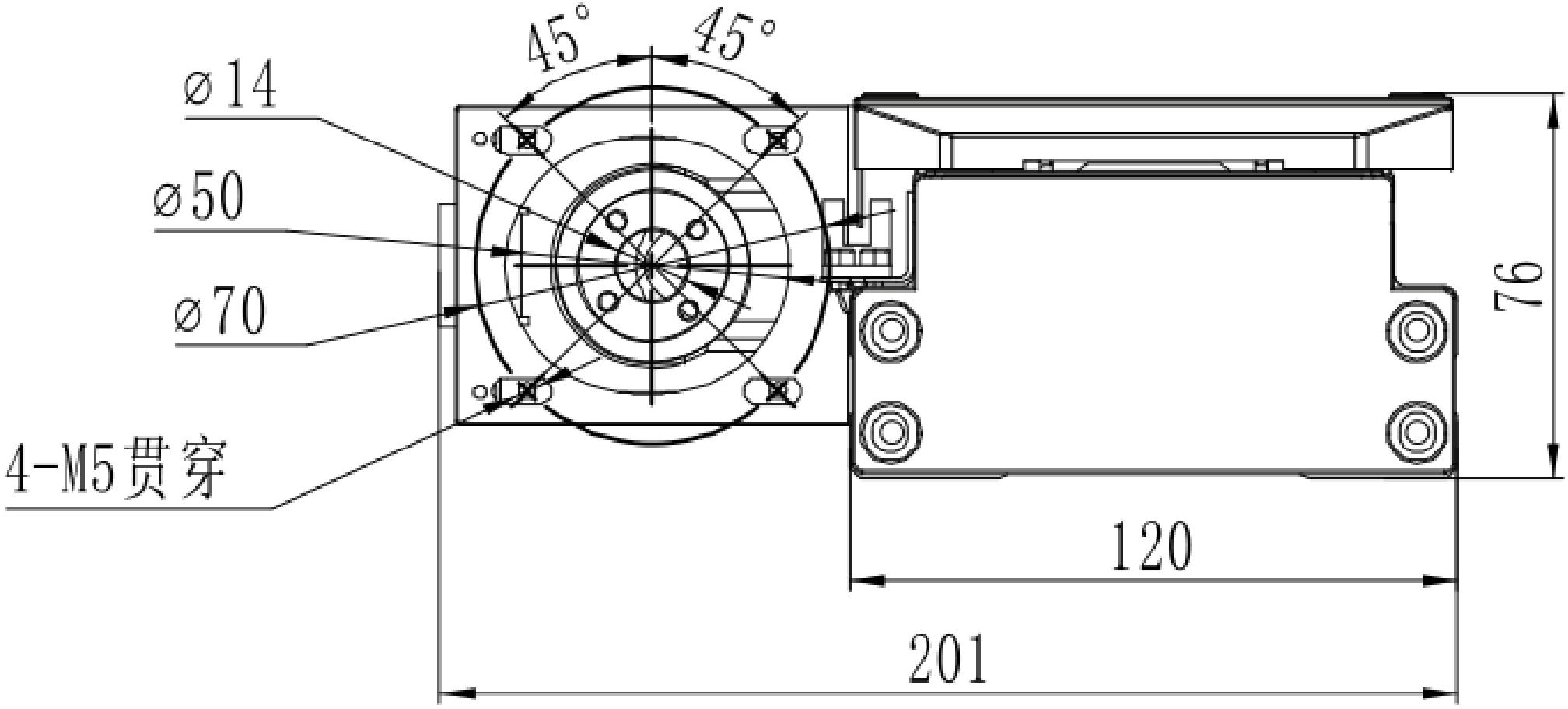

MTH12 · R справа · вид 1

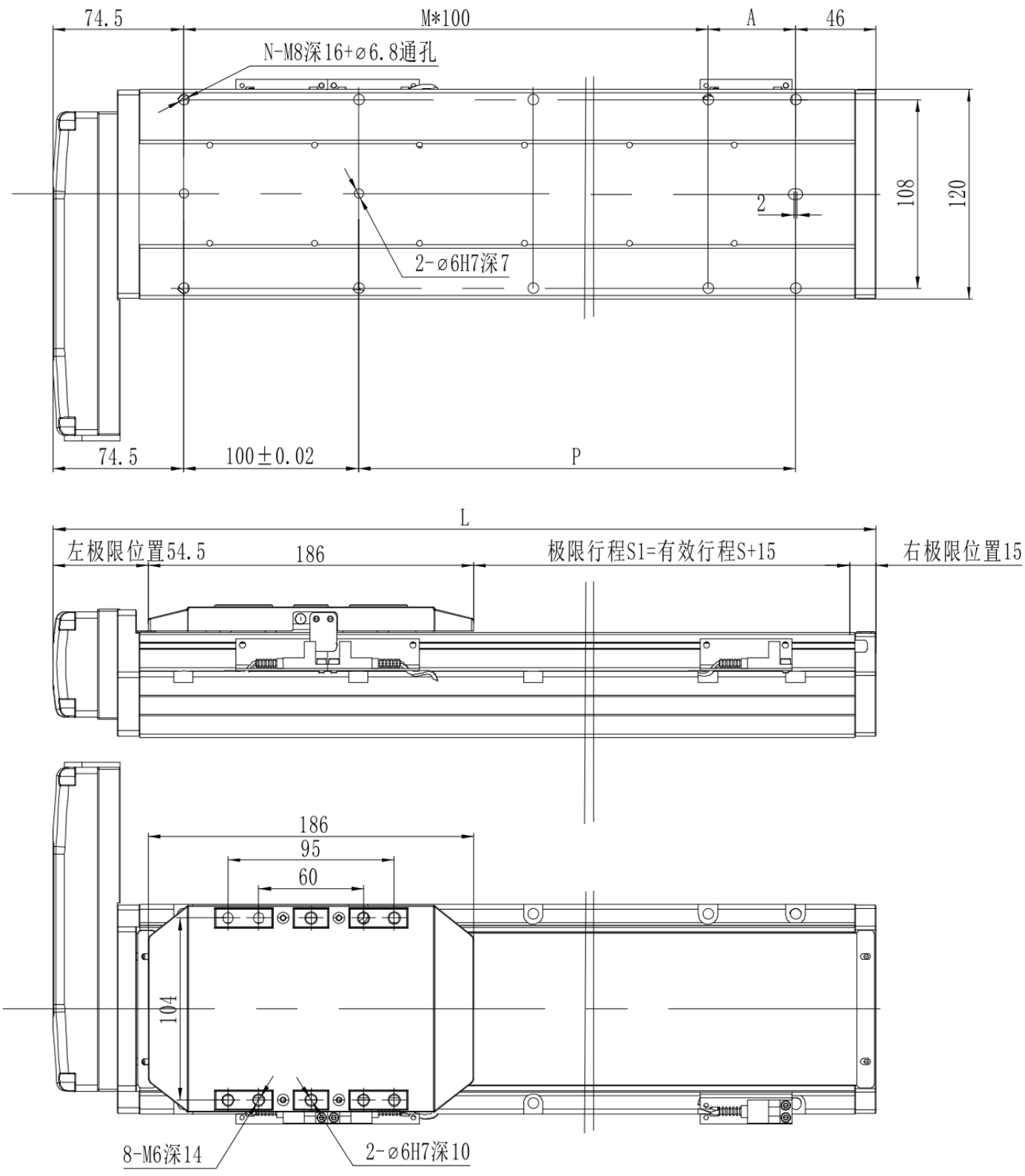

MTH12 · R справа · сечение фланца

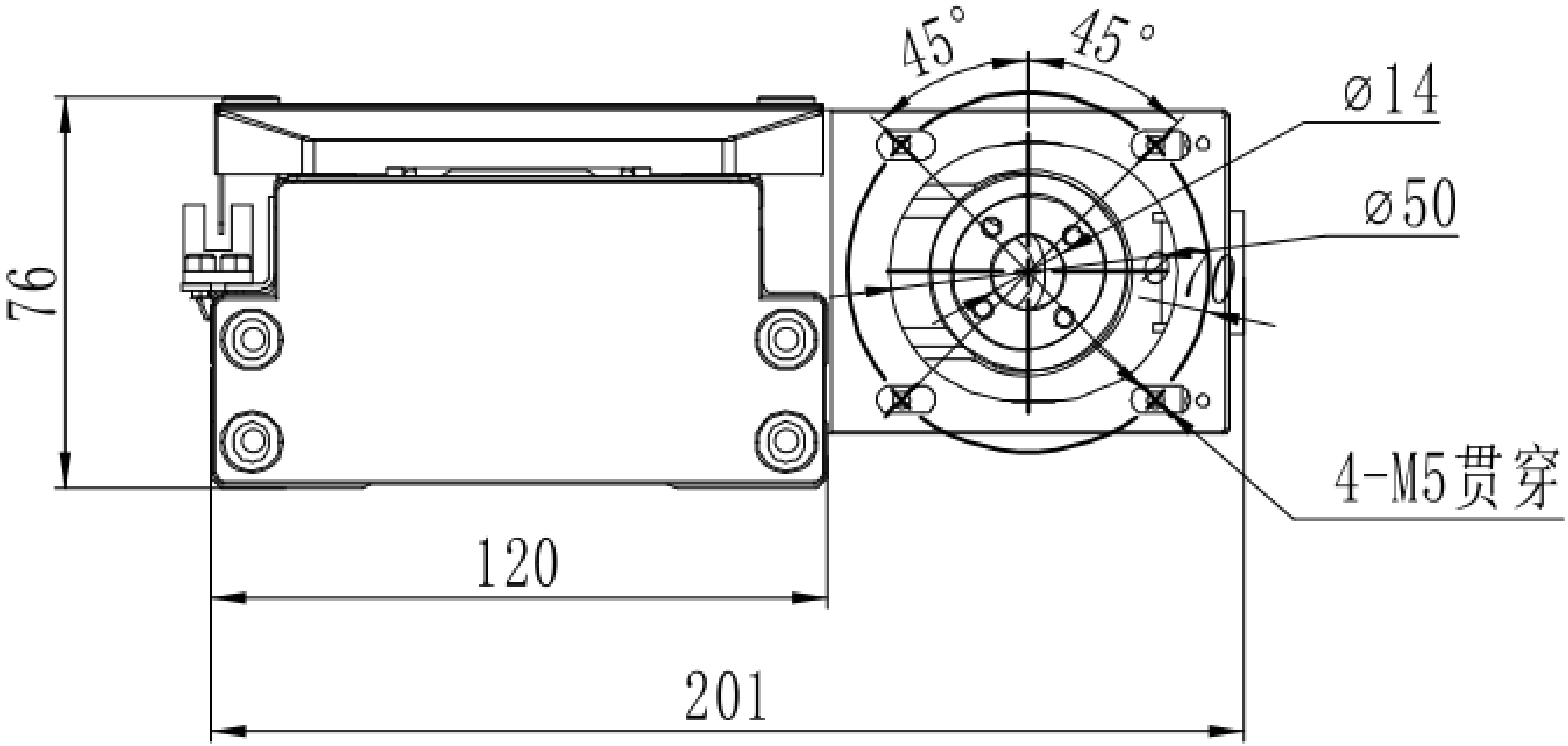

MTH12 · В снизу · вид 1

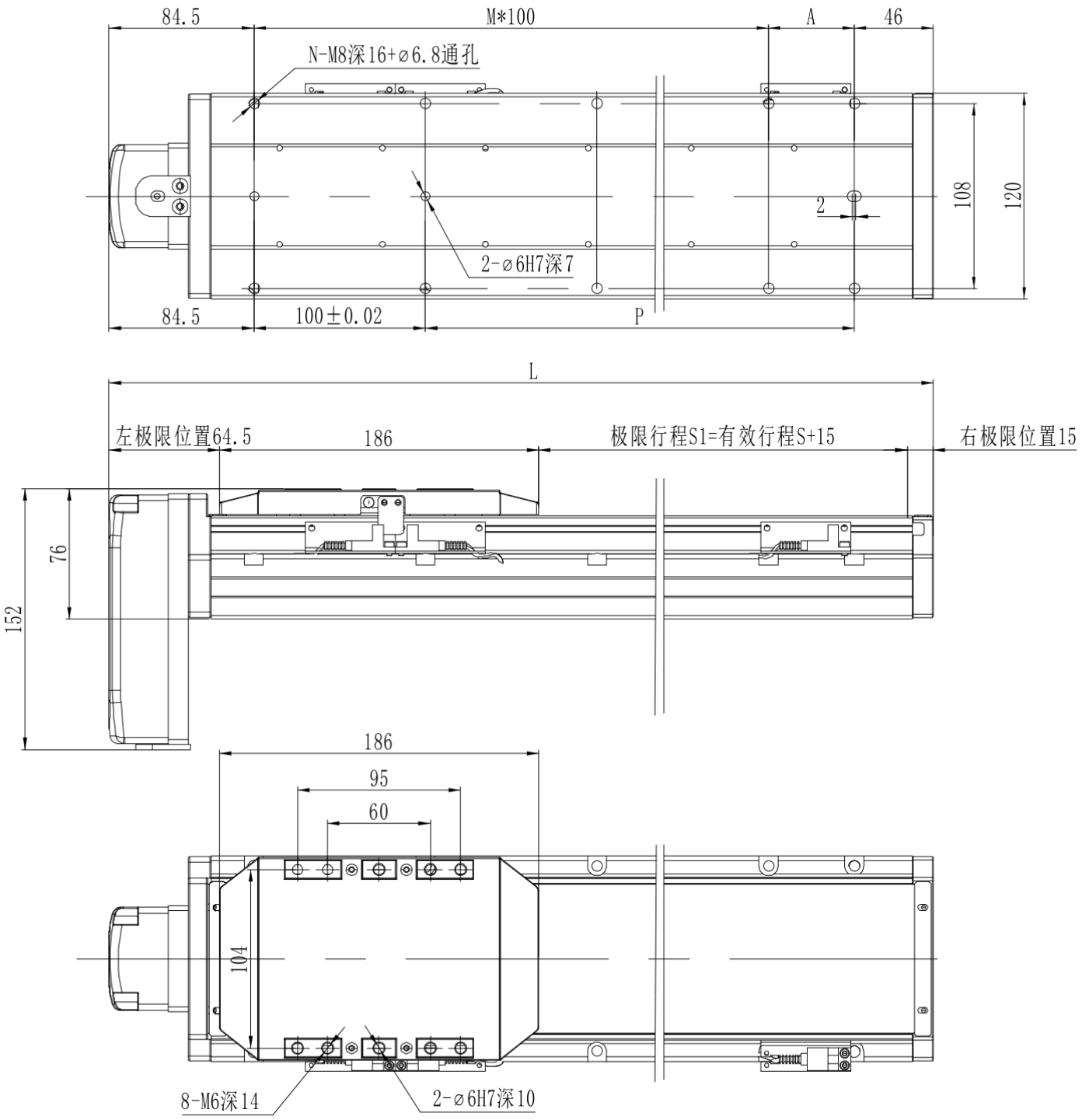

MTH12 · В снизу · сечение фланца

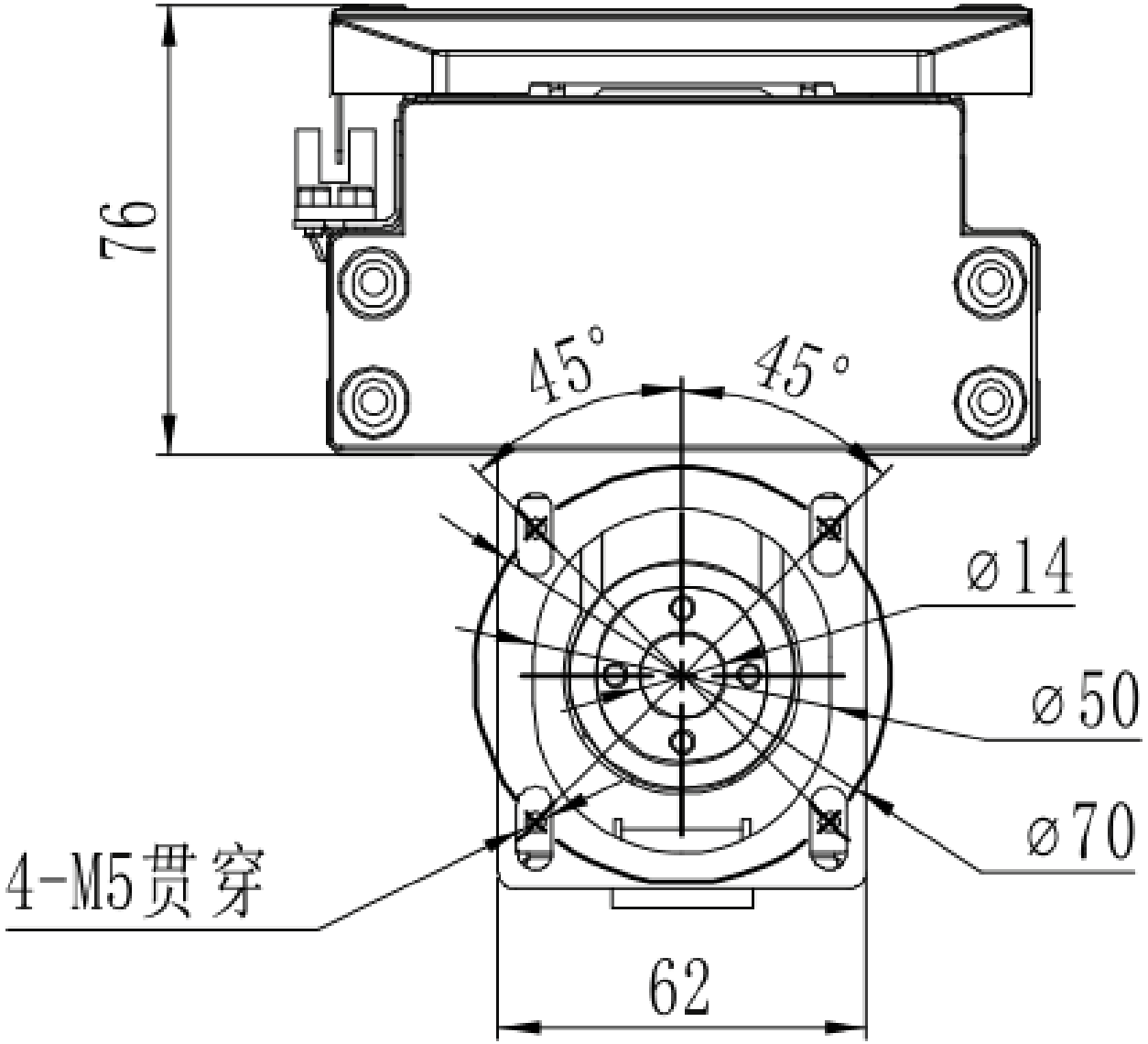

MTH12 · С снаружи · инженерный обзор

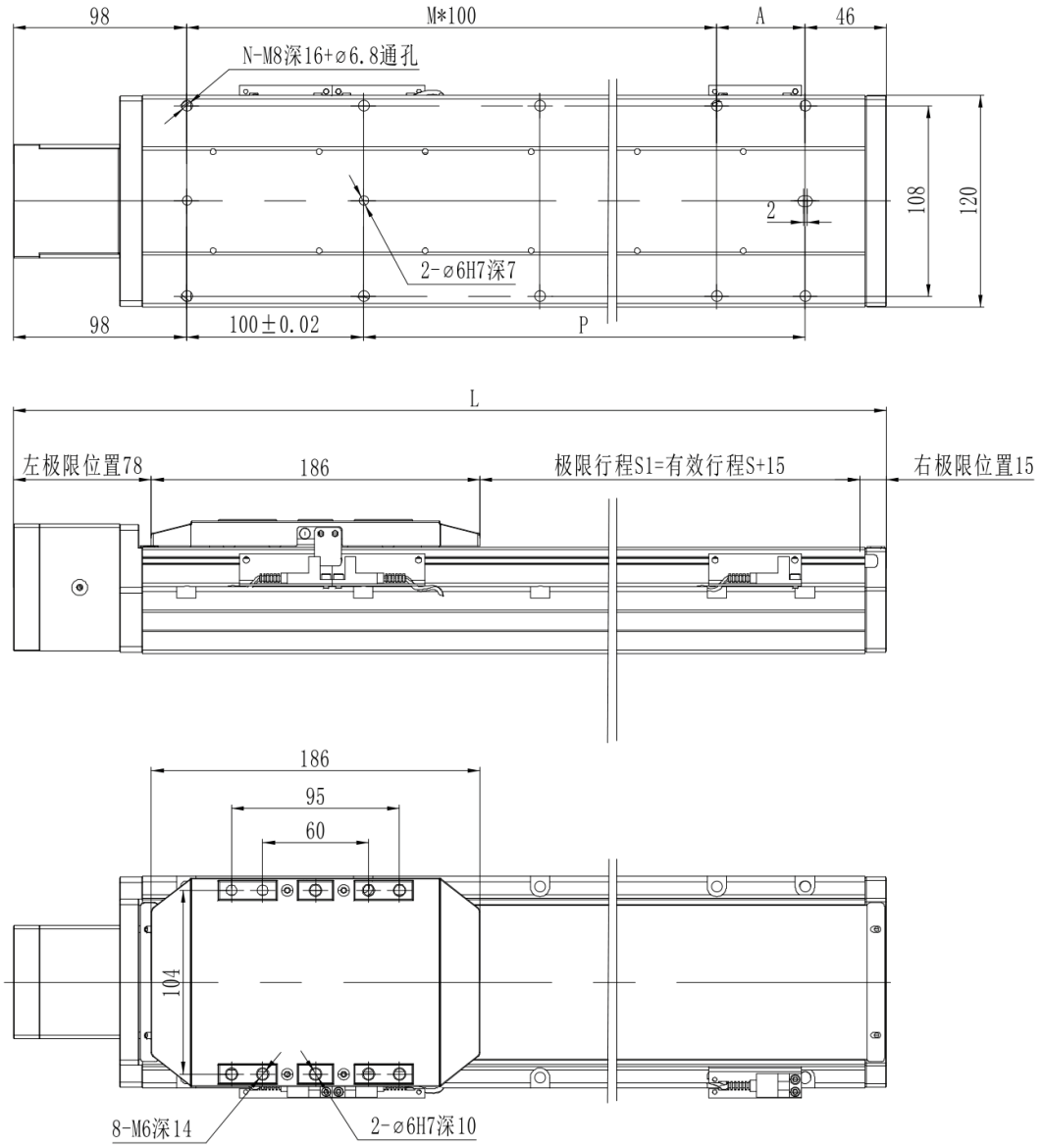

MTH12 · L слева · инженерный обзор

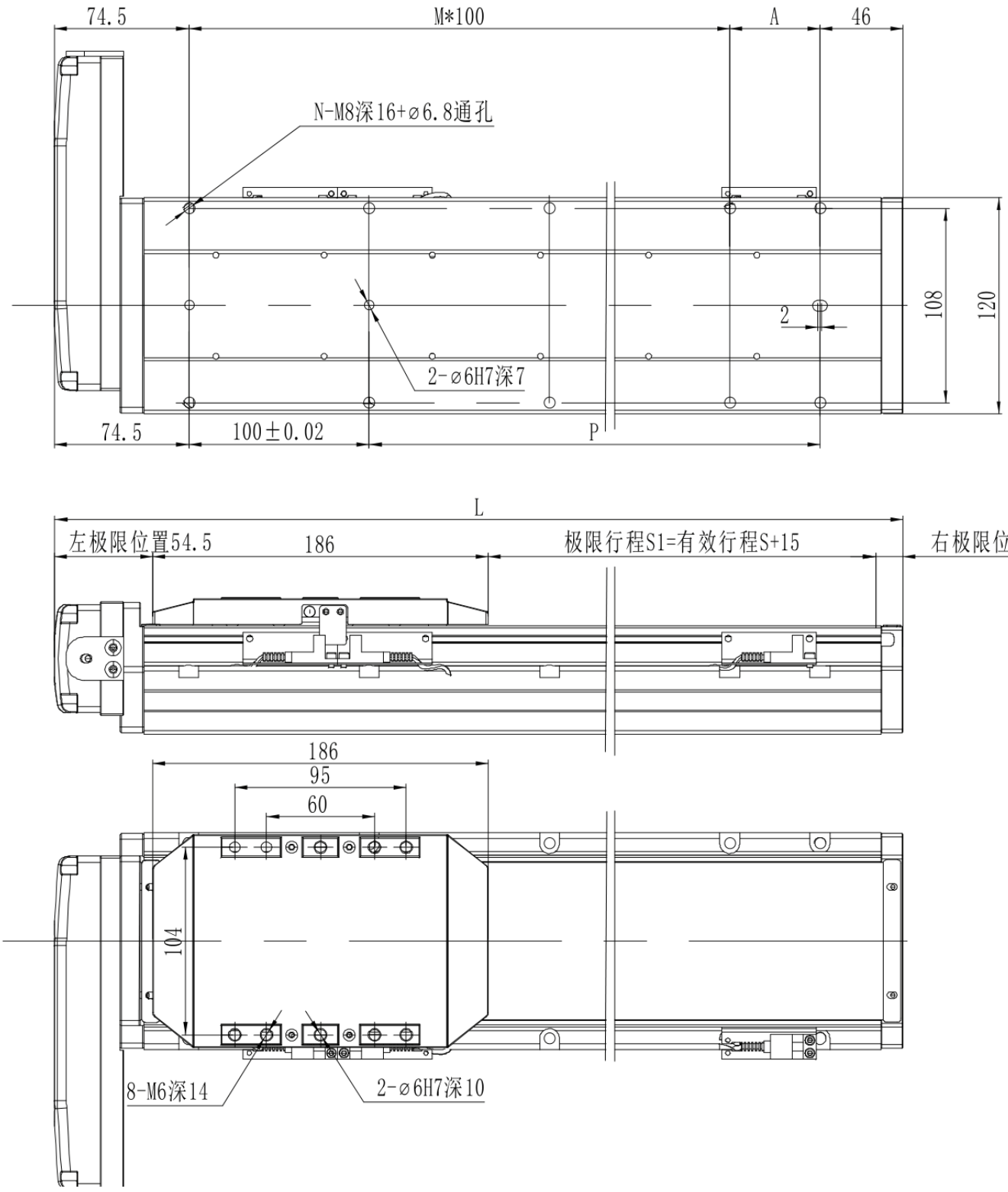

MTH12 · R справа · инженерный обзор

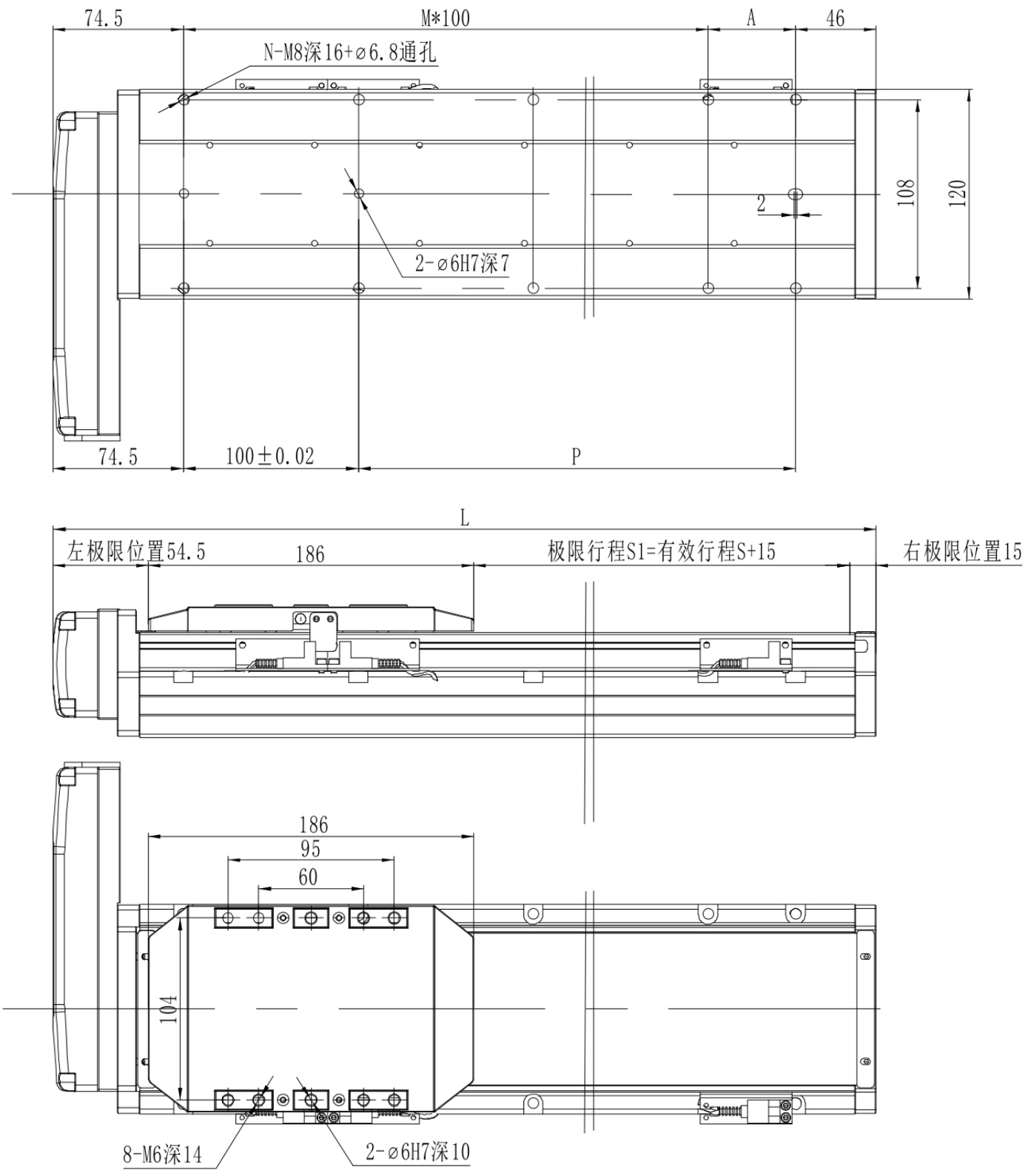

MTH12 · В снизу · инженерный обзор

