# MS14 寸法

寸法および取付ビュー。単位は各ビューに印刷されたラベルです。

これらの図面はストロークを選定しません。発注する構成に対して取付を確認してください。

開放タイプ: 3 図。図 1、図 2、図 3

防塵タイプ: 2 図。図 1、図 2

開放タイプ: 1 図。技術概要

防塵タイプ: 1 図。技術概要

## MS14・開放タイプ・図 1

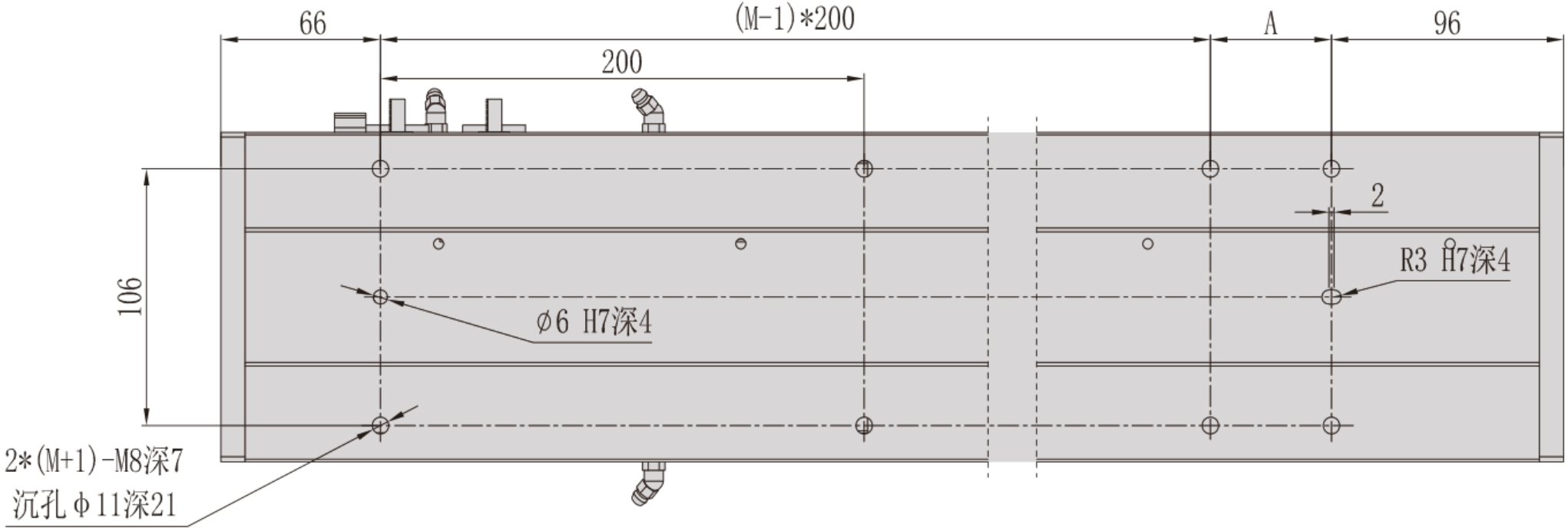

## MS14・開放タイプ・図 2

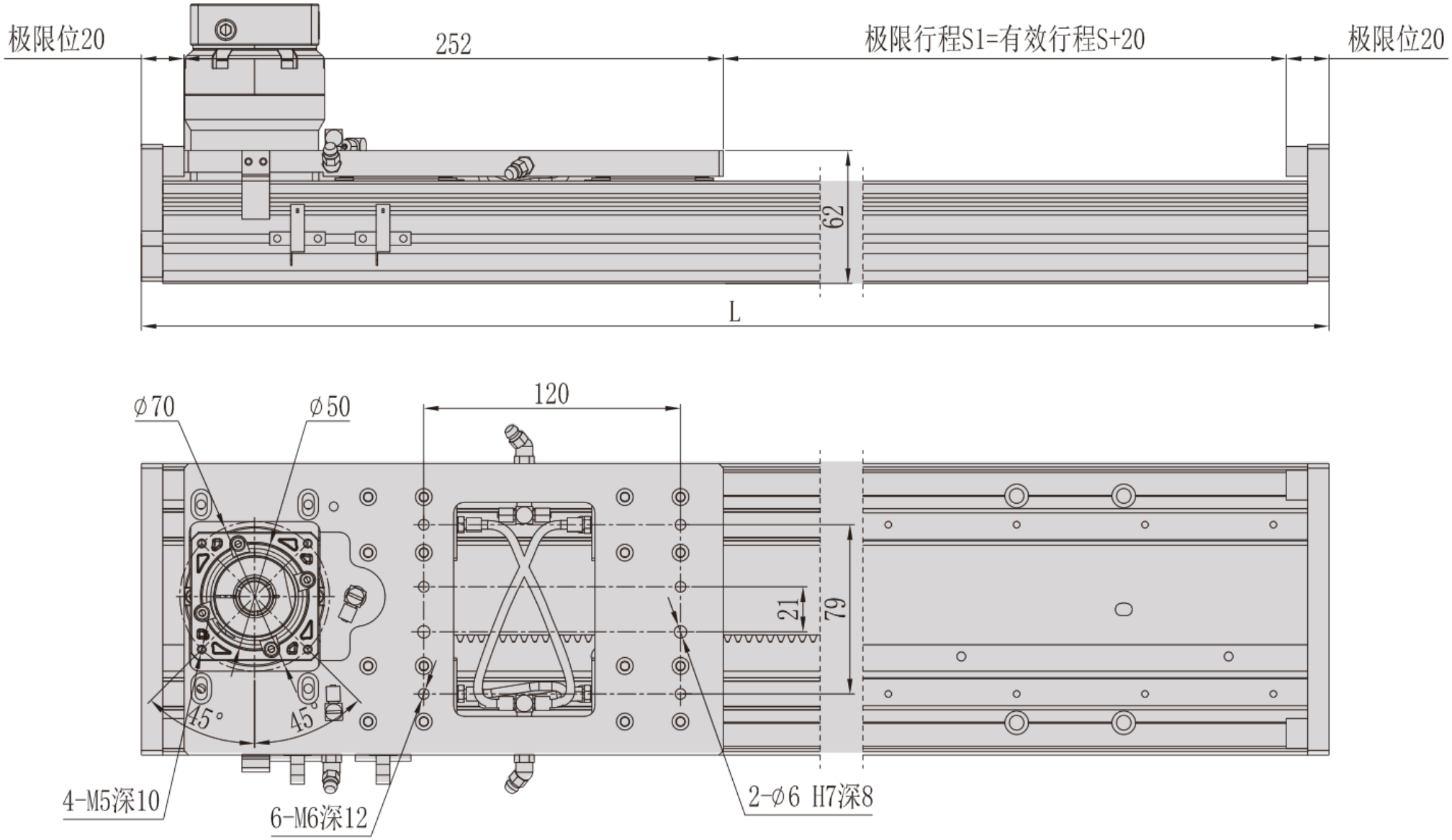

## MS14・開放タイプ・図３

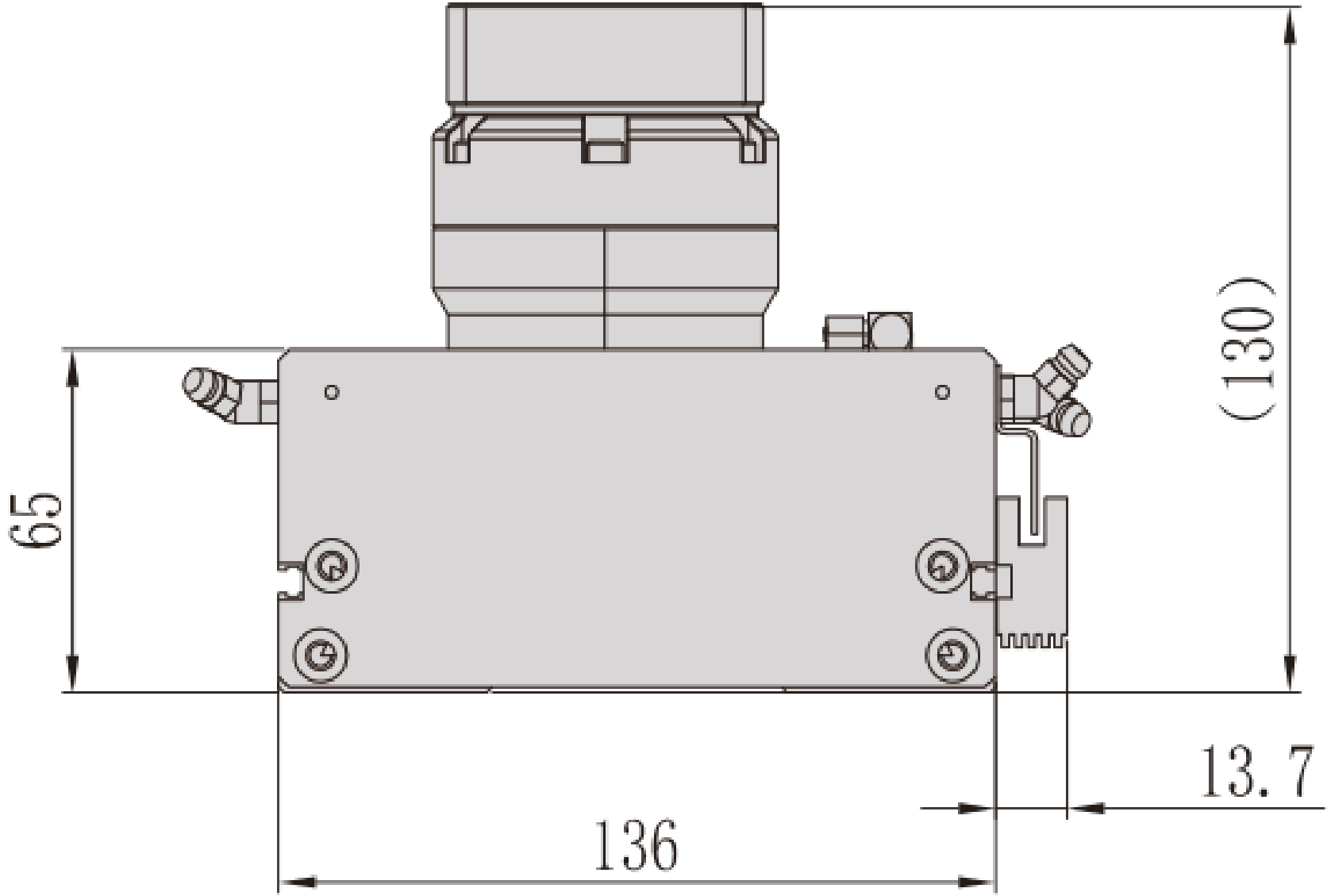

## MS14・防塵タイプ・図 1

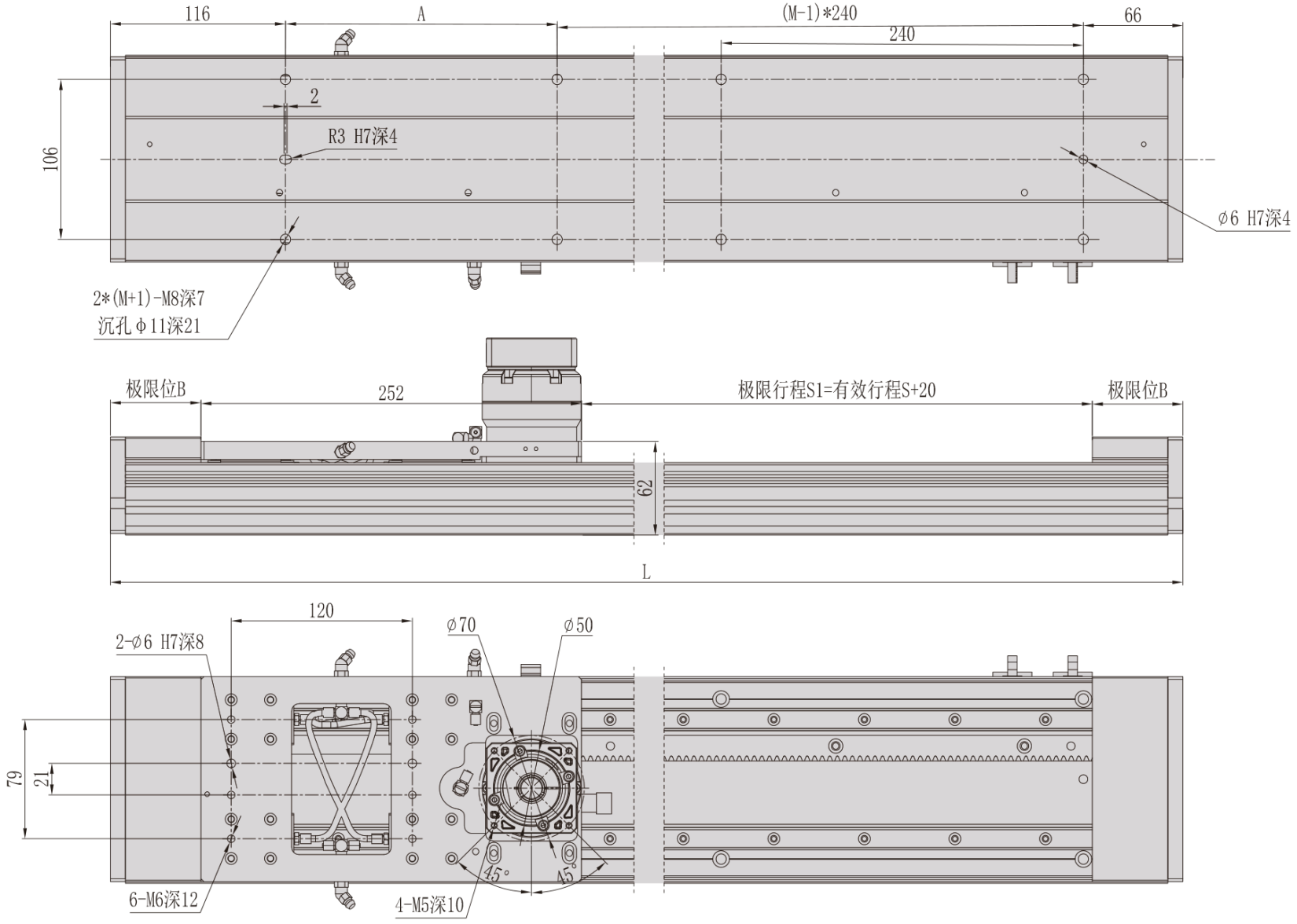

## MS14・防塵タイプ・図 2

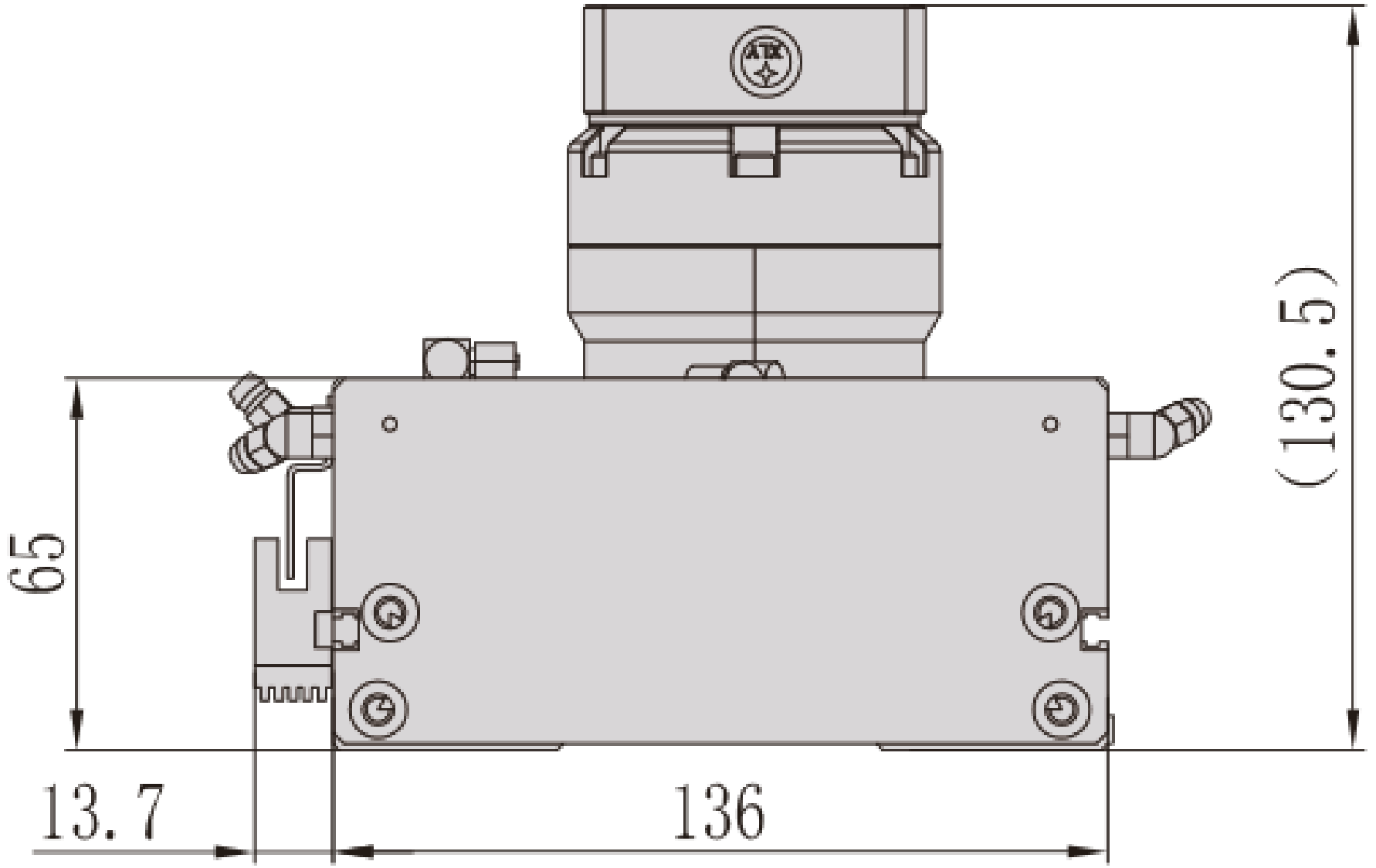

## MS14 · 開放タイプ · 技術概要

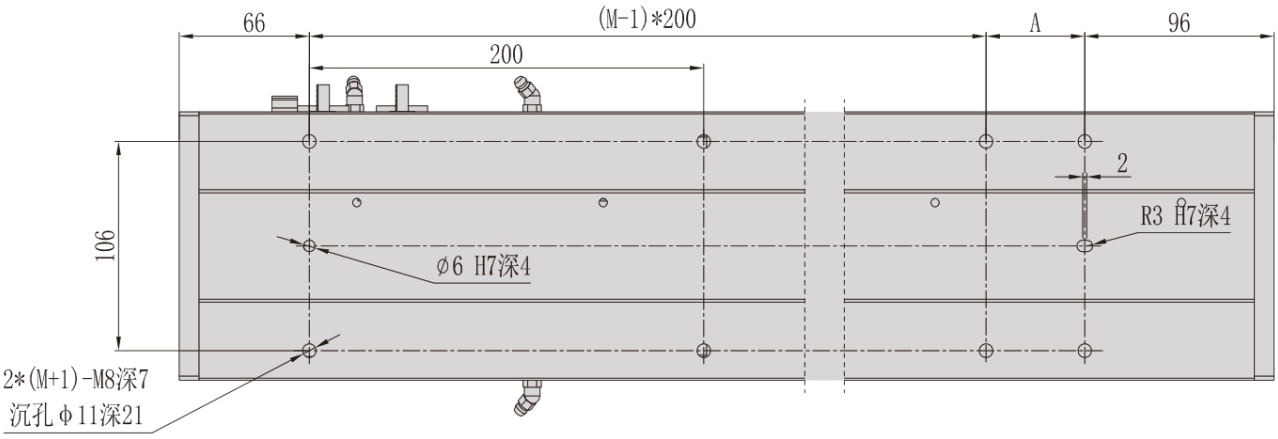


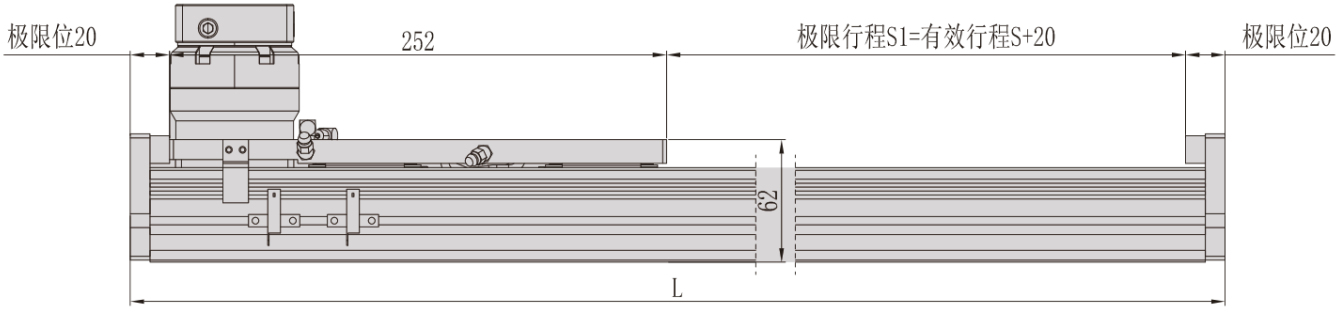


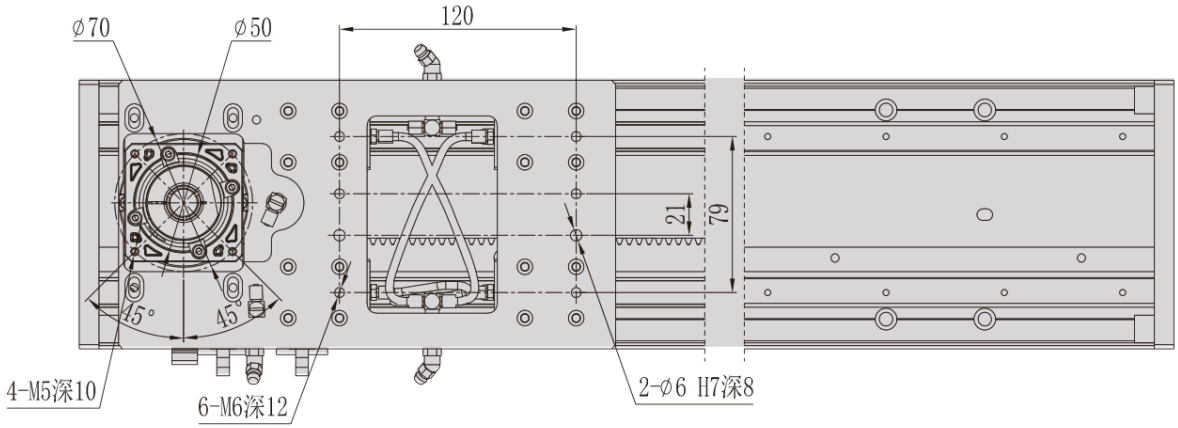


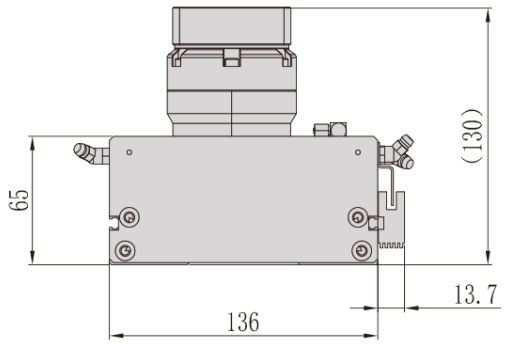

## MS14 · 防塵タイプ · 技術概要

