KTH12 Dimensi

Pandangan dimensi dan pemasangan. Unit ialah label yang dicetak pada setiap pandangan.

Lukisan ini tidak memilih lejang. Sahkan pemasangan berbanding konfigurasi yang anda pesan.

Lukisan: 2 pandangan. pandangan sumber hujung BD, pandangan sumber hujung BM

KTH12 · Lukisan · pandangan sumber hujung BD

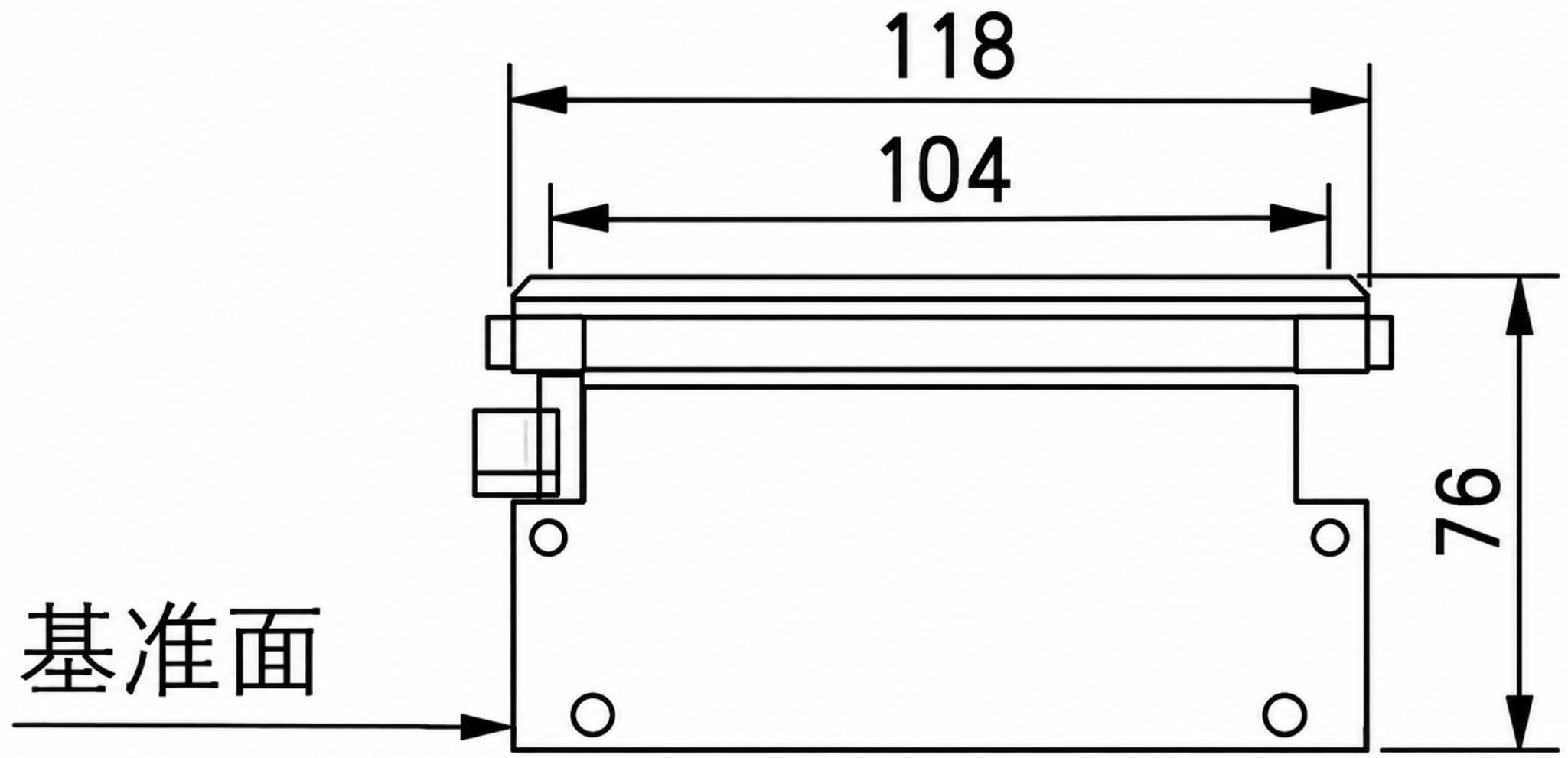

KTH12 · Lukisan · pandangan sumber hujung BM

