CÓMO USAR ESTE ATLAS

Cada vista es el dibujo de catálogo de la variante o grupo de relación indicado. Use las etiquetas impresas, no una medición a escala. Son dibujos de referencia, no archivos CAD.

EDA94 / Atlas de dibujos

Índice

R01	1 vistas | páginas 2-2
R02	1 vistas | páginas 3-3
R05	1 vistas | páginas 4-4
R04	1 vistas | páginas 5-5
R07	1 vistas | páginas 6-6
R03	1 vistas | páginas 7-7
R06	1 vistas | páginas 8-8
L04	1 vistas | páginas 9-9
L03	1 vistas | páginas 10-10
L07	1 vistas | páginas 11-11
L01	1 vistas | páginas 12-12
L06	1 vistas | páginas 13-13

CONTACTO HTROBOT

Correo: emmy@htrobot.com

Sitio web: www.htrobot.com

EDA94 | Dibujo dimensional

Dibujo de catálogo

EDA94 R01 dibujo dimensional ilustración:L1=longitud extensible+130,L2=longitud extensible+278 | R01

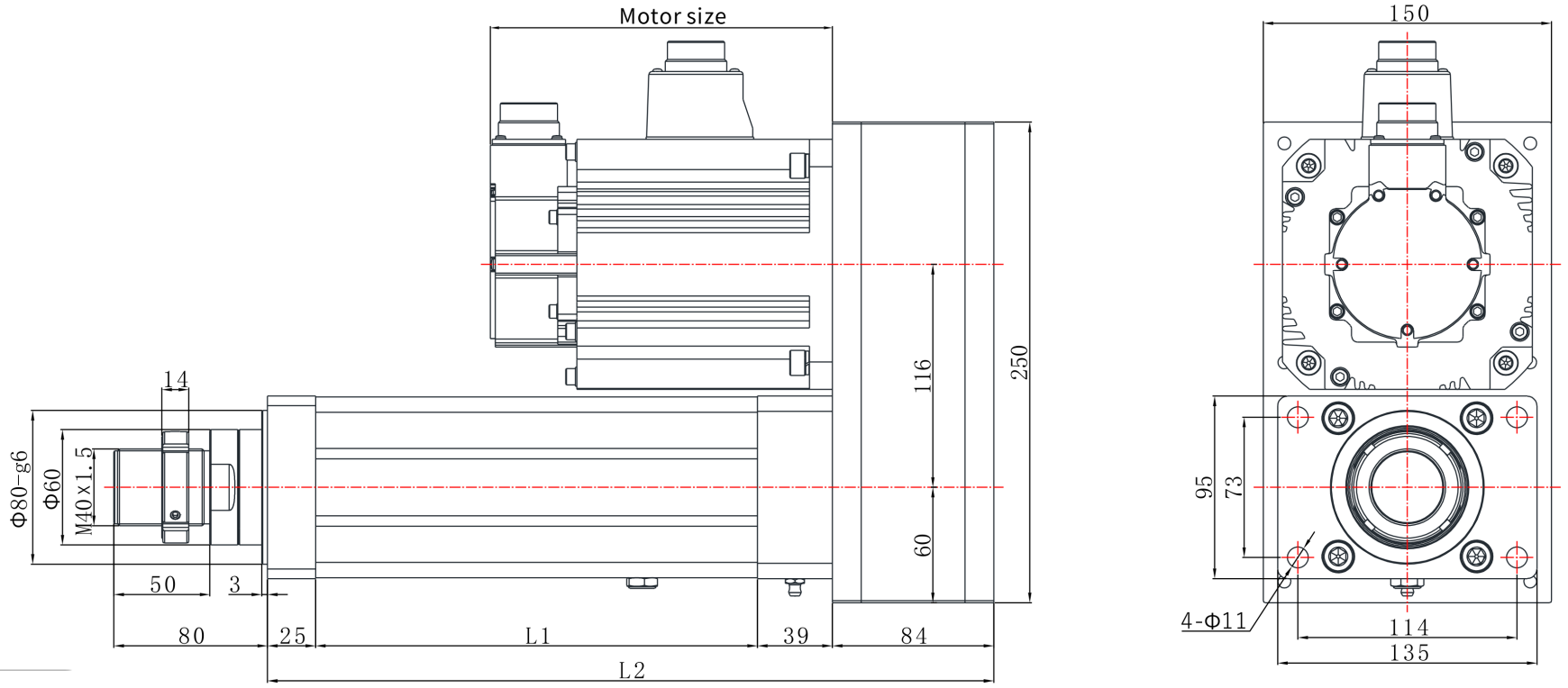

EDA94 | Dibujo dimensional

Dibujo de catálogo

EDA94 R02 dibujo dimensional ilustración:L1=longitud extensible+130,L2=longitud extensible+278 | R02

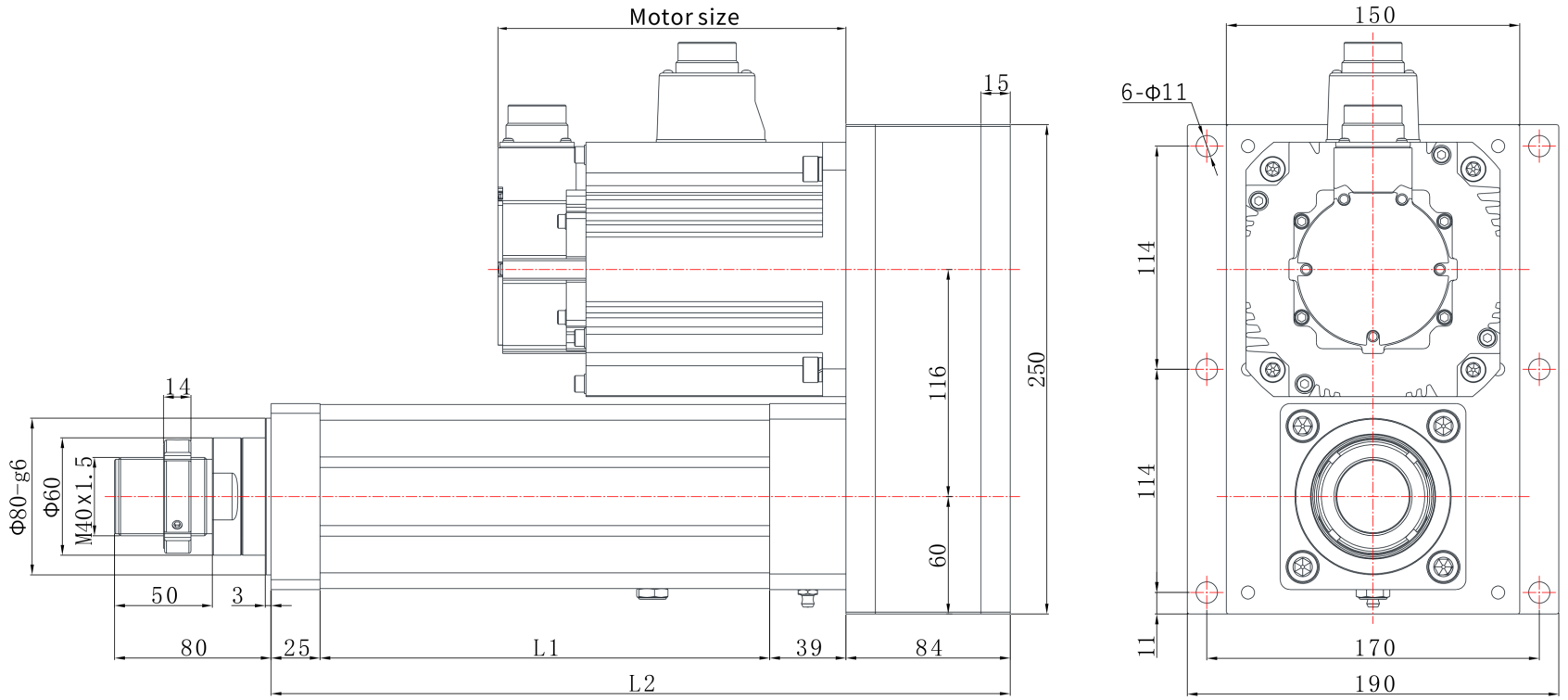

EDA94 | Dibujo dimensional

Dibujo de catálogo

EDA94 R05 dibujo dimensional ilustración:L1=longitud extensible+130,L2=longitud extensible+452 | R05

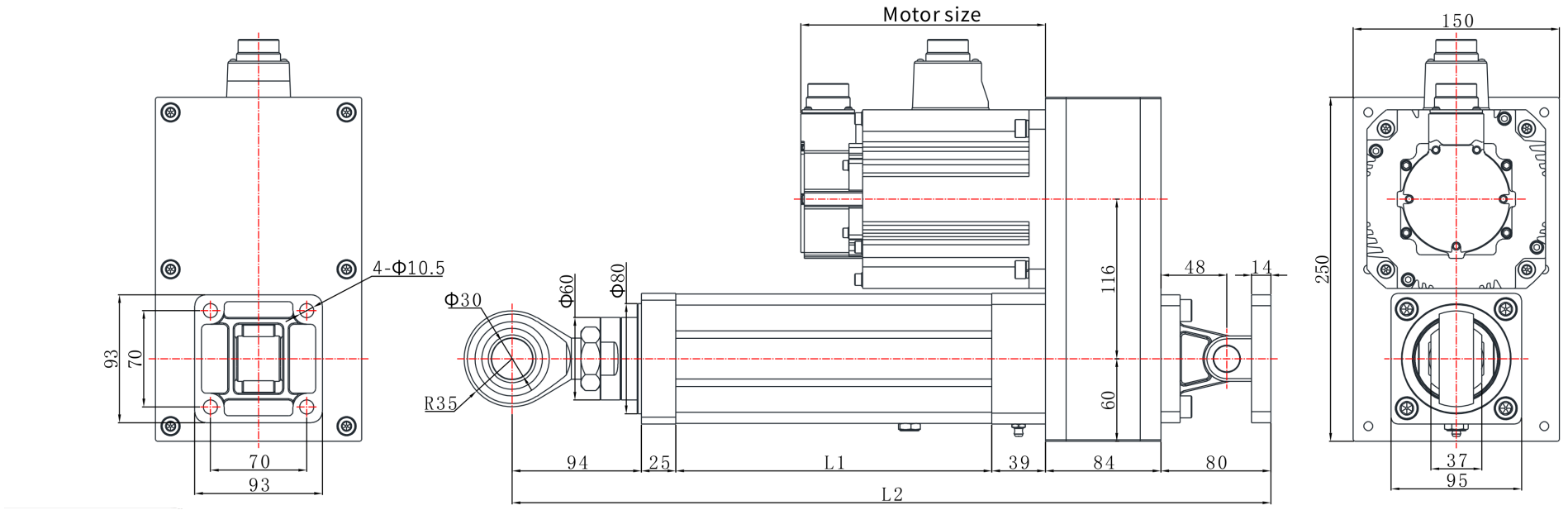

EDA94 | Dibujo dimensional

Dibujo de catálogo

EDA94 R04 dibujo dimensional ilustración:L1=longitud extensible+130,L2=longitud extensible+278 | R04

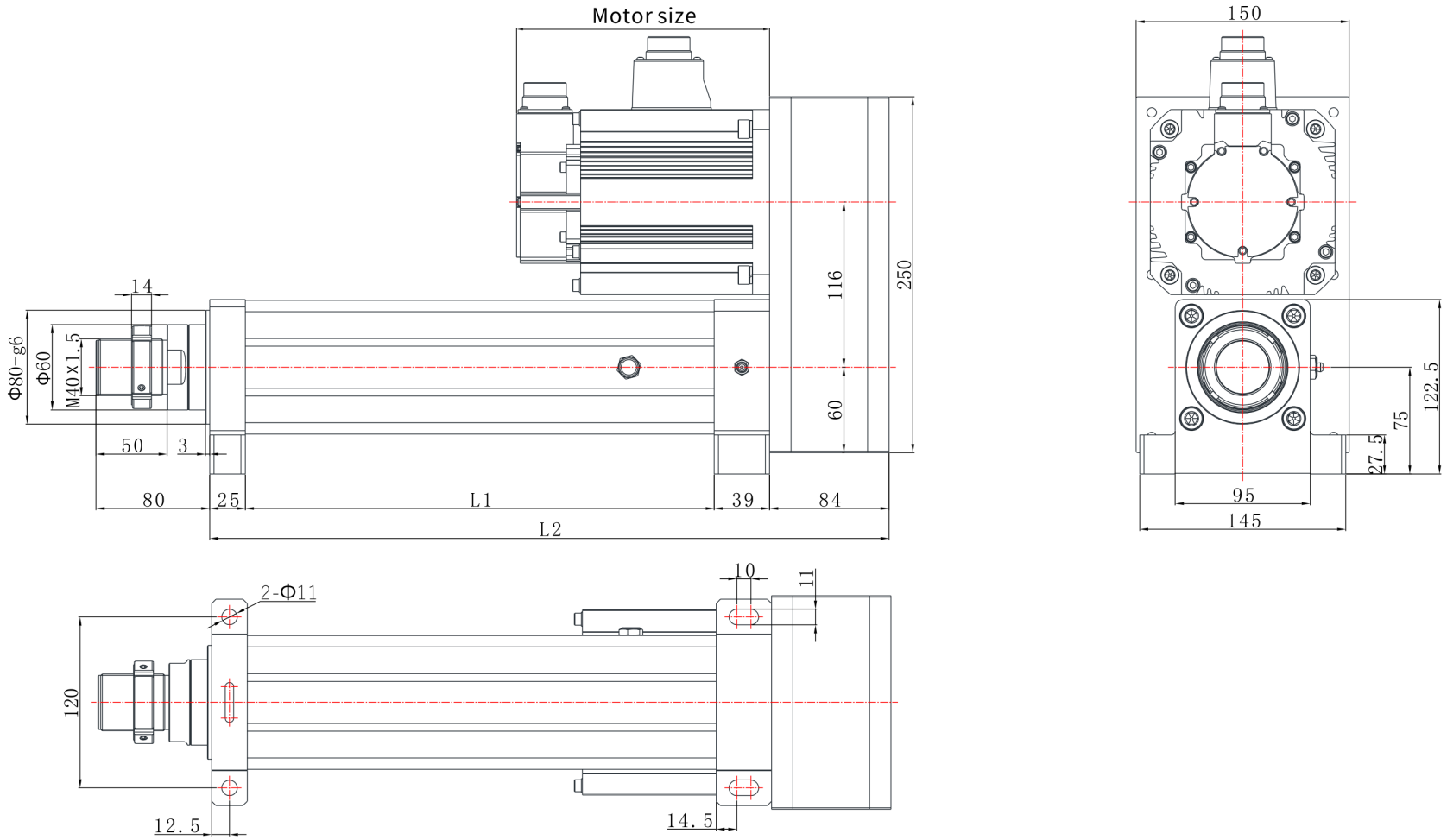

EDA94 | Dibujo dimensional

Dibujo de catálogo

EDA94 R07 dibujo dimensional ilustración:L1=longitud extensible+130,L2=longitud extensible+286 | R07

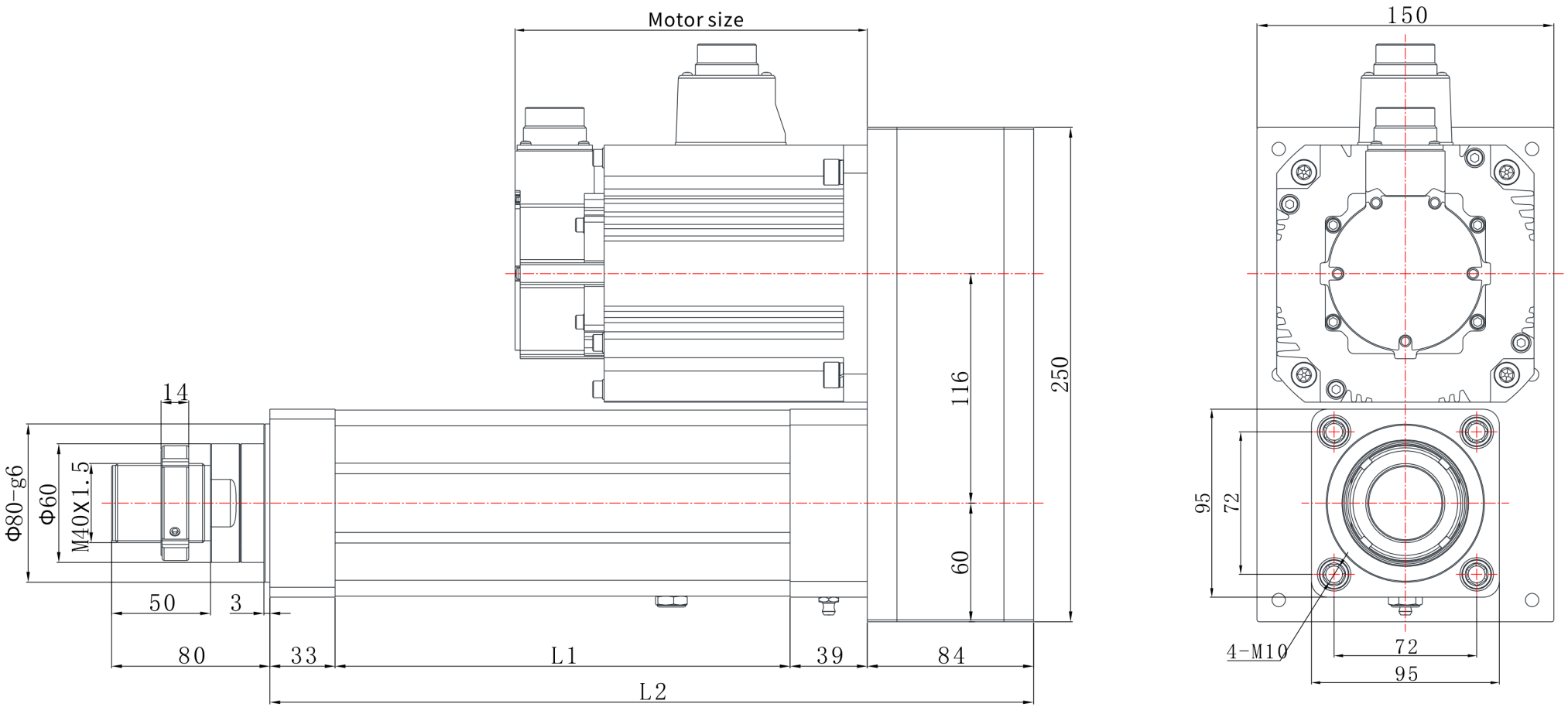

EDA94 | Dibujo dimensional

Dibujo de catálogo

EDA94 R03 dibujo dimensional ilustración:L1=longitud extensible+130,L2=longitud extensible+278 | R03

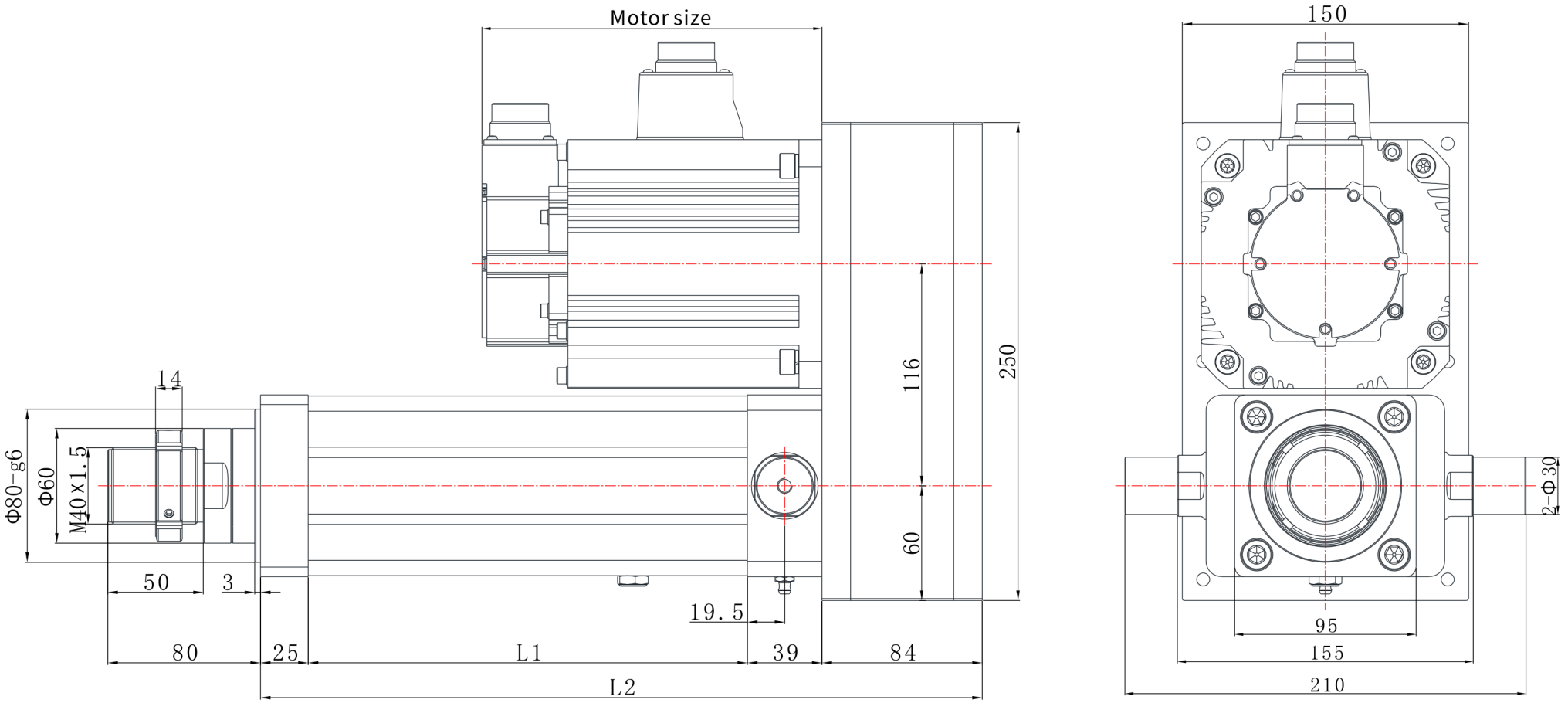

EDA94 | Dibujo dimensional

Dibujo de catálogo

EDA94 R06 dibujo dimensional ilustración:L1=longitud extensible+130,L2=longitud extensible+364 | R06

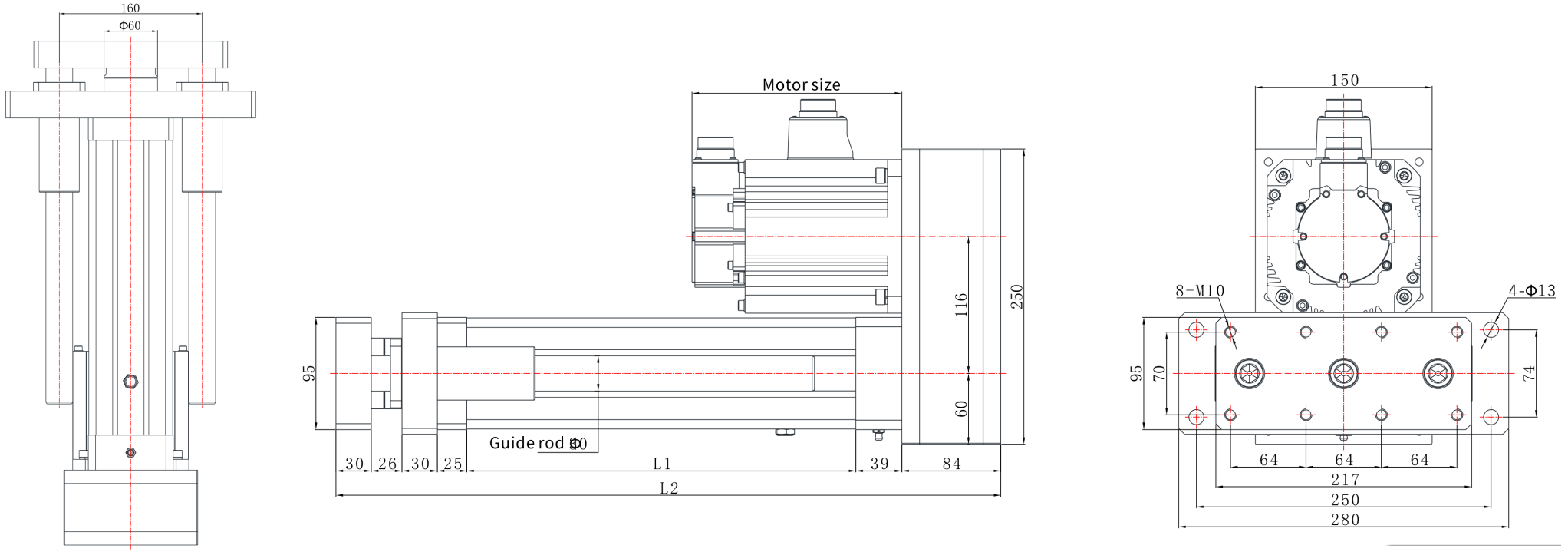

EDA94 | Dibujo dimensional

Dibujo de catálogo

EDA94 L04 dibujo dimensional ilustración:L1=longitud extensible+130,L2=longitud extensible+300 | L04

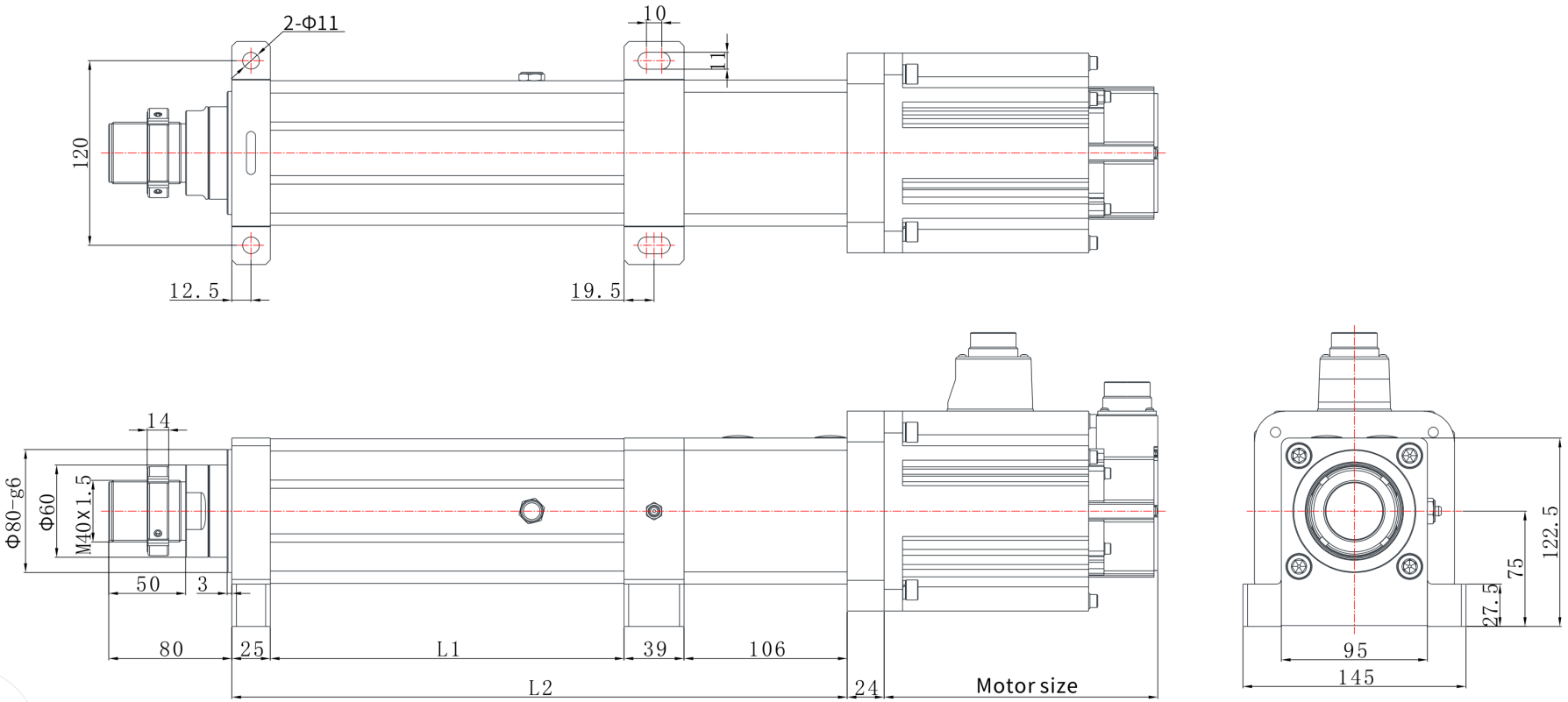

EDA94 | Dibujo dimensional

Dibujo de catálogo

EDA94 L03 dibujo dimensional ilustración:L1=longitud extensible+130,L2=longitud extensible+300 | L03

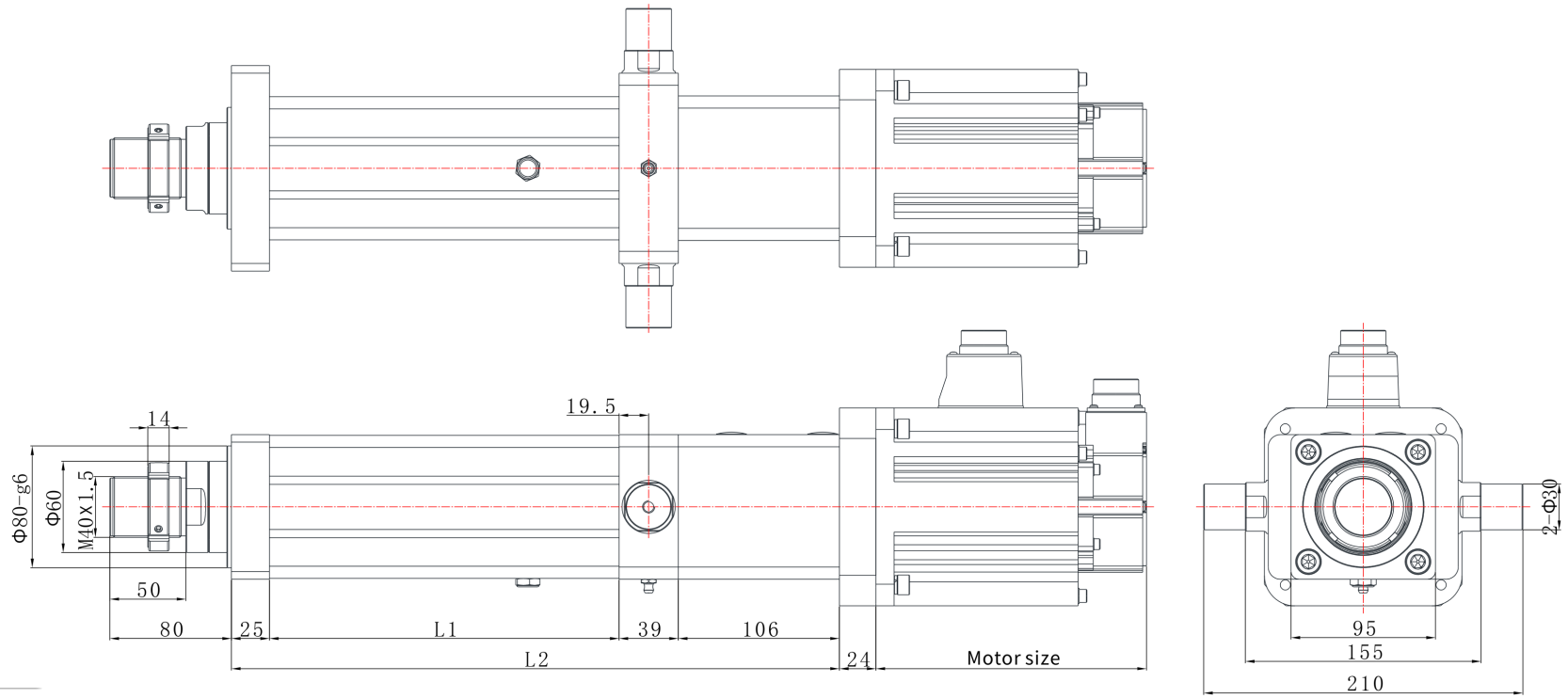

EDA94 | Dibujo dimensional

Dibujo de catálogo

EDA94 L07 dibujo dimensional ilustración:L1=longitud extensible+130,L2=longitud extensible+308 | L07

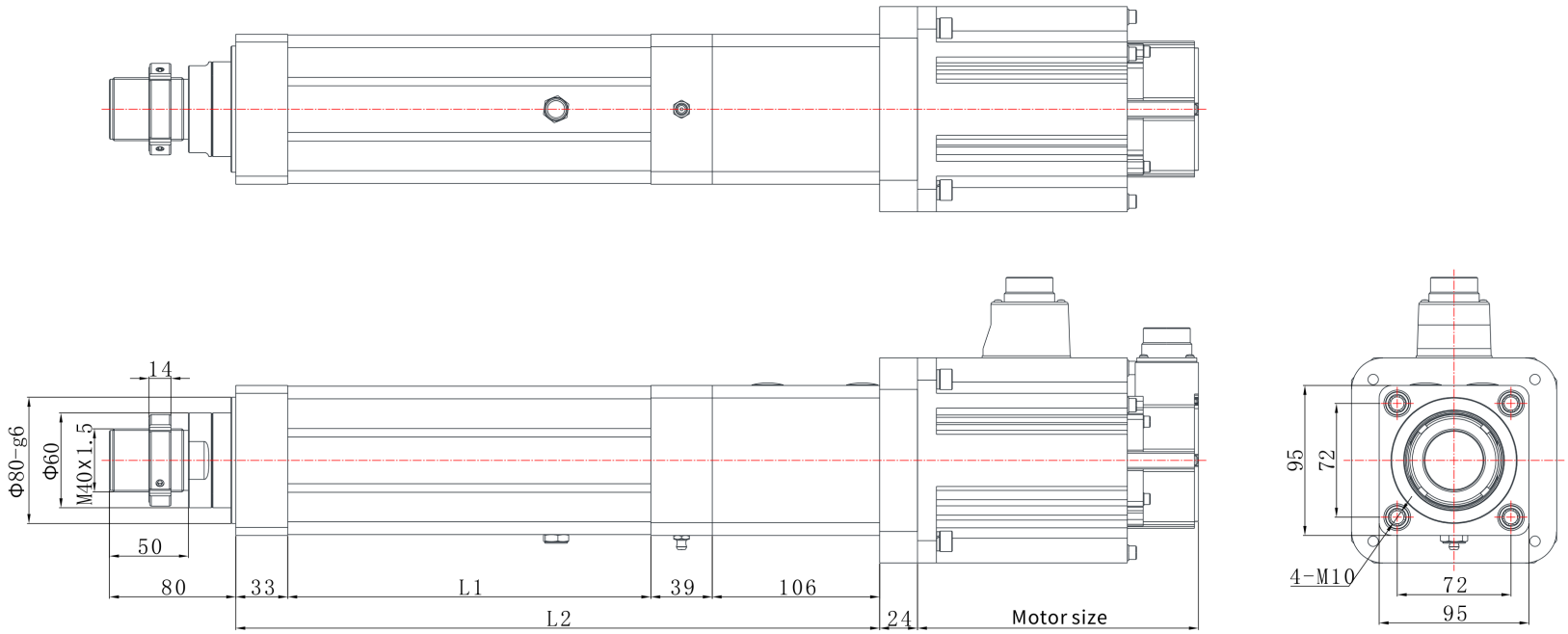

EDA94 | Dibujo dimensional

Dibujo de catálogo

EDA94 L01 dibujo dimensional ilustración:L1=longitud extensible+130,L2=longitud extensible+300 | L01

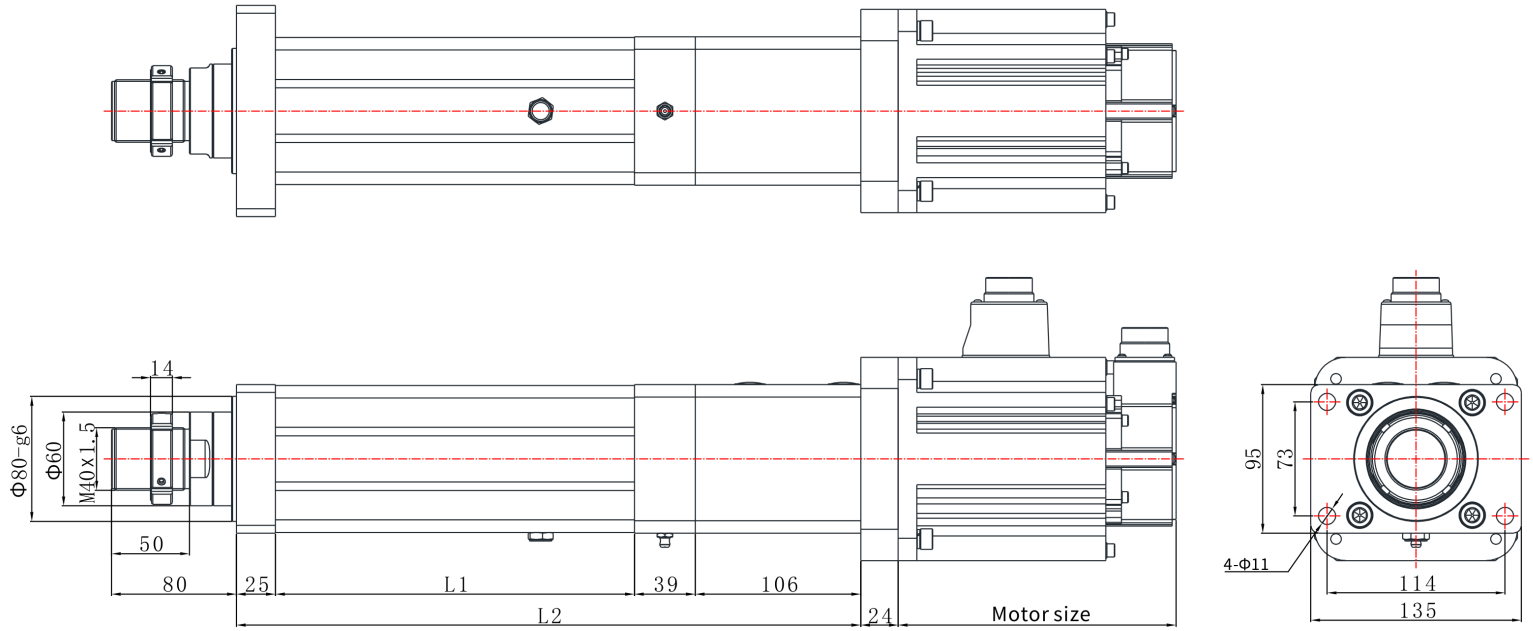

EDA94 | Dibujo dimensional

Dibujo de catálogo

EDA94 L06 dibujo dimensional ilustración:L1=longitud extensible+130,L2=longitud extensible+386 | L06

