# TKK60 Размеры

Виды размеров и монтажа. Единицы — это обозначения, напечатанные на каждом виде.

Эти чертежи не выбирают ход. Подтвердите монтаж по заказываемой конфигурации.

Чертежи: 5 виды. Без крышки, с крышкой, виды адаптера двигателя 1, виды адаптера двигателя 2, виды адаптера двигателя 3

## TKK60 · Чертежи · Без крышки

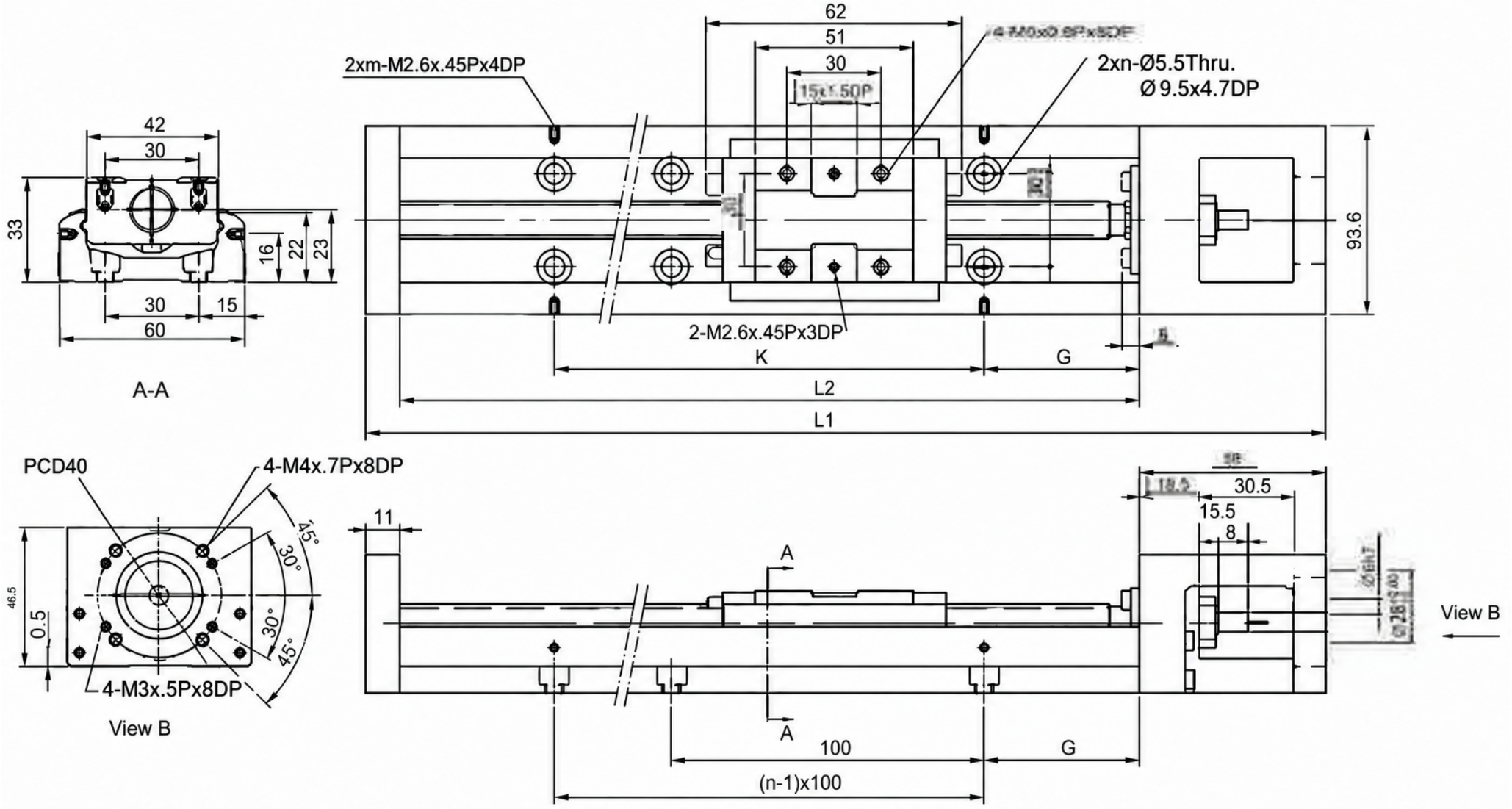

## TKK60 · Чертежи · с крышкой

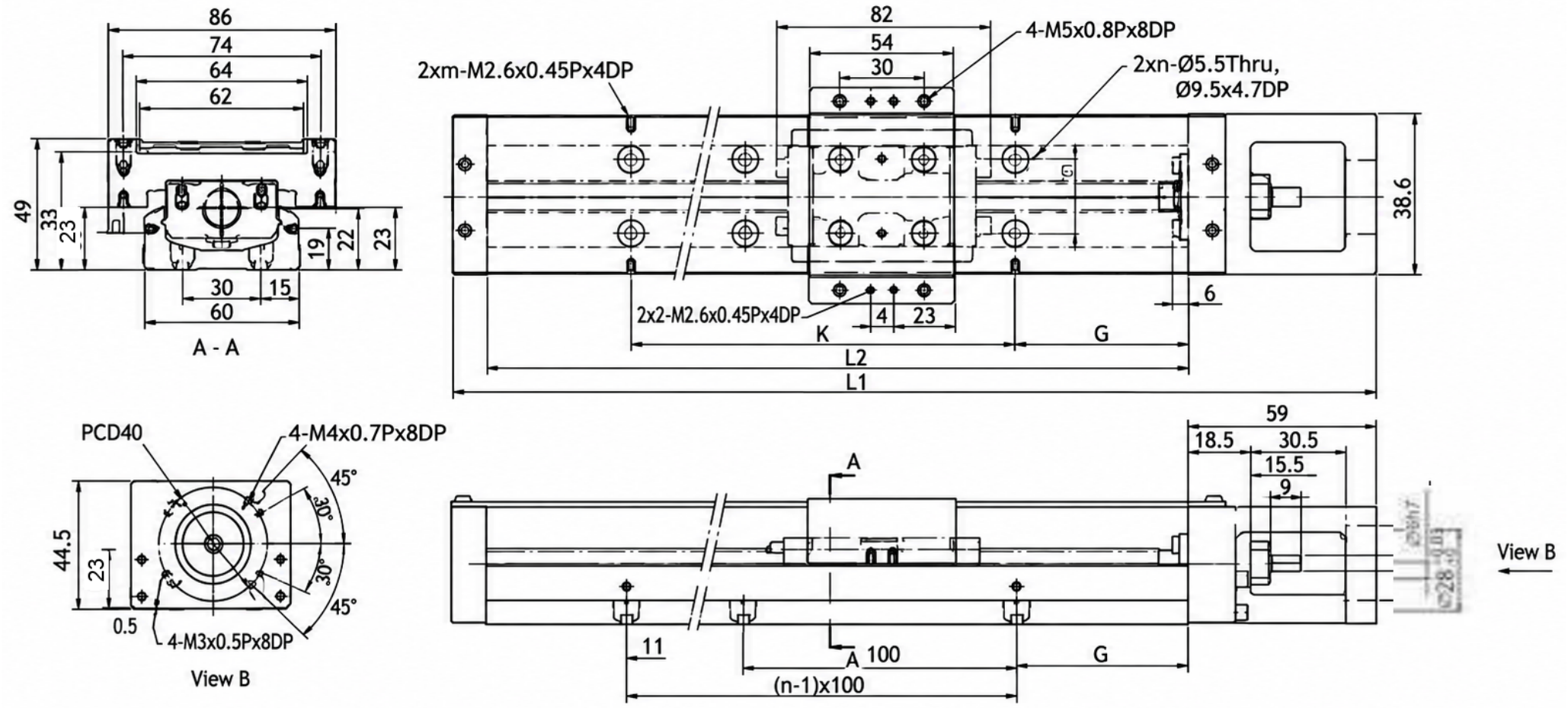

## TKK60 · Чертежи · виды адаптера двигателя 1

Motor Adaptor Flange F0

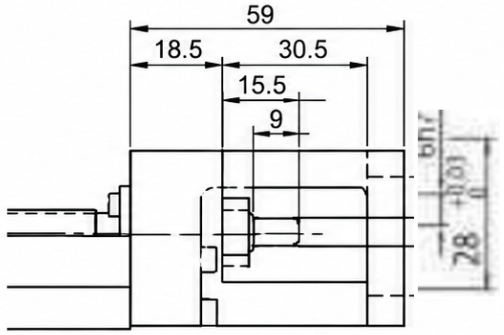


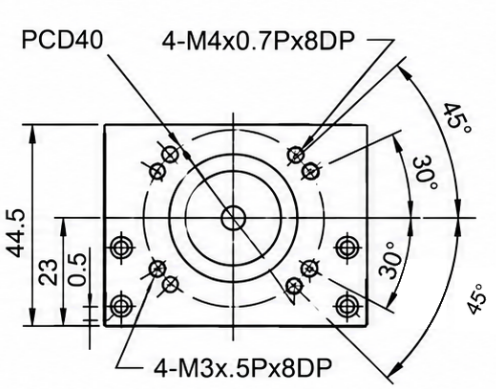


Motor Adaptor Flange F3

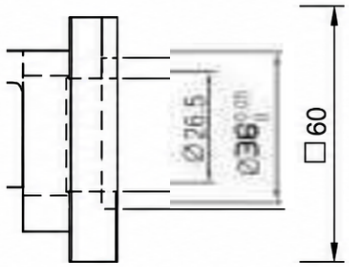


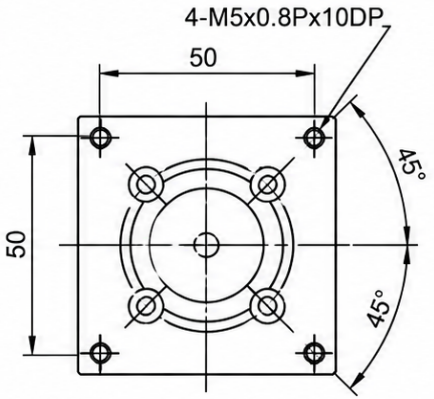

## TKK60 · Чертежи · виды адаптера двигателя 2

Motor Adaptor Flange F1

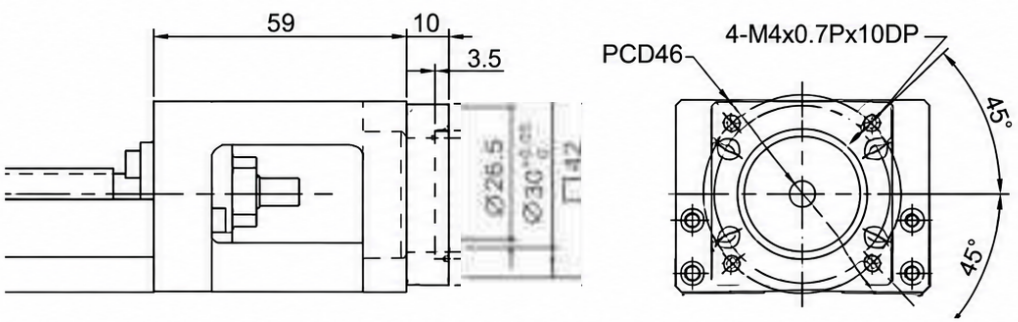


Motor Adaptor Flange F4

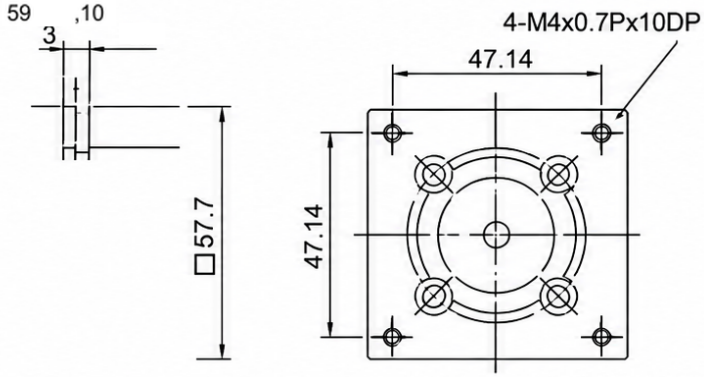

## TKK60 · Чертежи · виды адаптера двигателя 3

Motor Adaptor Flange F2

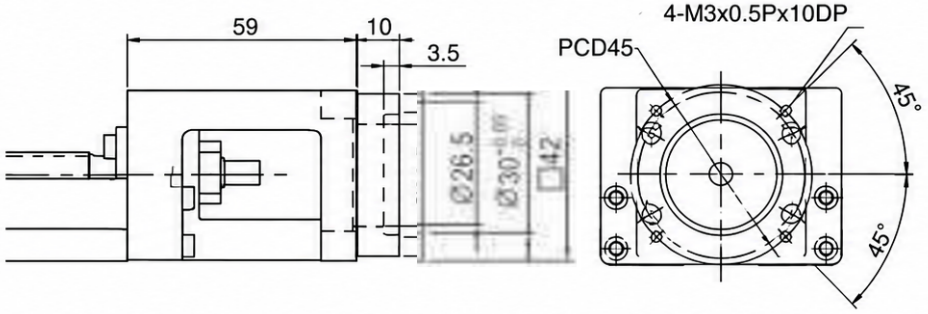


Motor Adaptor Flange F5

