MDC17 치수

치수 및 설치 뷰. 단위는 각 뷰에 인쇄된 라벨입니다.

이 도면들은 스트로크를 선정하지 않습니다. 주문하는 구성에 대해 장착을 확인하십시오.

좌측 L: 4 뷰. 뷰 1, 뷰 2, 뷰 3, 단면 플랜지

우측 R: 4 뷰. 뷰 1, 뷰 2, 뷰 3, 단면 플랜지

좌측 L: 1 뷰. 공학 개요

우측 R: 1 뷰. 공학 개요

MDC17 · 좌측 L · 뷰 1

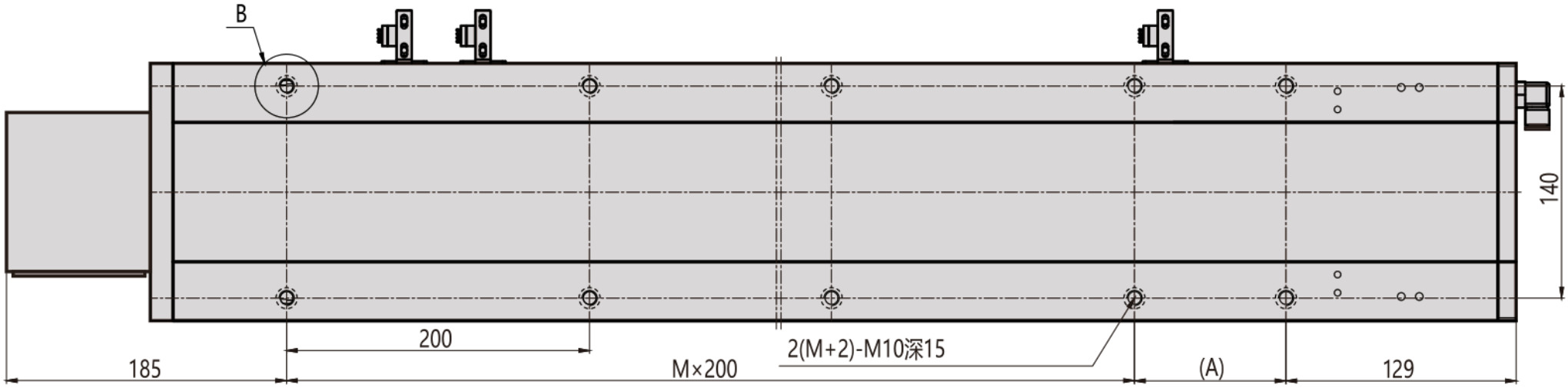

MDC17 · 좌측 L · 뷰 2

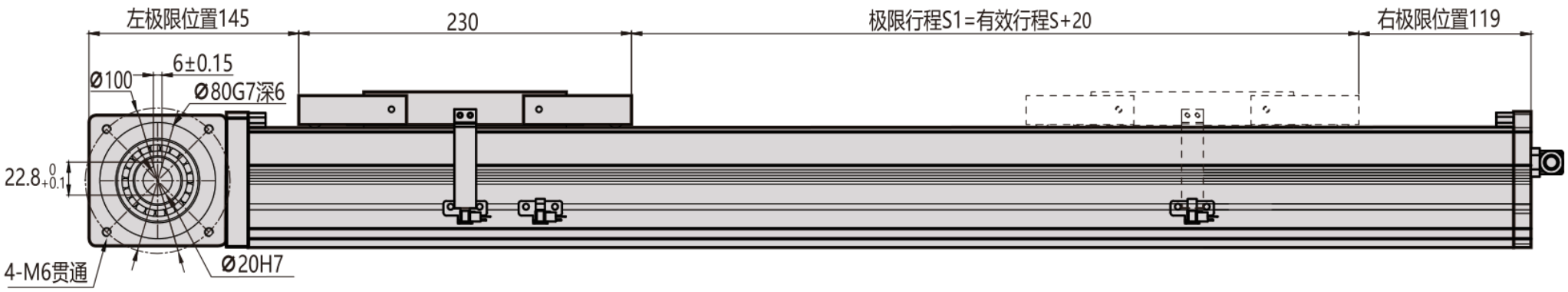
左极限位置145
230
极限行程S1=有效行程S+20
右极限位置119
6±0.15
Ø100
Ø80G7深6
22.8+0.1 0
4-M6贯通
Ø20H7

MDC17 · 좌측 L · 뷰 3

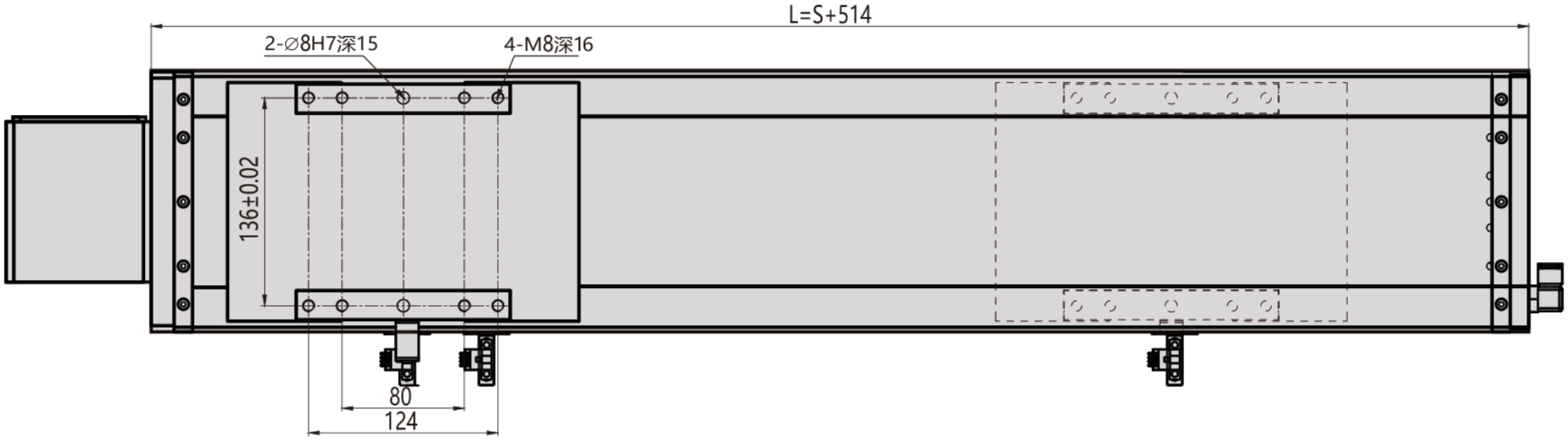

MDC17 · 좌측 L · 단면 플랜지

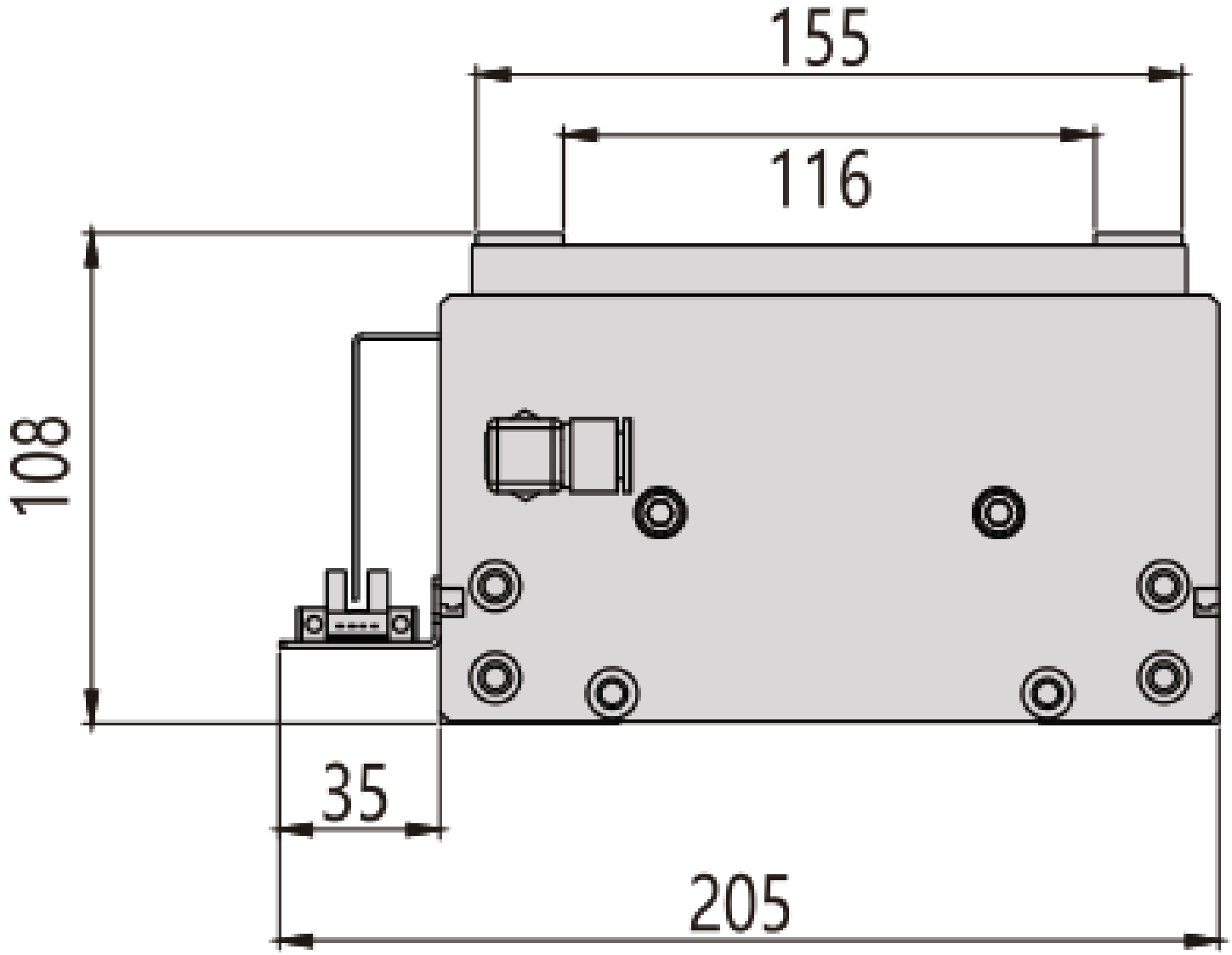

MDC17 · 우측 R · 뷰 1

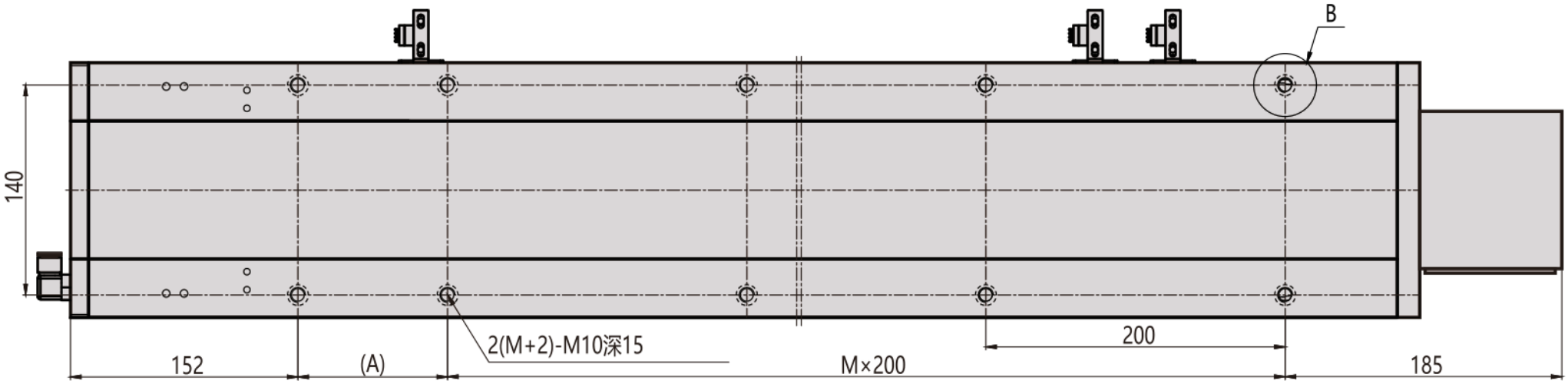

MDC17 · 우측 R · 뷰 2

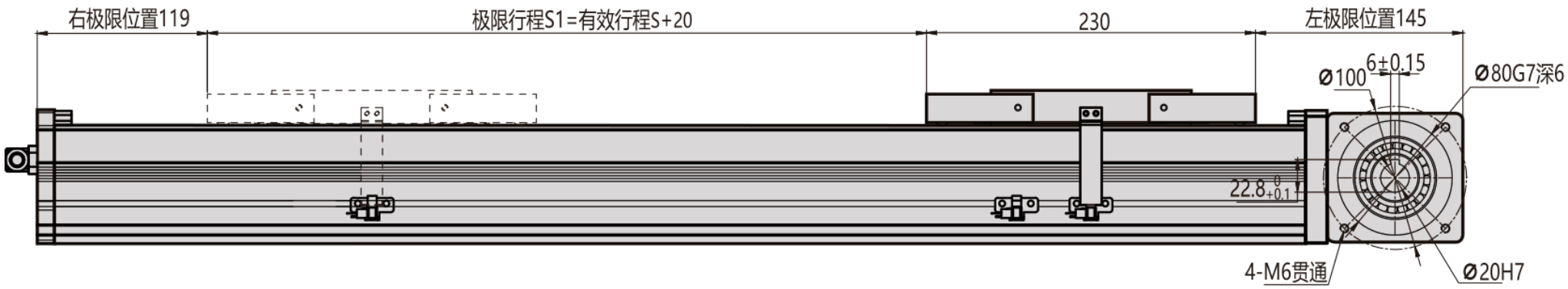
右极限位置119
极限行程S1=有效行程S+20
230
左极限位置145
Ø100
6±0.15
Ø80G7深6
22.8 0 -0.1
4-M6贯通
Ø20H7

MDC17 · 우측 R · 뷰 3

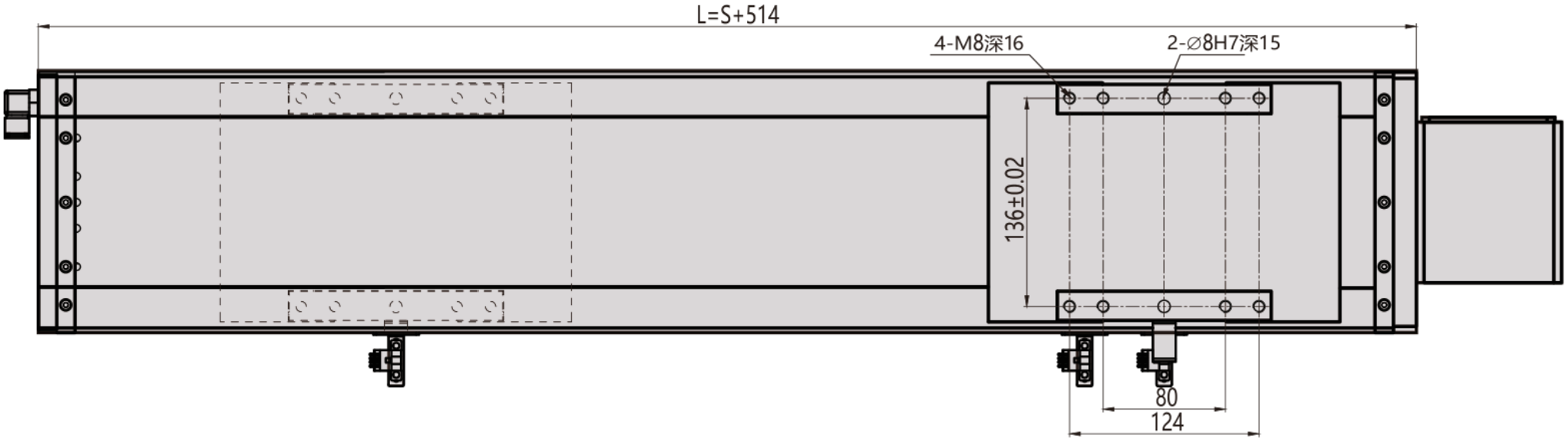

MDC17 · 우측 R · 단면 플랜지

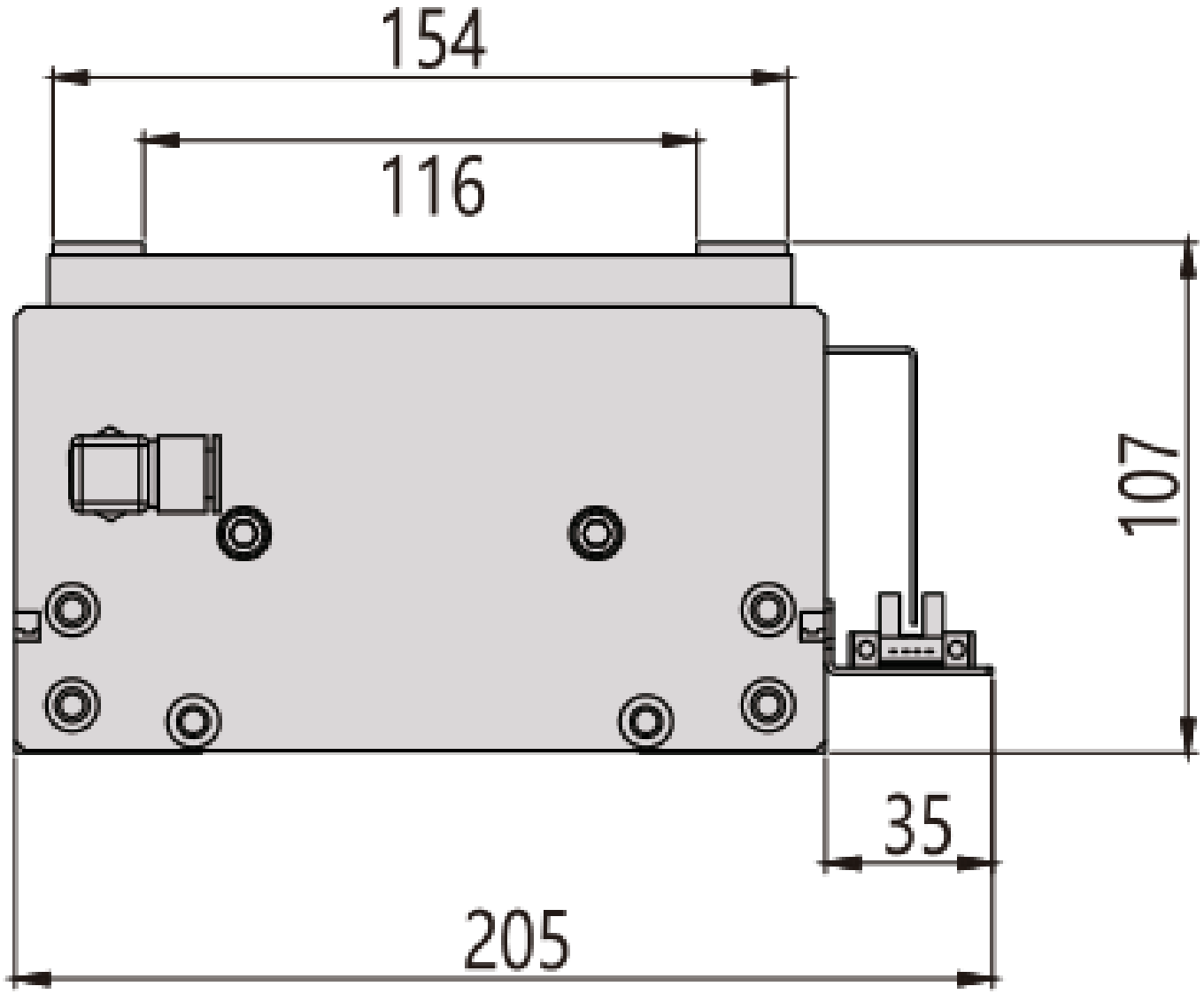

MDC17 · 좌측 L · 공학 개요

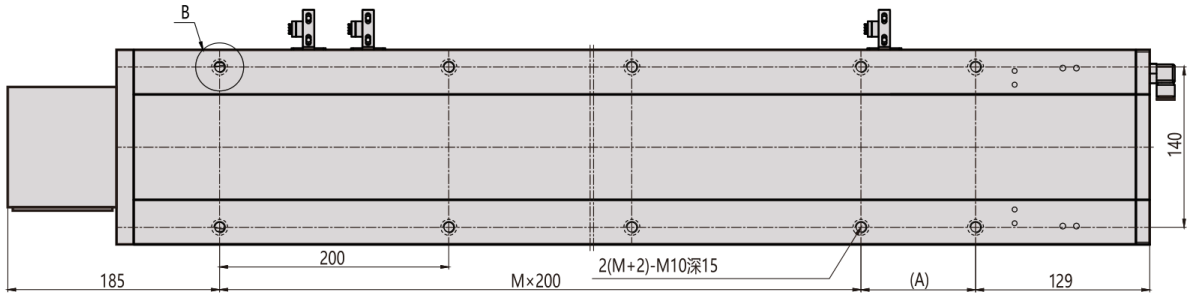

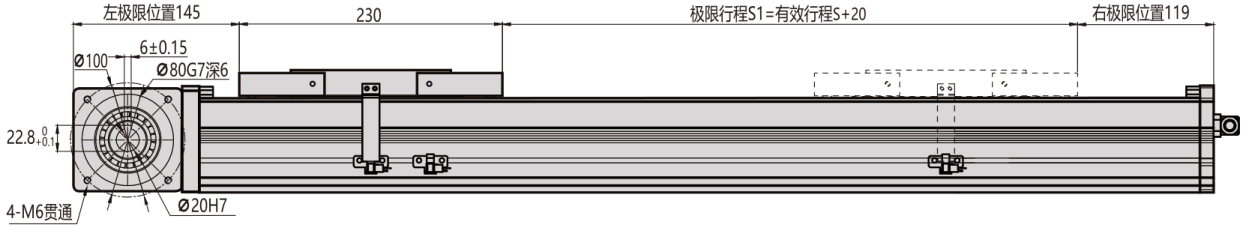

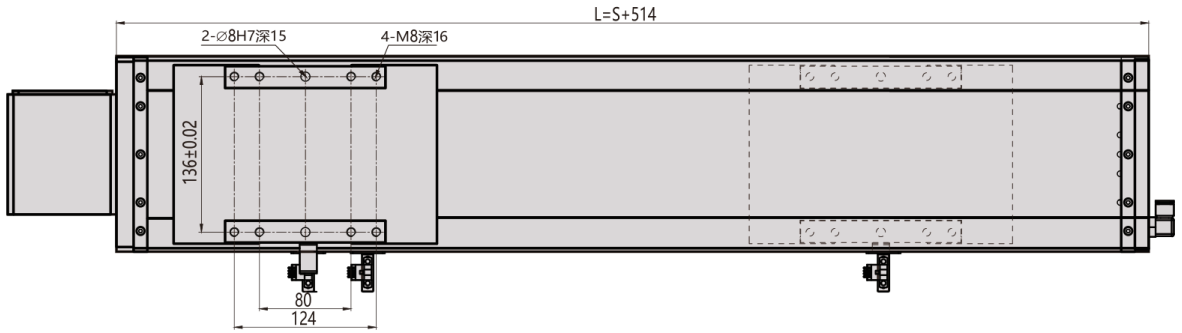

MDC17 · 우측 R · 공학 개요

