EDA60

Hochpräziser, hochbelastbarer Servo-Elektrozylinder mit anpassbarem Hub EDA60

PRODUKT

Ein Servo-Elektrozylinder für geführte Linearbewegung in einer Maschine oder Fertigungslinie.

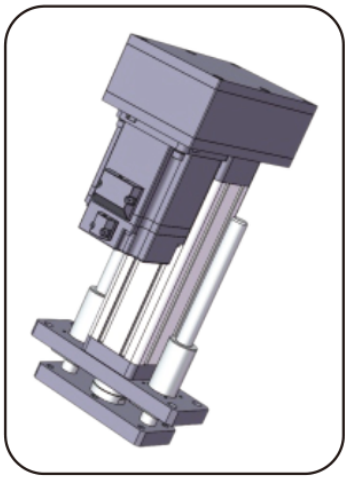

Produktabbildung

Technische Daten

Innendurchmesser	**phi50 mm**
Endschalter	**Magnetschalter**
Maximal zulässige Geschwindigkeit	**<=500 mm/s**
Maximal zulässige Schubkraft	**<=2.7kN**
Drehwinkel der Kolbenstange	**+/-0.3 deg**
Ausfahrbare Länge	**<=800 mm**

Auswahl

Schub, Hub und Geschwindigkeit als eine Einsatzaufgabe wählen. Ein Katalogmaximum bedeutet nicht, dass die anderen Maxima gleichzeitig gelten. Vor der Bestellung Steigung, Motoranbau, Untersetzung und Lastanschluss bestätigen.

Grundparameter

Hinweis: Schubkraft, Hub und Geschwindigkeit sind mit dem tatsächlichen Einsatz abzustimmen; die drei Grenzwerte dürfen nicht gleichzeitig ausgenutzt werden.

Außendurchmesser	Innendurchmesser	Maximal zulässige Schubkraft	Ausfahrbare Länge	Maximal zulässige Geschwindigkeit	Maximal zulässige Geschwindigkeit Drehwinkel der Kolbenstange Endschalter	Endschalter
61x61mm	phi50 mm	<=2.7KN	<=800 mm	<=500 mm/s	+/-0.3 deg	Magnetschalter

ANTRIEBS- UND MOTOROPTIONEN

Steigung der Kugelgewindespindel	Drehzahlverhältnis des Synchronrads (Eingang: Ausgang)	Drehzahlverhältnis des Synchronrads (Eingang: Ausgang)	Drehzahlverhältnis des Synchronrads (Eingang: Ausgang)	Motorspezifikationen, die direkt angebaut werden können	Motorspezifikationen, die direkt angebaut werden können	Kombinierbare Getriebe
05mm	1:1	1.5:1	2:1	60A	57B	NO
10mm	1:1	1.5:1	2:1	60A	57B	NO
16mm	1:1	1.5:1	2:1	60A	57B	NO
20mm	1:1	1.5:1	2:1	60A	57B	NO

Kugelgewindeparameter

Hinweis: Die Parameter des Kugelgewindes gelten für Hübe <= 300mm. Bei Hüben größer als 300mm wenden Sie sich bitte an unser technisches Personal.

Modell der Kugelgewindespindel	Typ	Durchmesser	Steigung der Kugelgewindespindel	Ca (KN)	Coa (KN)	Steifigkeit der Kugelgewindespindel	Kugeldurchmesser	Spindelwelle
SFNU1605-4	Kugelgewindetrieb	16 mm	05mm	13.5 KN	29.9 KN	32Kgf/um	3.175mm	10K3
SFNU1610-3	Kugelgewindetrieb	16 mm	10mm	10.8 KN	23.5 KN	26Kgf/um	3.175mm	10K3

emmy@htrobot.com www.htrobot.com

EDA60

Elektrozylinder

Kugelgewindeparameter (FORTSETZUNG)

Modell der Kugelgewindespindel	Typ	Durchmesser	Steigung der Kugelgewindespindel	Ca (KN)	Coa (KN)	Steifigkeit der Kugelgewindespindel	Kugeldurchmesser	Spindelwelle
SFA1616-1.8	Kugelgewindetrieb	16 mm	16mm	5.4 KN	11.1 KN	14Kgf/um	2.778mm	10K3
SFA1620-1.8	Kugelgewindetrieb	16 mm	20mm	5.4 KN	11.4 KN	14Kgf/um	2.778mm	10K3

Lagerparameter

Lagermodell	Cr (KN)	Cor (KN)
Rillenkugellager 6301-ZZ	9.7 KN	4.2 KN

Zahnriemenscheiben und Riemen

Drehzahlverhältnis der Synchronriemenscheiben	Spezifikationen des treibenden Zahnrads	Spezifikationen des angetriebenen Zahnrads	Zähnezahl des Antriebszahnrads	Zähnezahl des Abtriebsrads
1:1	5M15T29	5M15T29	36	36
1.5:1	5M15T29	5M15T29	24	36
2:1	5M15T29	5M15T29	24	48

Maßzuordnungstabelle (mm)

Lastanschlussart	phiA	phiB	phiC	C	D	E	F	H	G	M
Außengewinde	phi50	phi35	-	30	50	3	11	-	33	M20x1.5
Innengewinde	phi50	phi35	-	30	20	3	-	-	33	M16
Typ-I-Stecker	phi50	phi35	phi16	-	95	3	16	32	33	-
Augengelenklager	phi50	phi35	phi16	-	61	3	21	-	33	-
Y-Gelenk	phi50	phi35	phi16	-	95	3	16	32	32	-

emmy@htrobot.com www.htrobot.com