MF135 / ປົ້ມແຜນ

ຂະໜາດ ແລະການຕິດຕັ້ງ

ມຸມມອງແຍກຕາມການຕິດຕັ້ງມໍເຕີ.

ຫົວໜ່ວຍແຜນບໍ່ຖືກກວດ; ປ້າຍຂະໜາດເດີມຖືກເກັບ.

ຂະໜາດອ້າງອີງ; ຢືນຢັນການຕິດຕັ້ງ ແລະຊະໂກສໍາລັບການຕັ້ງຄ່າຂອງທ່ານ.

ໃຊ້ຂະໜາດທີ່ຕິດປ້າຍ; ຢ່າວັດແຜນ.

ນອກ **C**	5 ມຸມມອງ | ໜ້າ 2-4
ໃນ **D**	5 ມຸມມອງ | ໜ້າ 5-7
ຊ້າຍ **L**	4 ມຸມມອງ | ໜ້າ 8-10
ຂວາ **R**	5 ມຸມມອງ | ໜ້າ 11-13
ລຸ່ມ **B**	3 ມຸມມອງ | ໜ້າ 14-16

ຂໍ້ມູນຈໍາເພາະຜະລິດຕະພັນ ແລະຄໍາແນະນໍາການເລືອກສະໜອງແຍກ.

ສໍາລັບຂະໜາດສະເພາະການຕັ້ງຄ່າ ຫຼືໄຟລ້ CAD ຈົງ, ຕິດຕໍ່ HTROBOT.

MF135 / ນອກ C

ມຸມມອງ 1

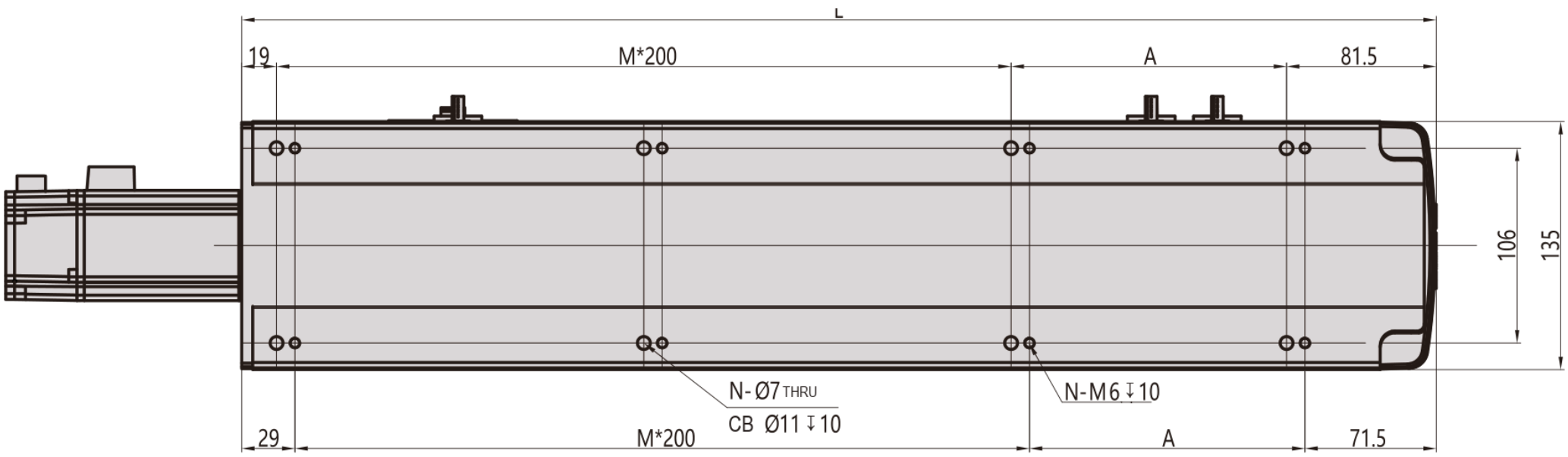

ມຸມມອງ 2

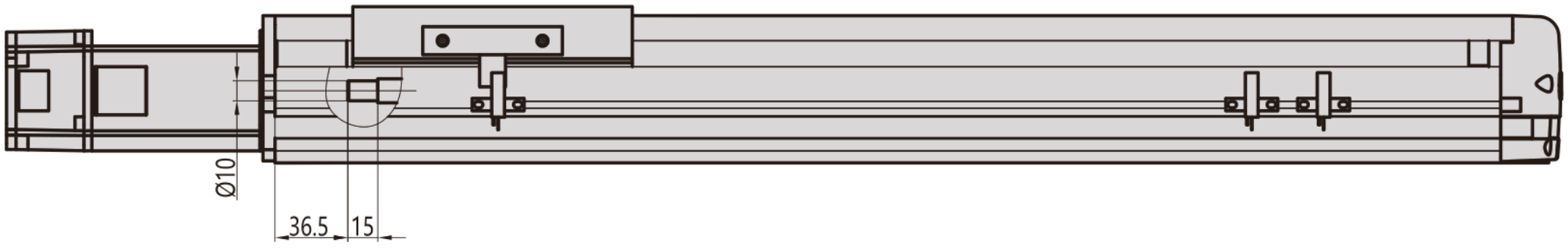

ມຸມມອງ 3

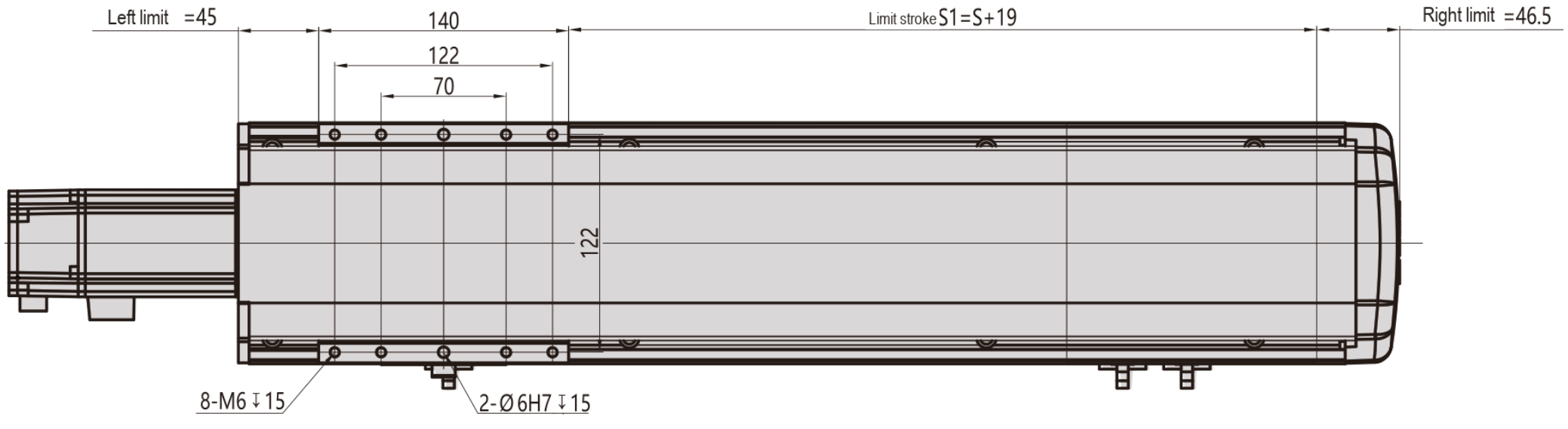

B view (1:5)

Motor flange

MF135 / ນອກ C

ແຍ່ນໜ້າຕັດ

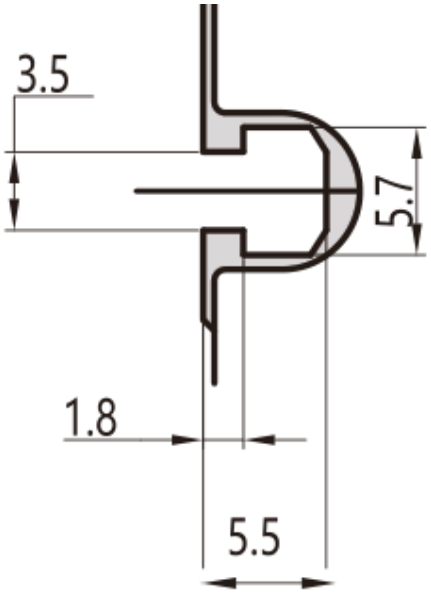

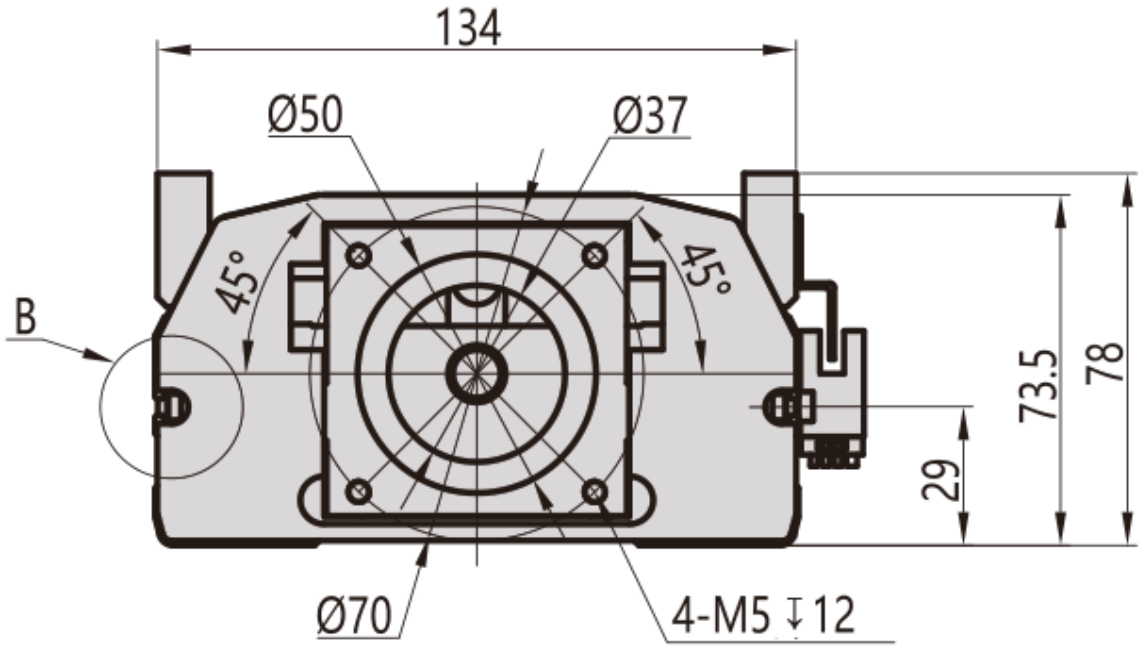

MF135 / ນອກ C

ພາບລວມການຕິດຕັ້ງ

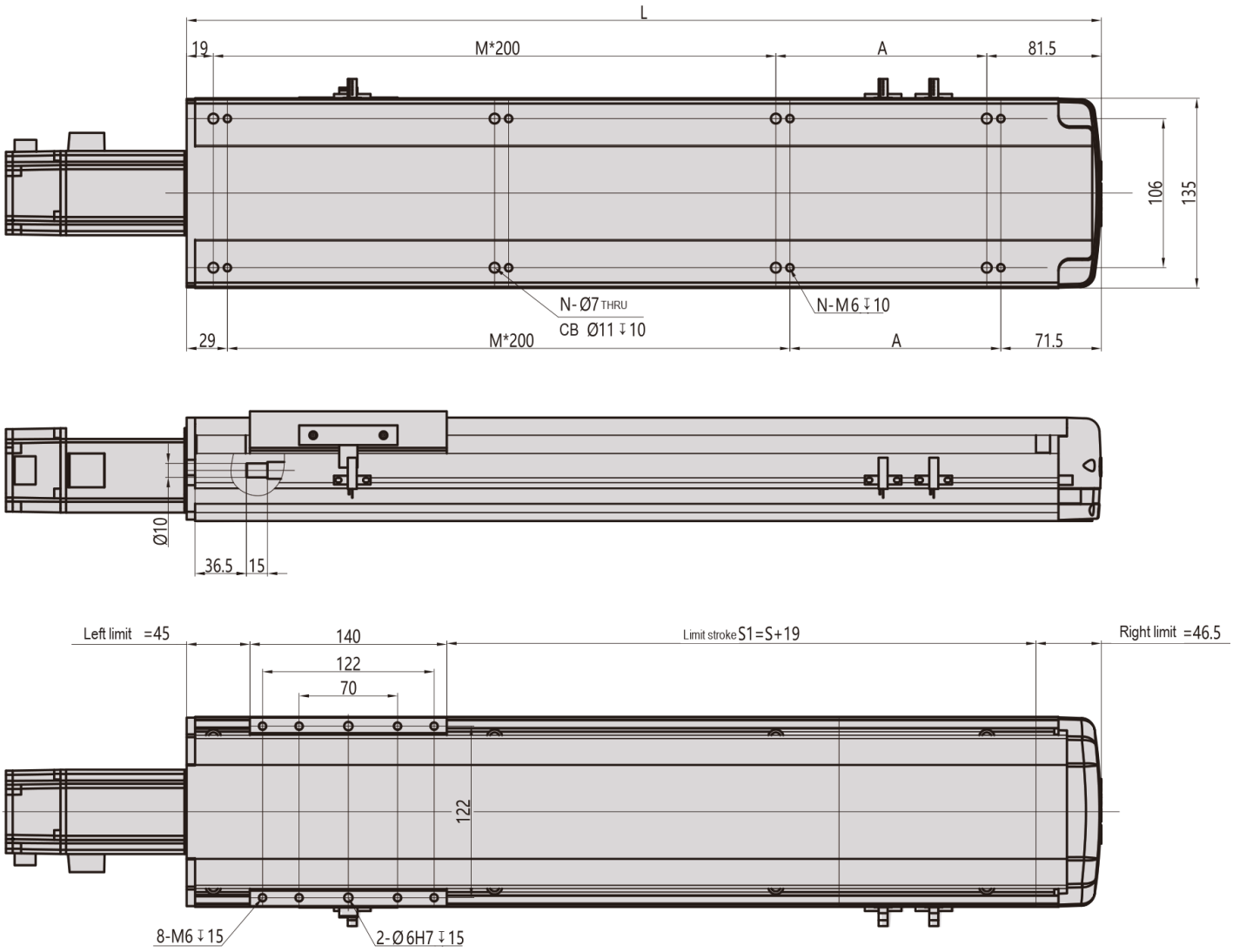

B view (1:5)

Motor flange

MF135 / ໃນ D

ມຸມມອງ 1

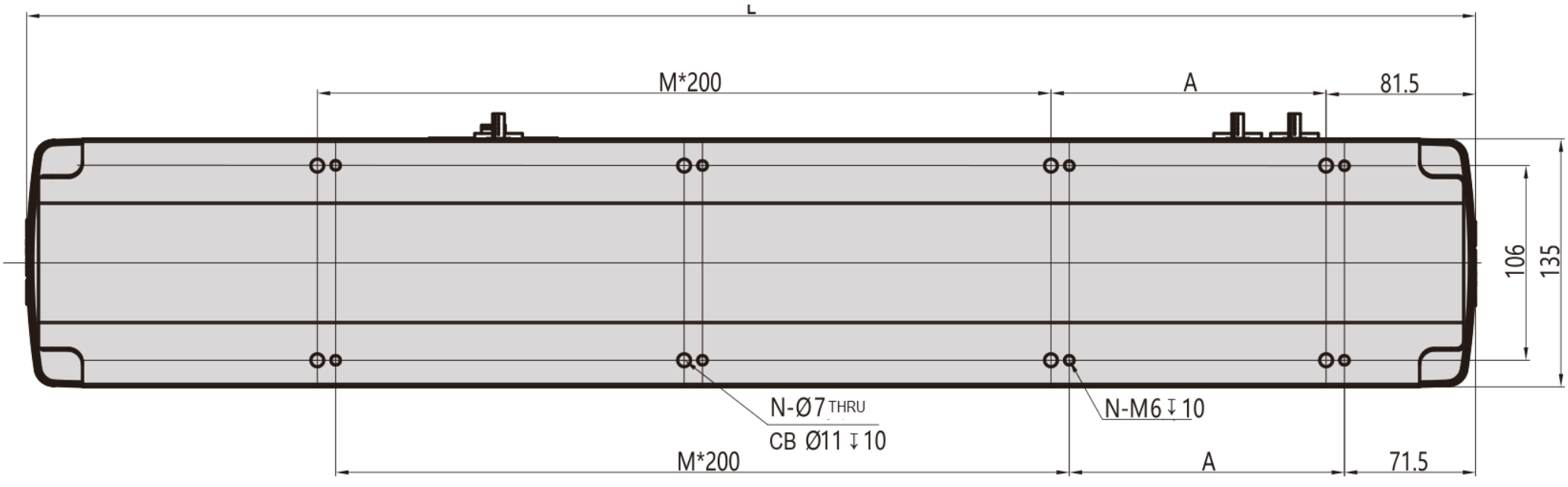

ມຸມມອງ 2

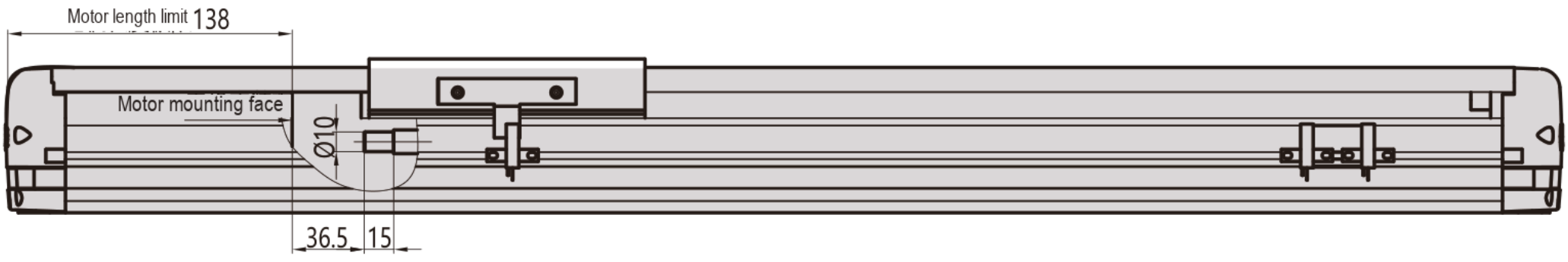

ມຸມມອງ 3

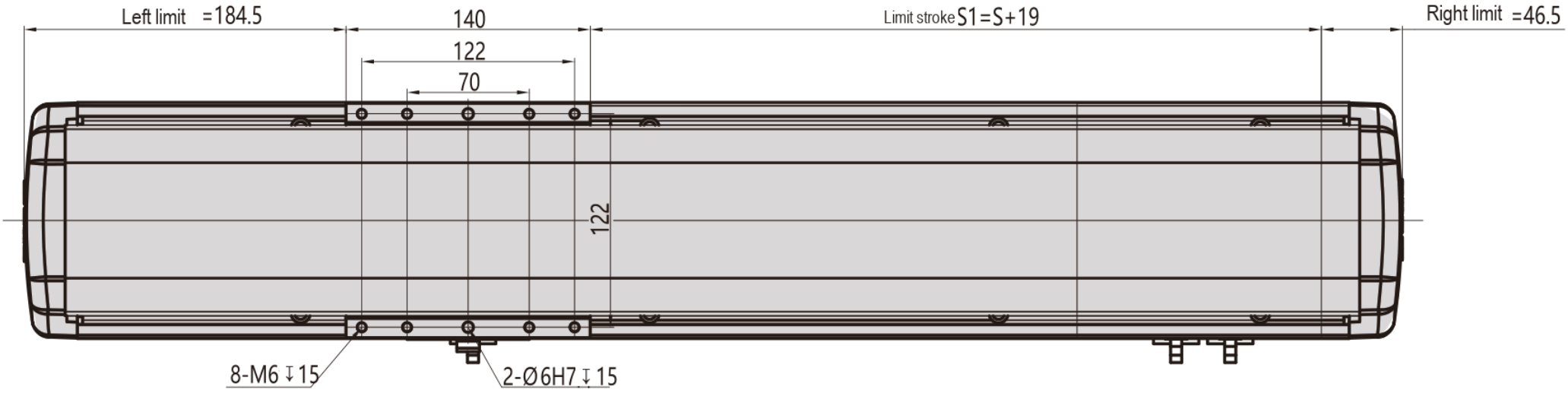

MF135 / ໃນ D

ແປ່ນໜ້າຕັດ

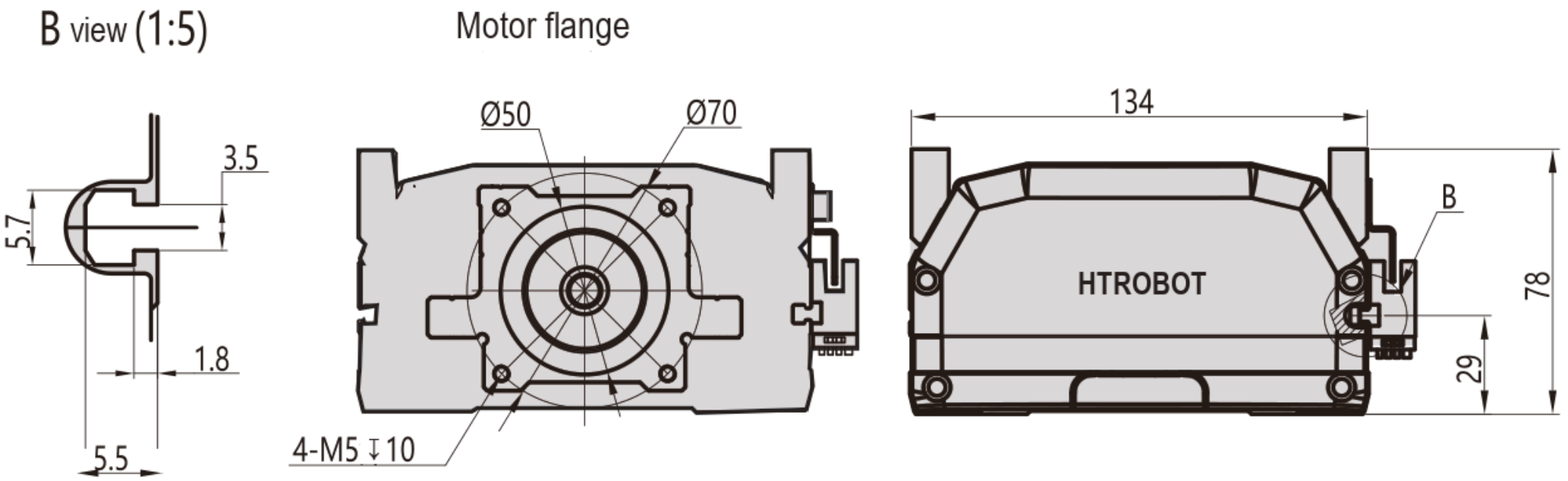

MF135 / ໃນ D

ພາບລວມການຕິດຕັ້ງ

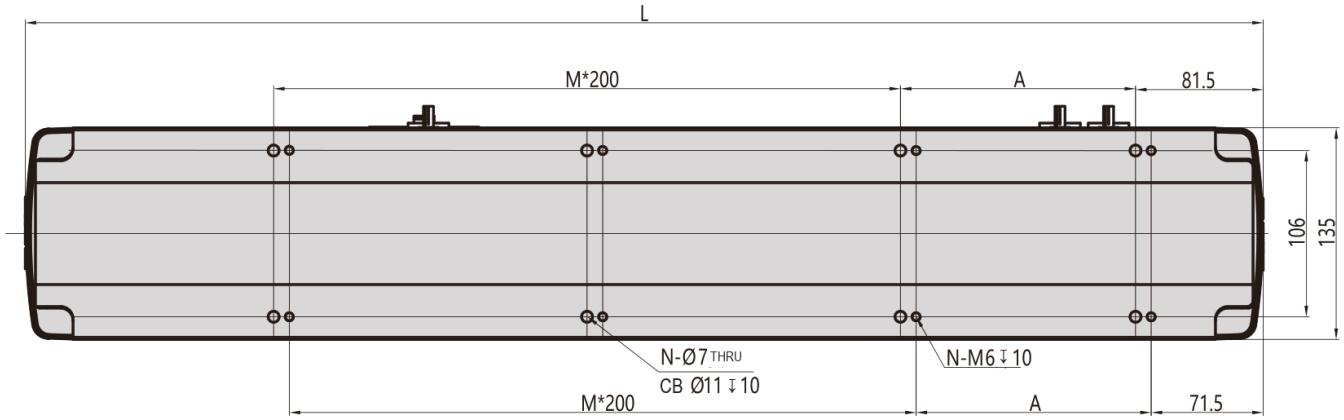



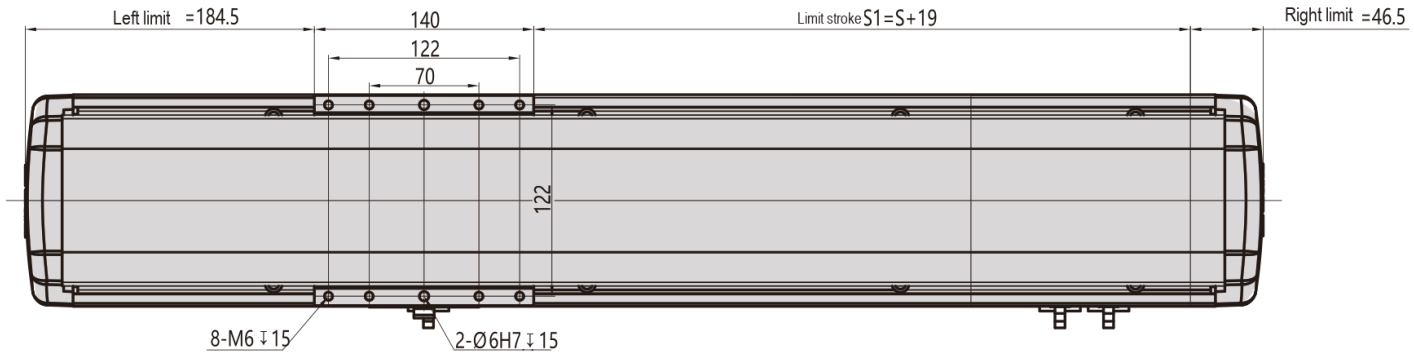

MF135 / ຊ້າຍ L

ມຸມມອງ 1

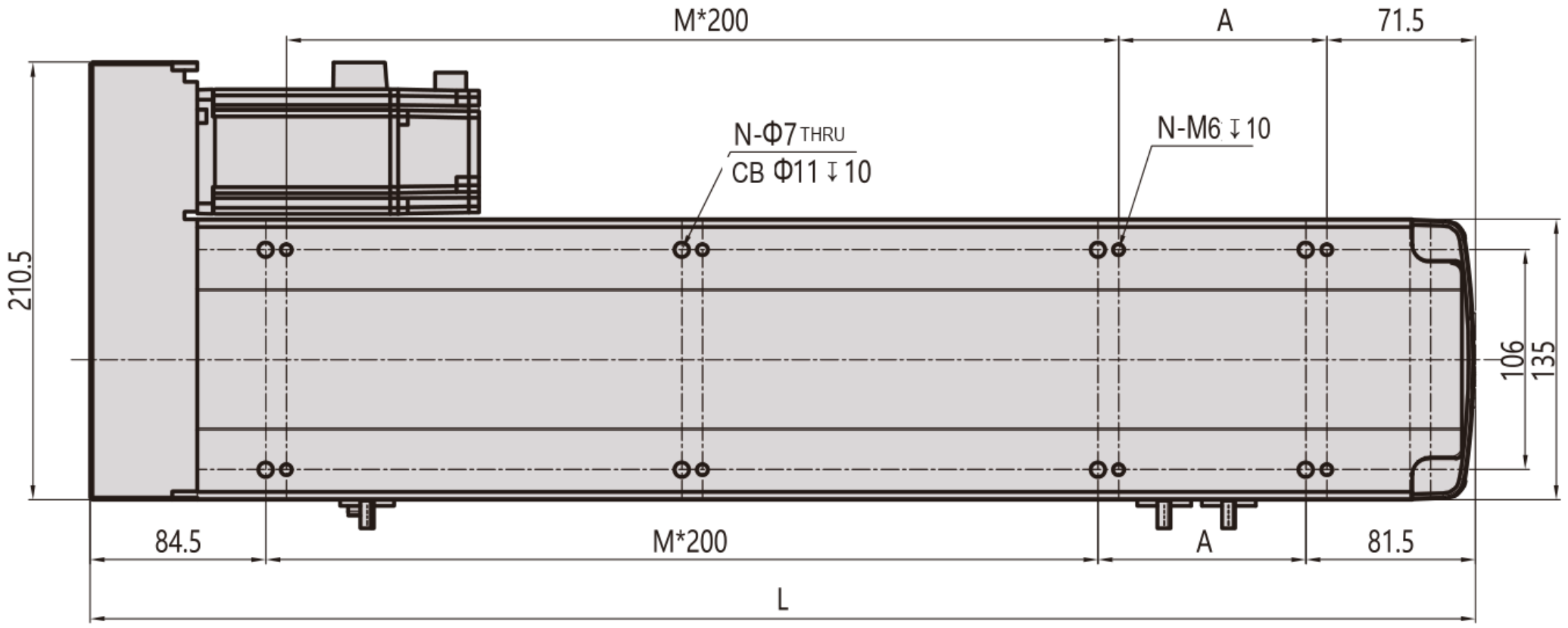

ມຸມມອງ 2

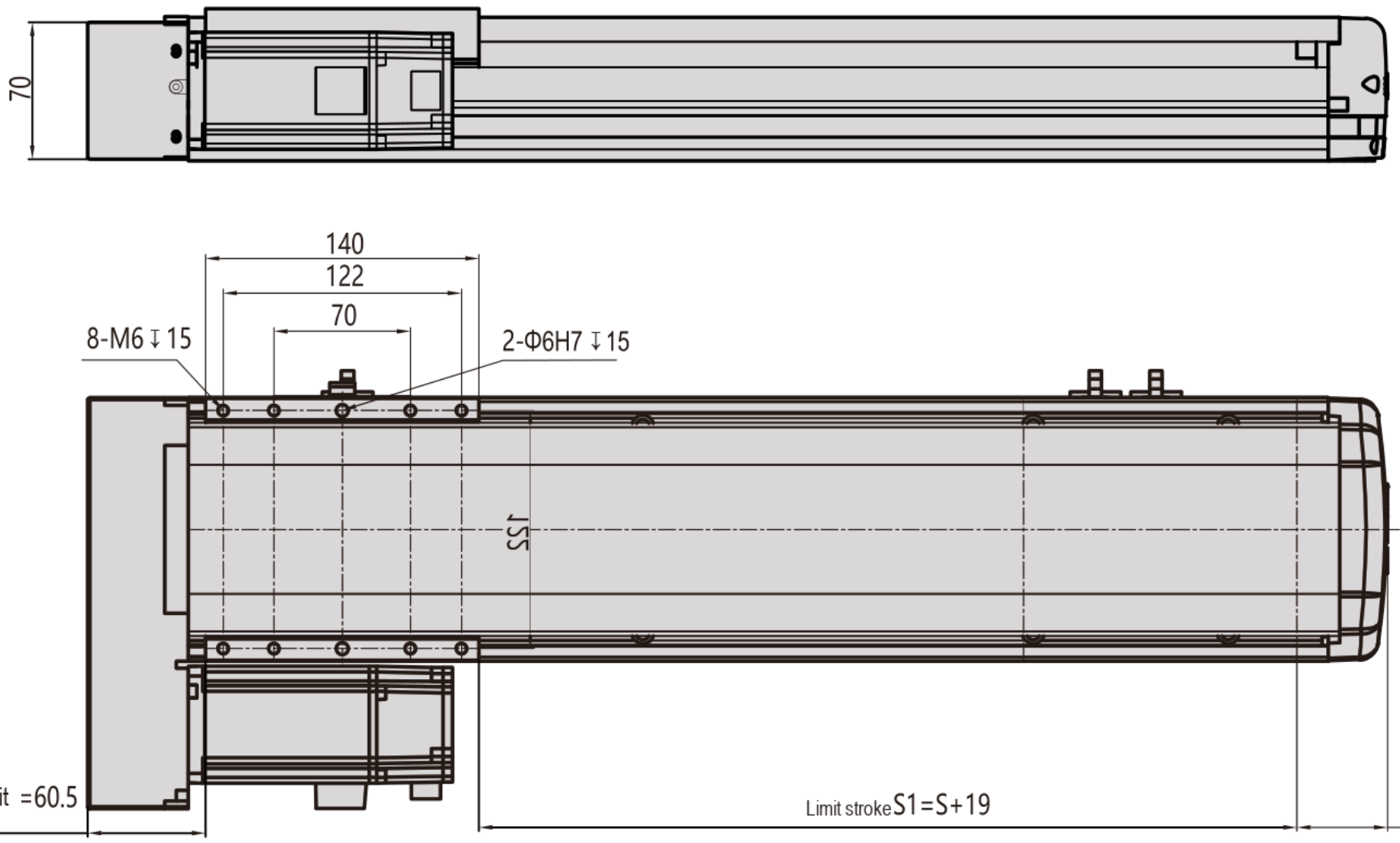

MF135 / ຊ້າຍ L

ແປ່ນໜ້າຕັດ

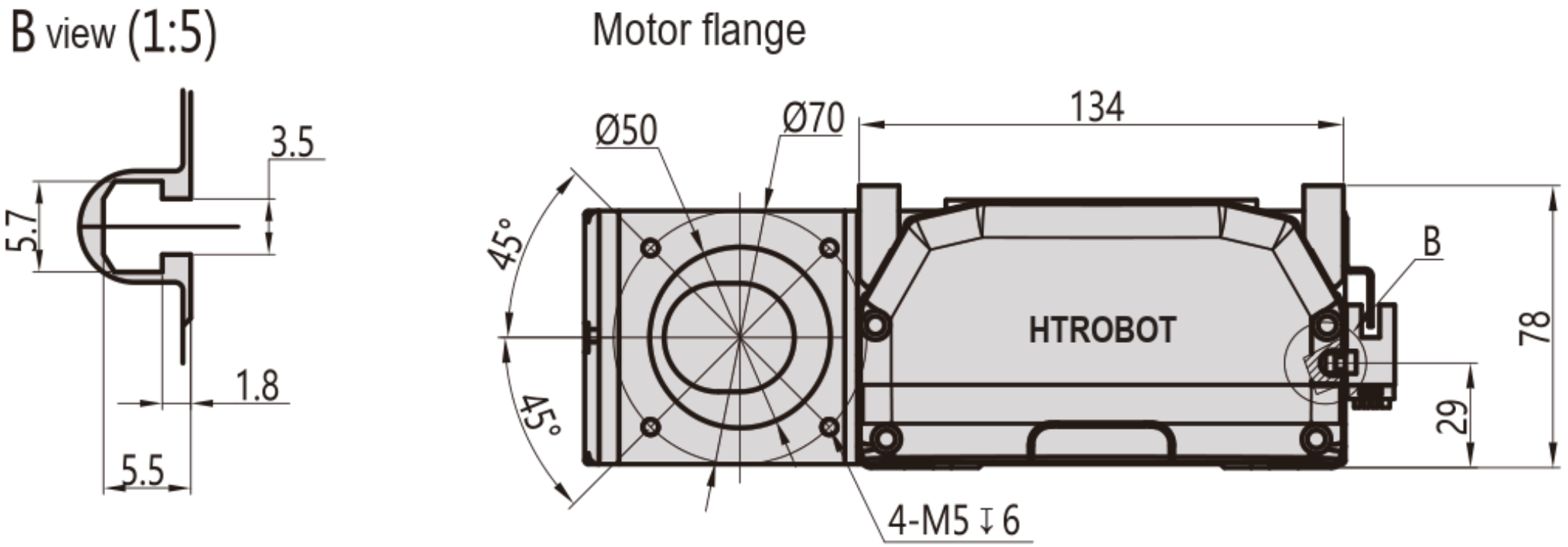

MF135 / ຊ້າຍ L

ພາບລວມການຕິດຕັ້ງ

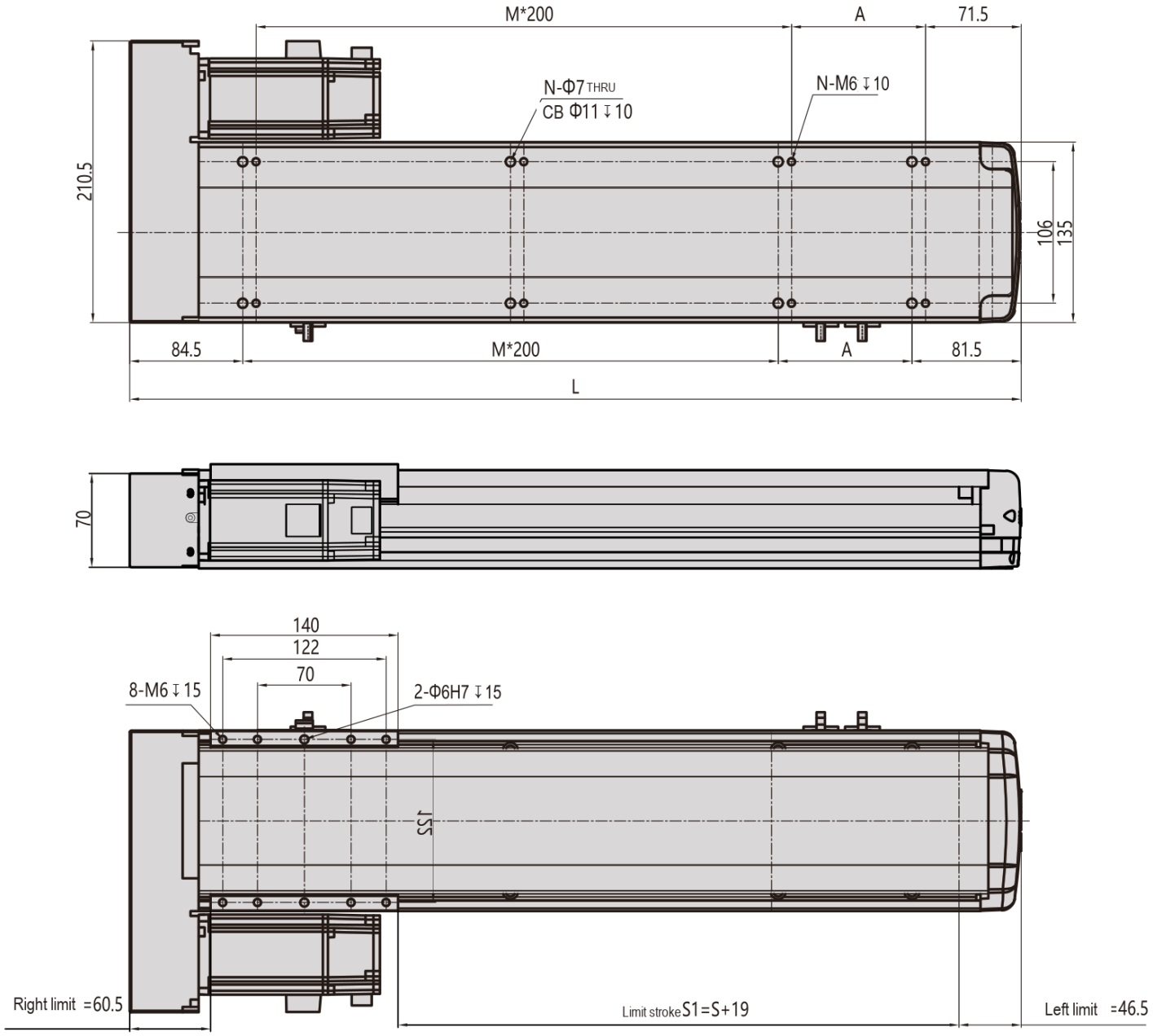

MF135 / ຂວາ R

ມຸມມອງ 1

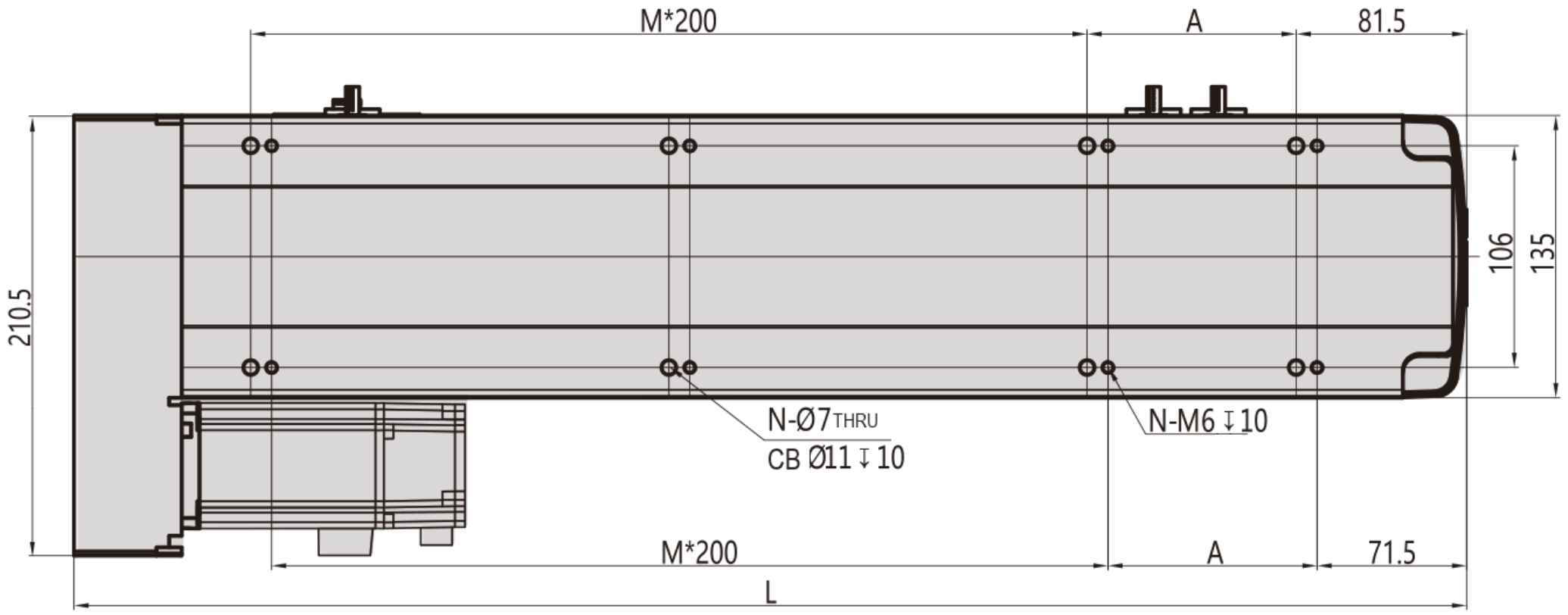

ມຸມມອງ 2



ມຸມມອງ 3

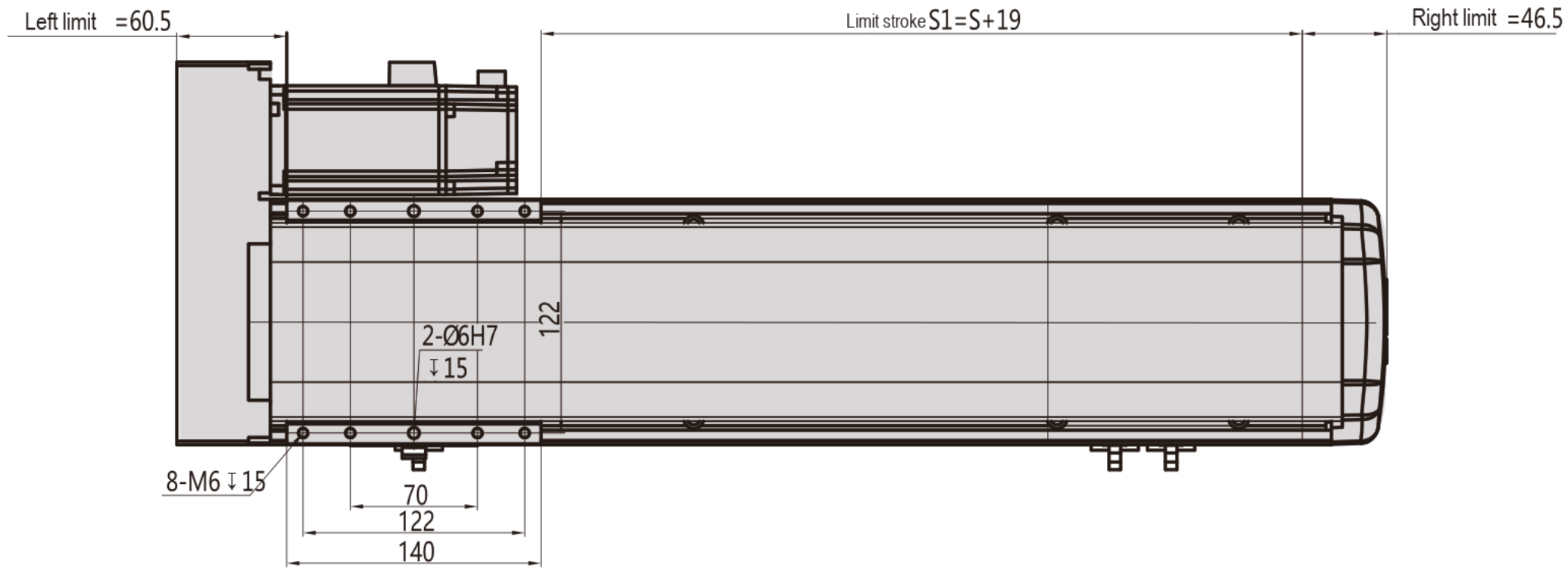

MF135 / ຂວາ R

ແປ່ນໜ້າຕັດ

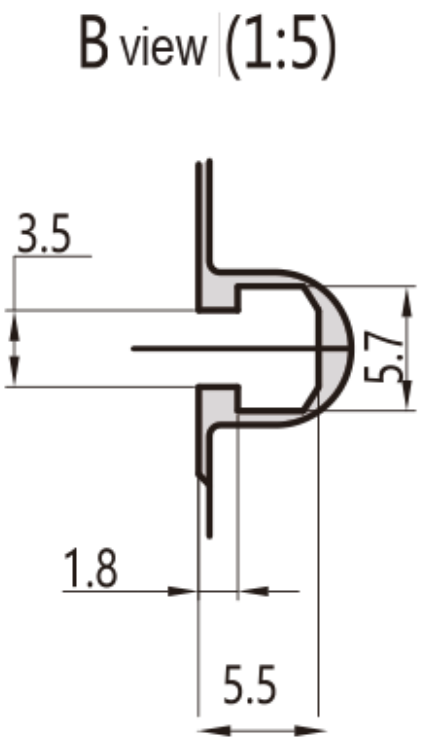

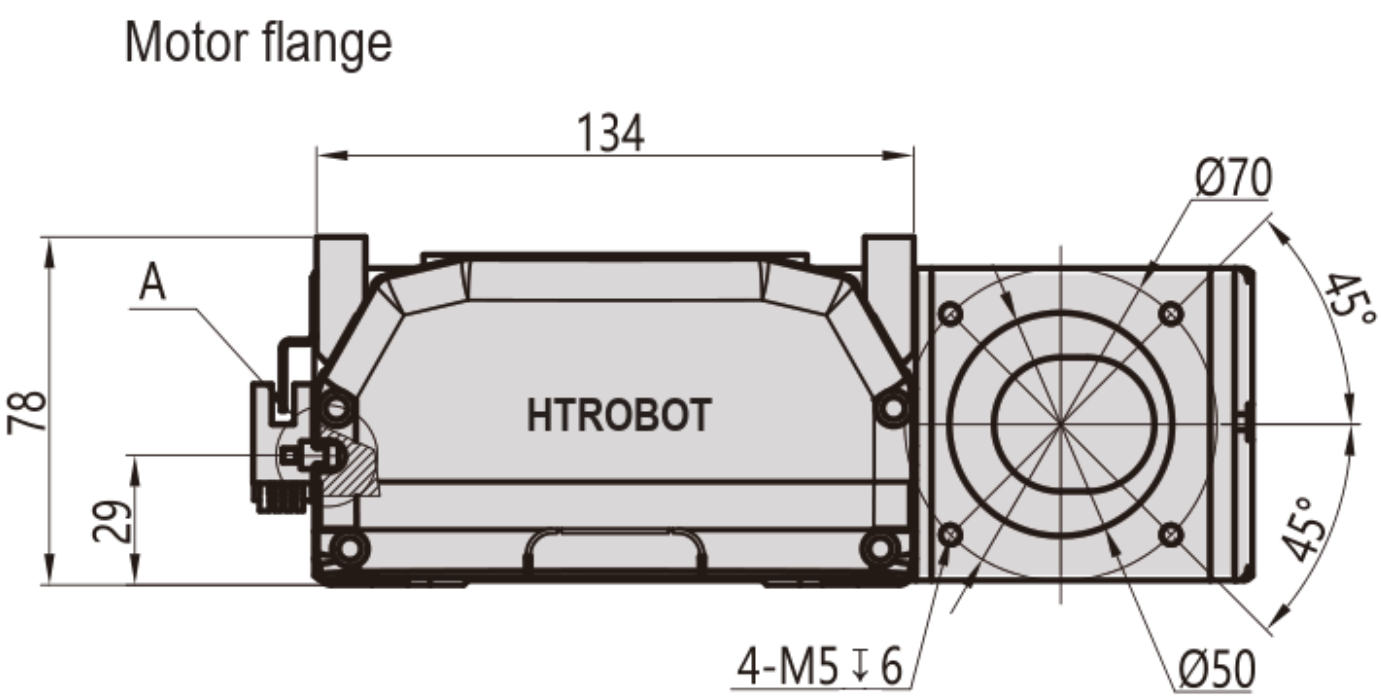

MF135 / ຂວາ R

ພາບລວມການຕິດຕັ້ງ

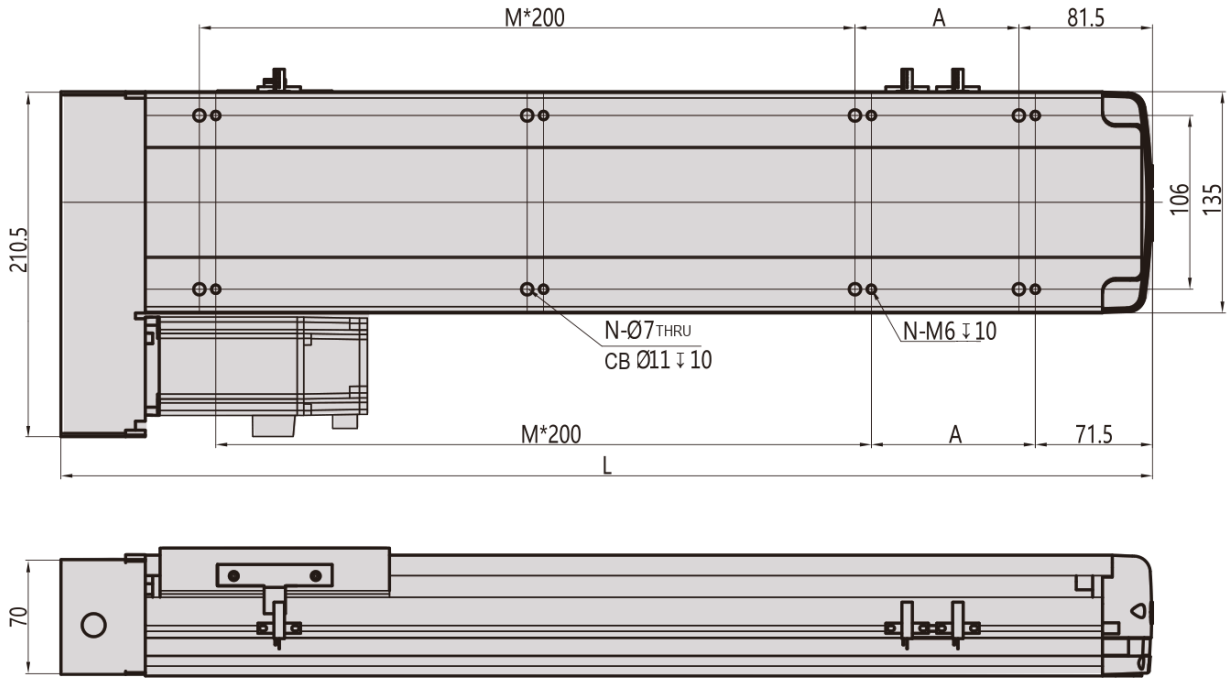

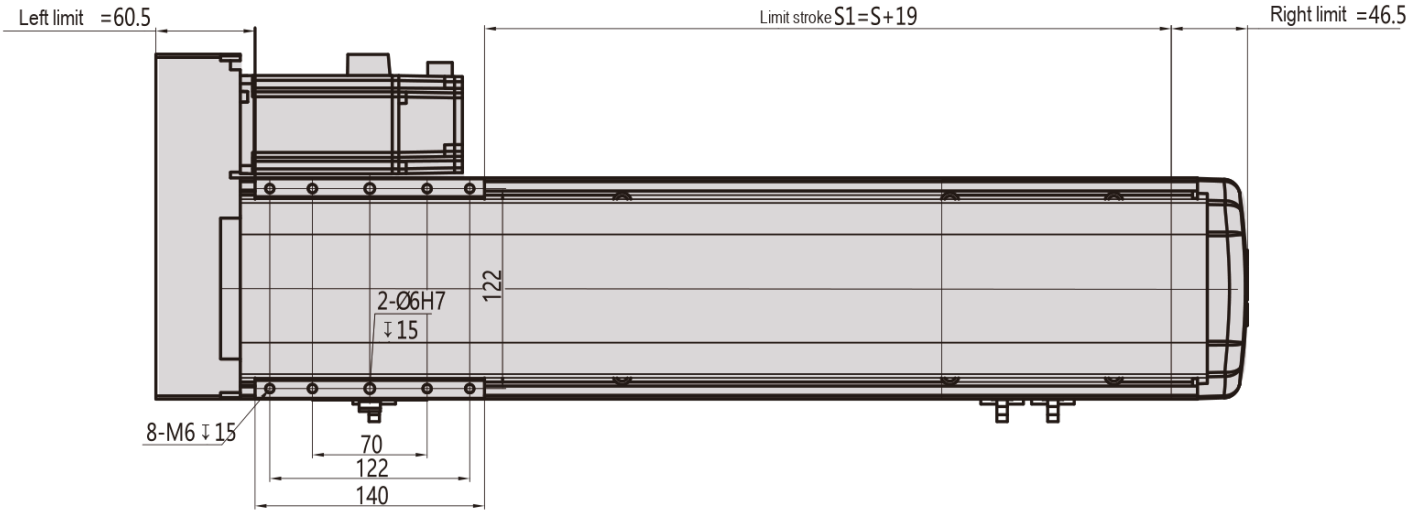

MF135 / ລຸ່ມ B

ມຸມມອງ 1

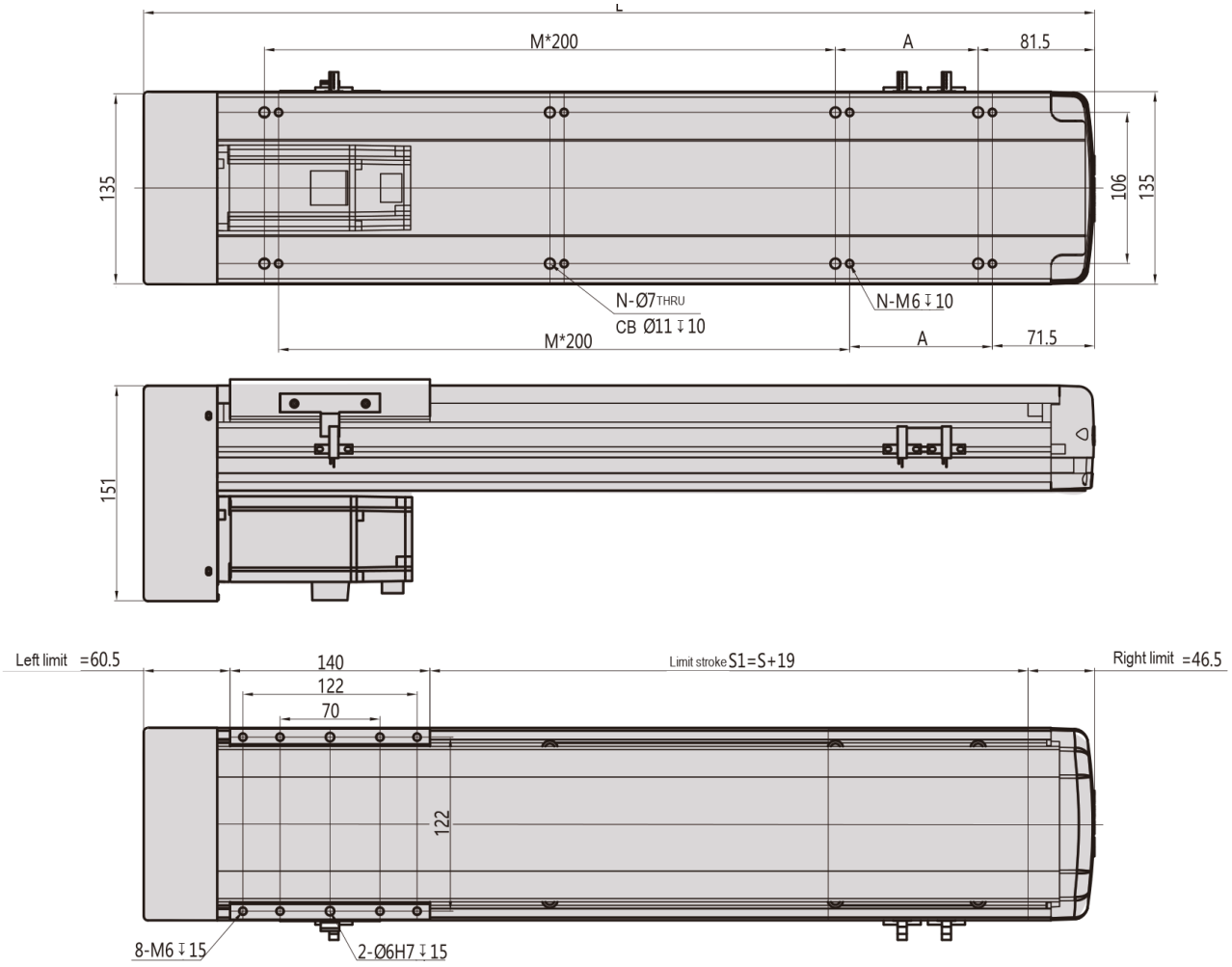

MF135 / ລຸ່ມ B

ແປ່ນໜ້າຕັດ

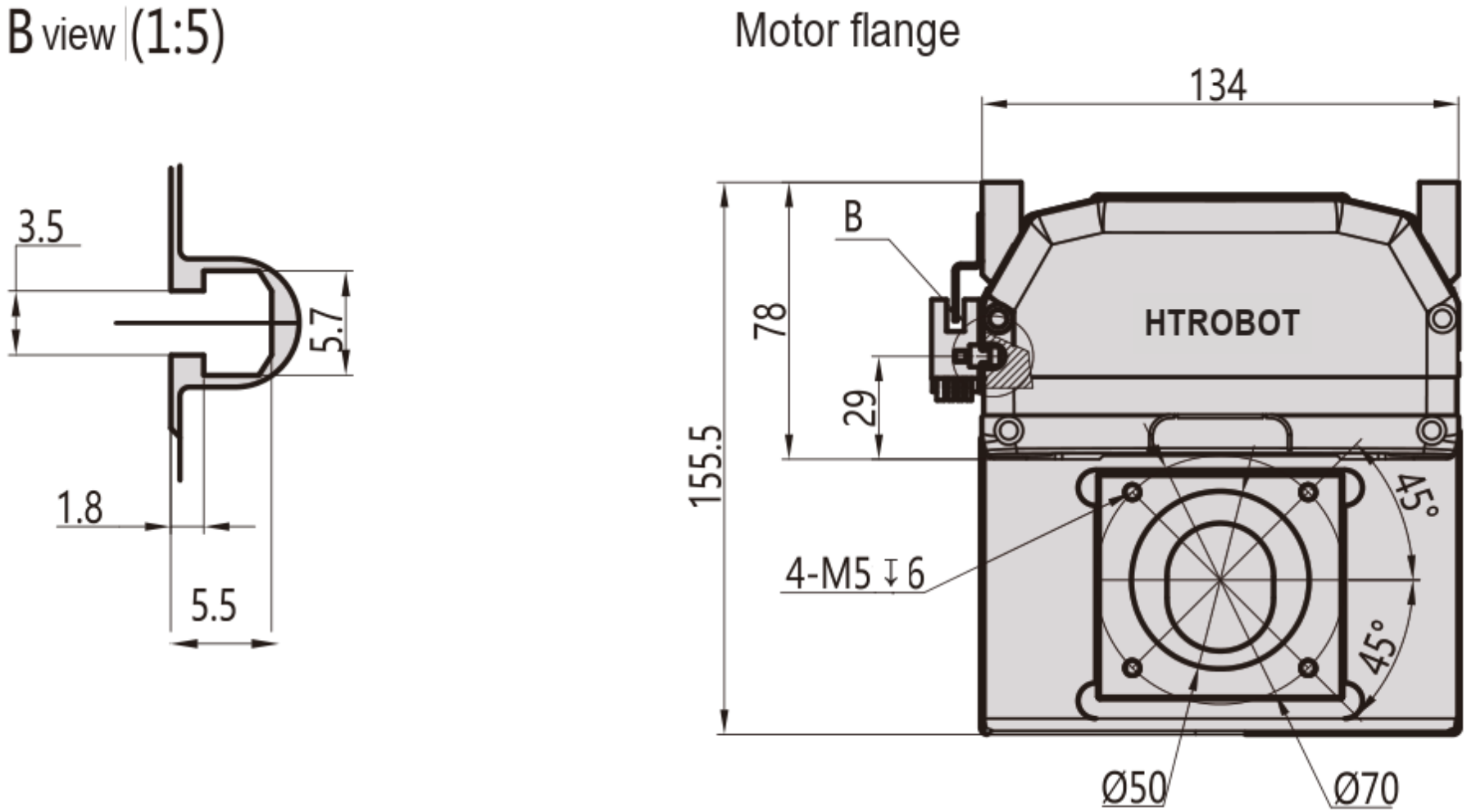

MF135 / ລຸ່ມ B

ພາບລວມການຕິດຕັ້ງ

