CÓMO USAR ESTE ATLAS

Cada vista es el dibujo de catálogo de la variante o grupo de relación indicado. Use las etiquetas impresas, no una medición a escala. Son dibujos de referencia, no archivos CAD.

EDA75 / Atlas de dibujos

Índice

R01	1 vistas | páginas 2-2
R02	1 vistas | páginas 3-3
R05	1 vistas | páginas 4-4
R04	1 vistas | páginas 5-5
R07	1 vistas | páginas 6-6
R03	1 vistas | páginas 7-7
R06	1 vistas | páginas 8-8
L04	1 vistas | páginas 9-9
L03	1 vistas | páginas 10-10
L07	1 vistas | páginas 11-11
L01	1 vistas | páginas 12-12
L06	1 vistas | páginas 13-13

CONTACTO HTROBOT

Correo: emmy@htrobot.com

Sitio web: www.htrobot.com

EDA75 | Dibujo dimensional

Dibujo de catálogo

EDA75 R01 dibujo dimensional ilustración:L1=longitud extensible+104,L2=longitud extensible+216 | R01

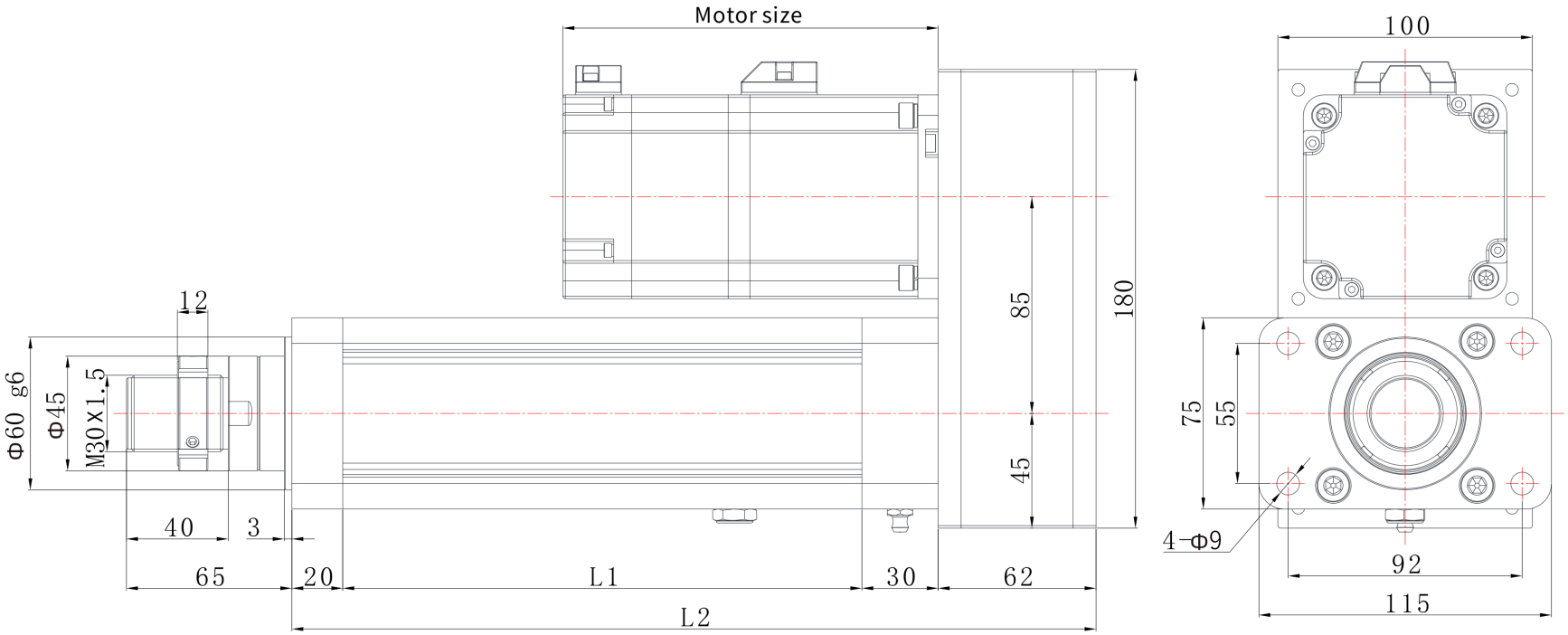

EDA75 | Dibujo dimensional

Dibujo de catálogo

EDA75 R02 dibujo dimensional ilustración:L1=longitud extensible+104,L2=longitud extensible+216 | R02

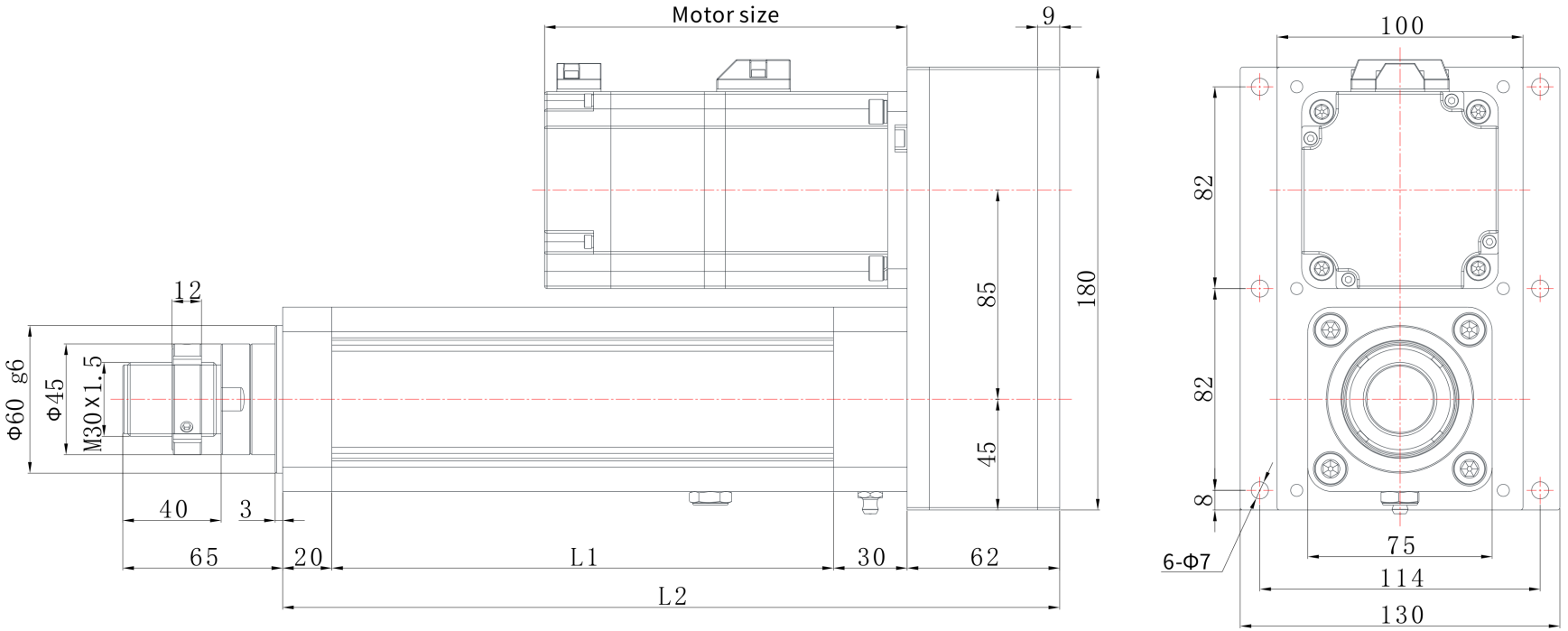

EDA75 | Dibujo dimensional

Dibujo de catálogo

EDA75 R05 dibujo dimensional ilustración:L1=longitud extensible+104,L2=longitud extensible+314 | R05

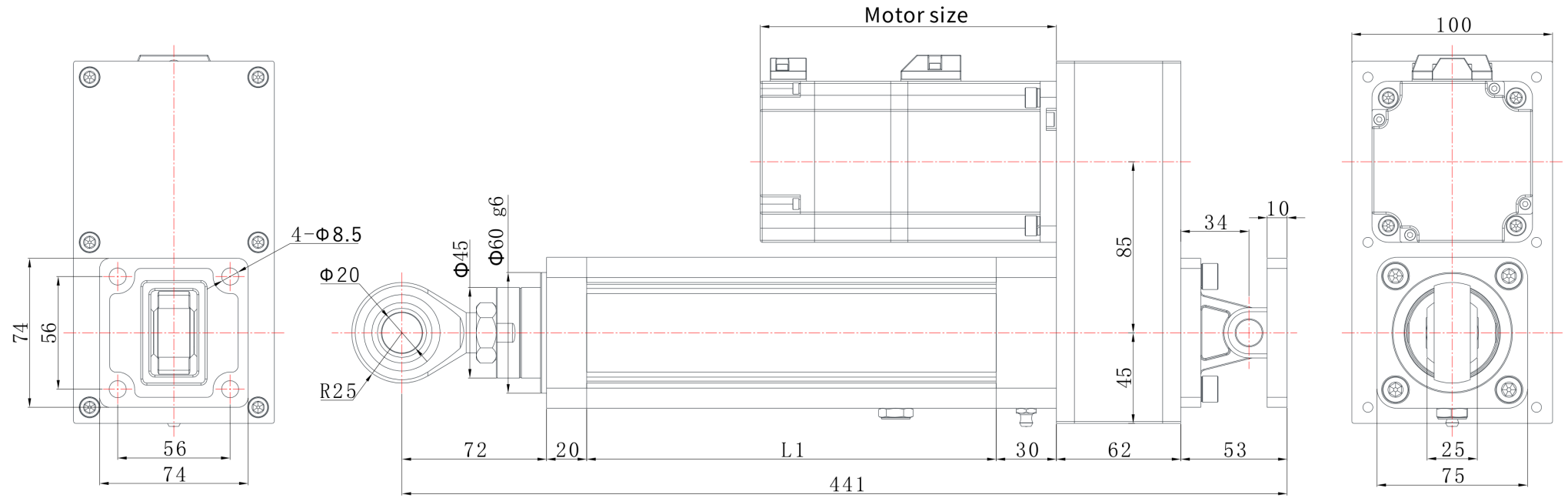

EDA75 | Dibujo dimensional

Dibujo de catálogo

EDA75 R04 dibujo dimensional ilustración:L1=longitud extensible+104,L2=longitud extensible+216 | R04

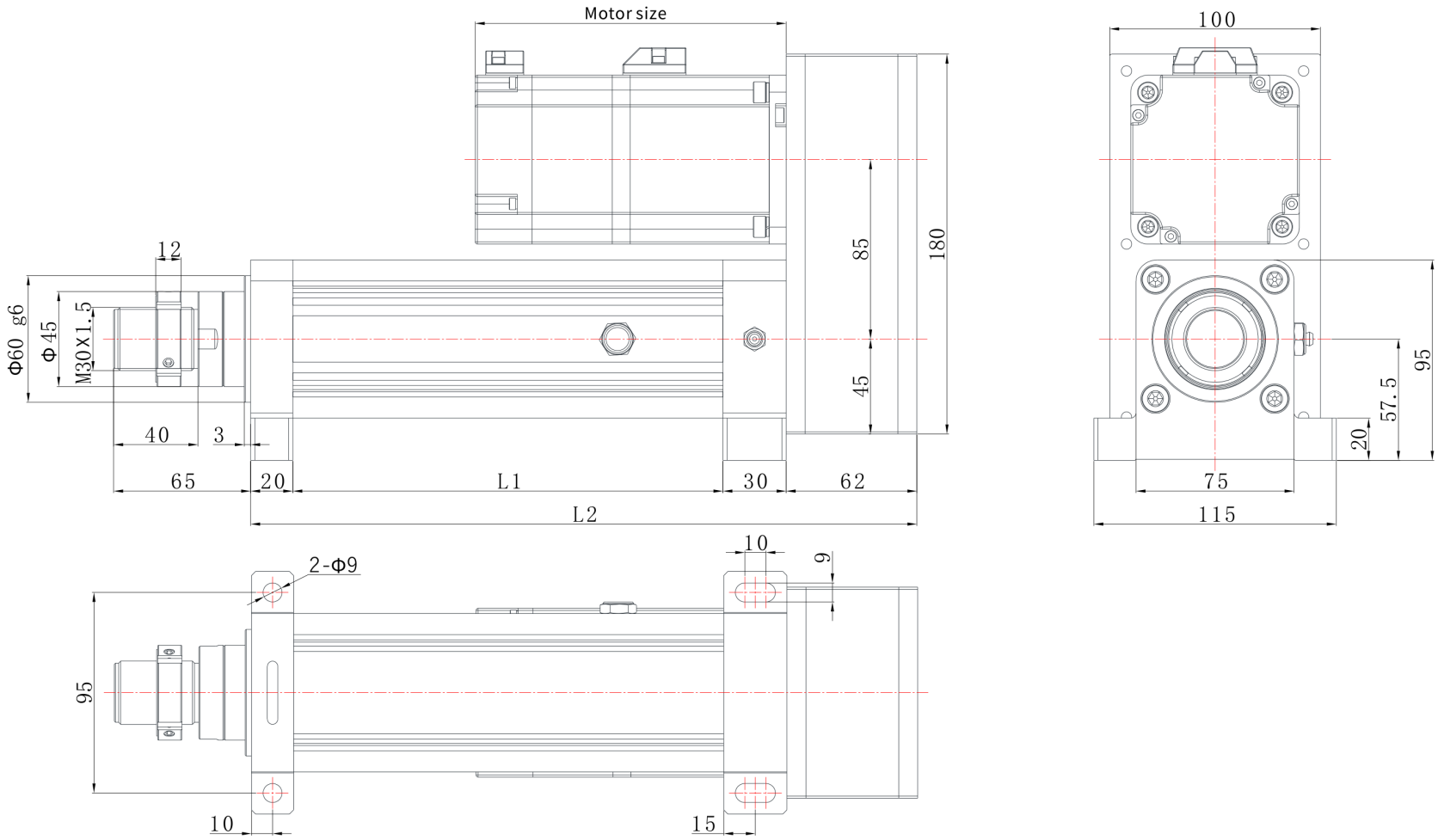

EDA75 | Dibujo dimensional

Dibujo de catálogo

EDA75 R07 dibujo dimensional ilustración:L1=longitud extensible+104,L2=longitud extensible+226 | R07

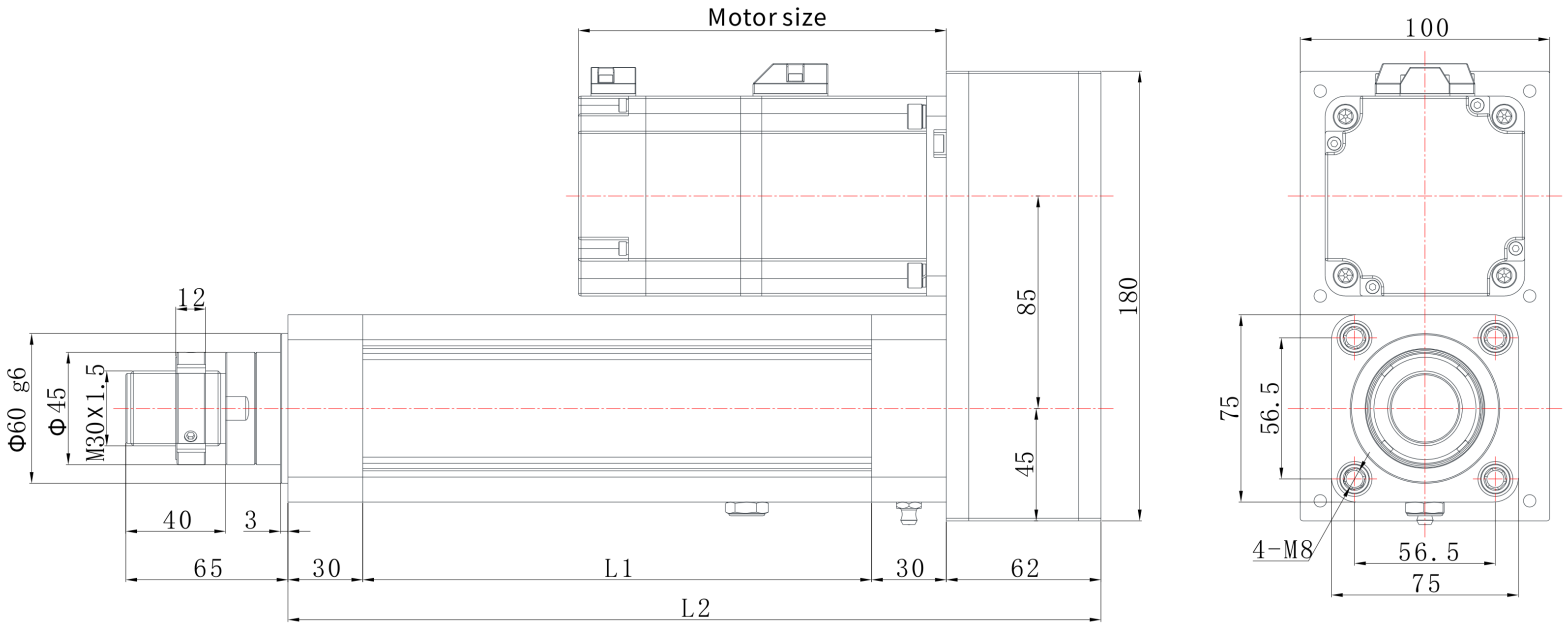

EDA75 | Dibujo dimensional

Dibujo de catálogo

EDA75 R03 dibujo dimensional ilustración:L1=longitud extensible+104,L2=longitud extensible+216 | R03

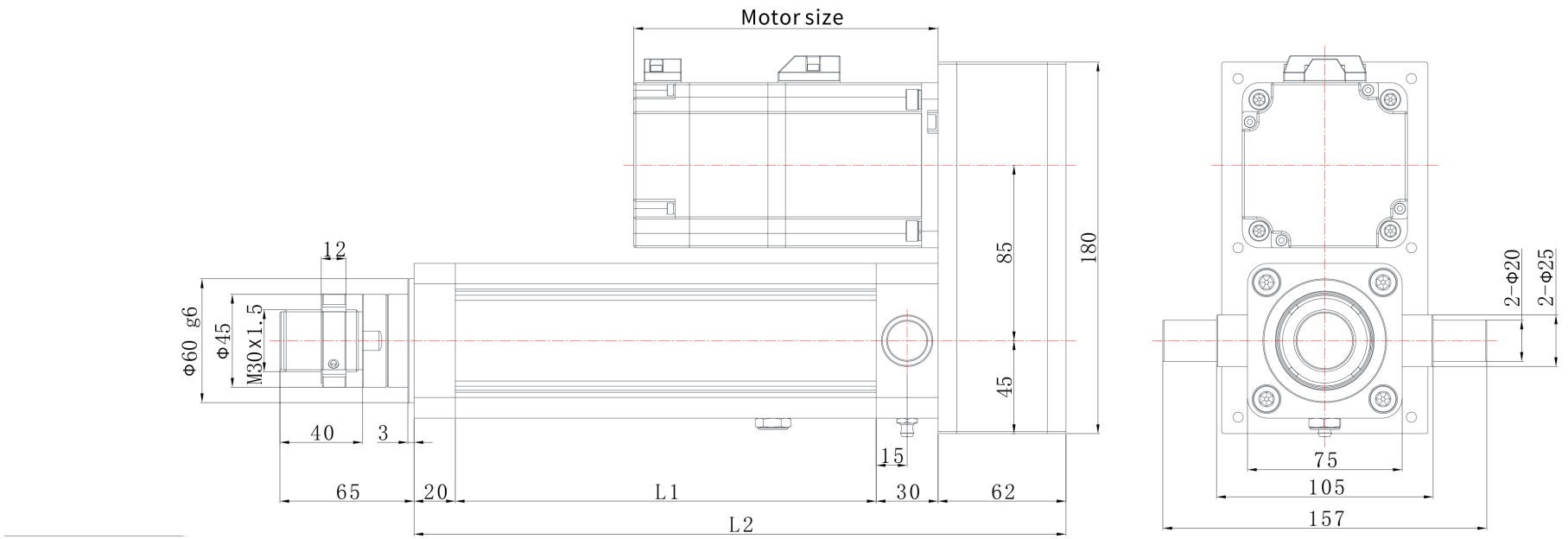

EDA75 | Dibujo dimensional

Dibujo de catálogo

EDA75 R06 dibujo dimensional ilustración:L1=longitud extensible+104,L2=longitud extensible+277 | R06

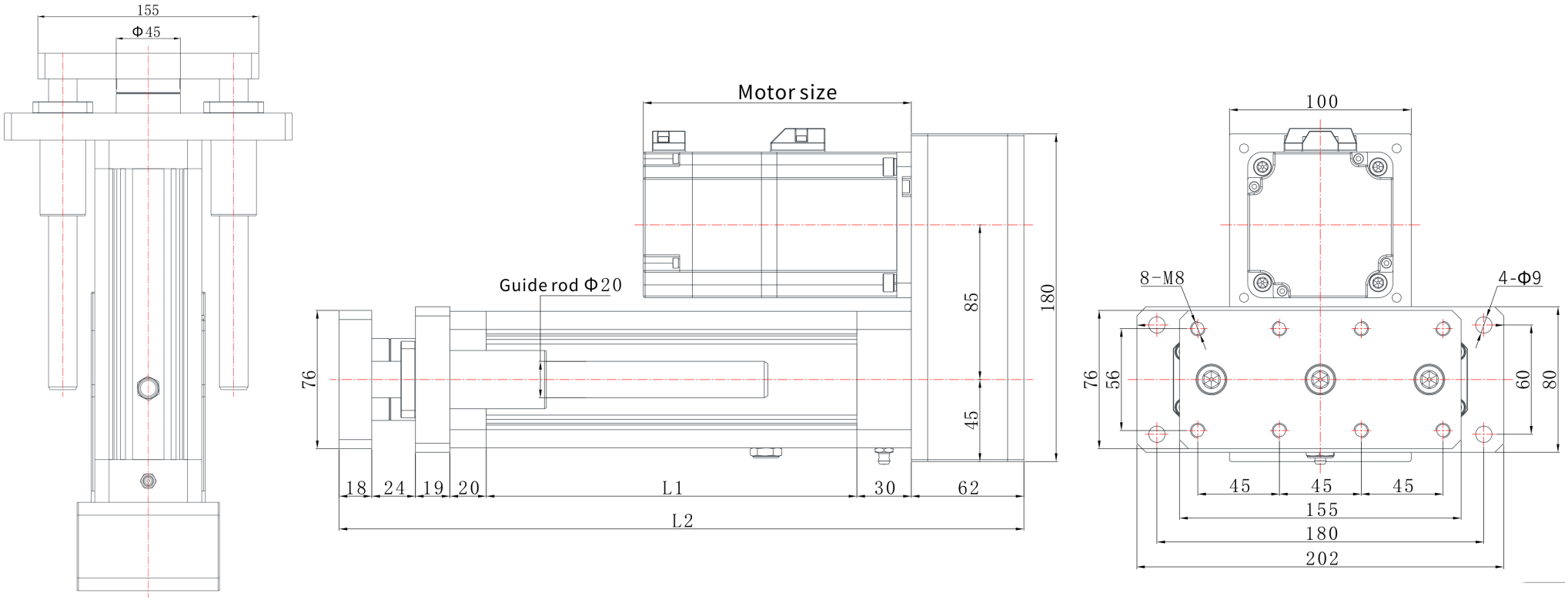

EDA75 | Dibujo dimensional

Dibujo de catálogo

EDA75 L04 dibujo dimensional ilustración:L1=longitud extensible+104,L2=longitud extensible+220 | L04

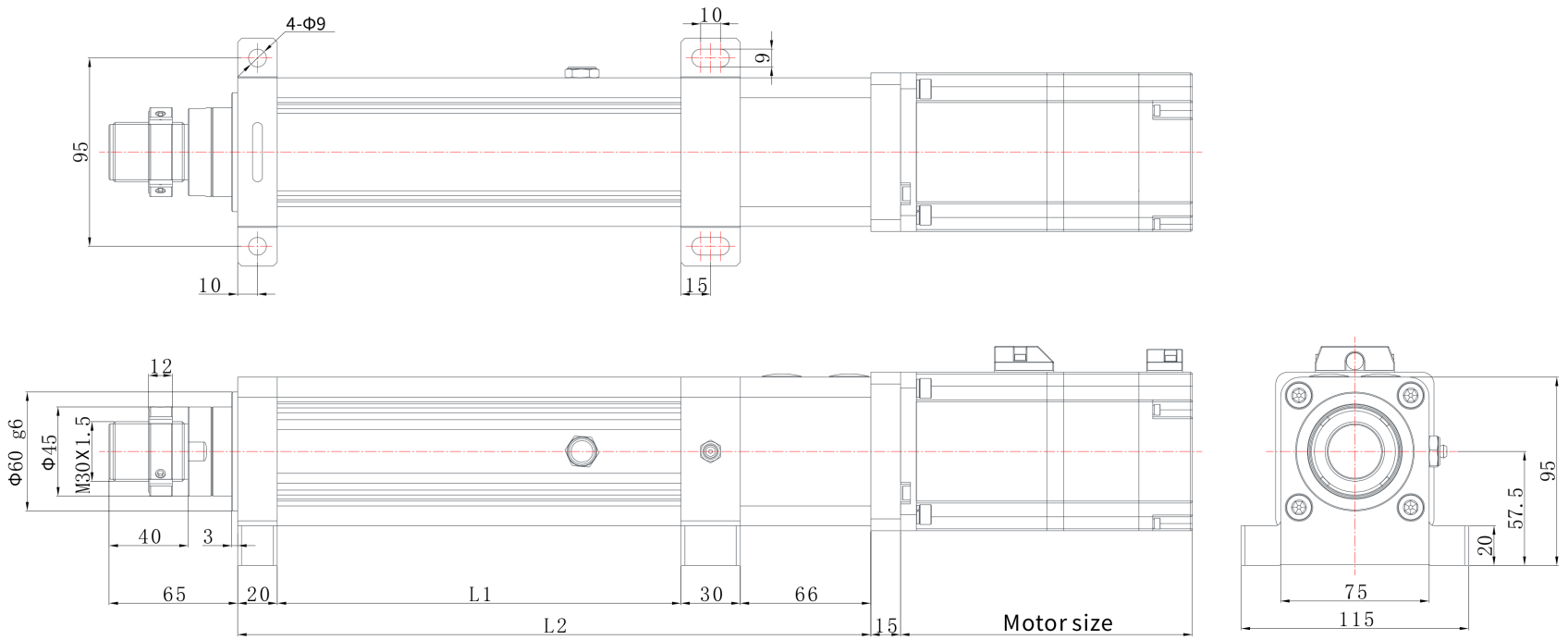

EDA75 | Dibujo dimensional

Dibujo de catálogo

EDA75 L03 dibujo dimensional ilustración:L1=longitud extensible+104,L2=longitud extensible+220 | L03

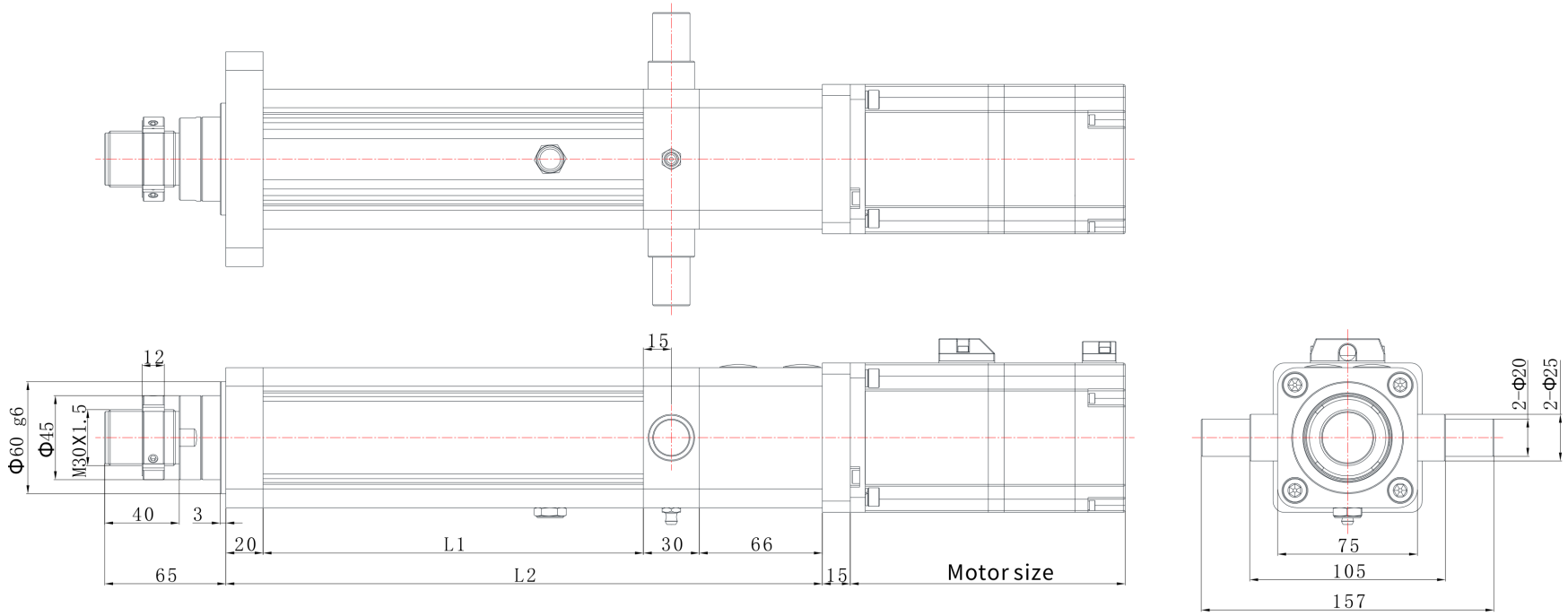

EDA75 | Dibujo dimensional

Dibujo de catálogo

EDA75 L07 dibujo dimensional ilustración:L1=longitud extensible+104,L2=longitud extensible+230 | L07

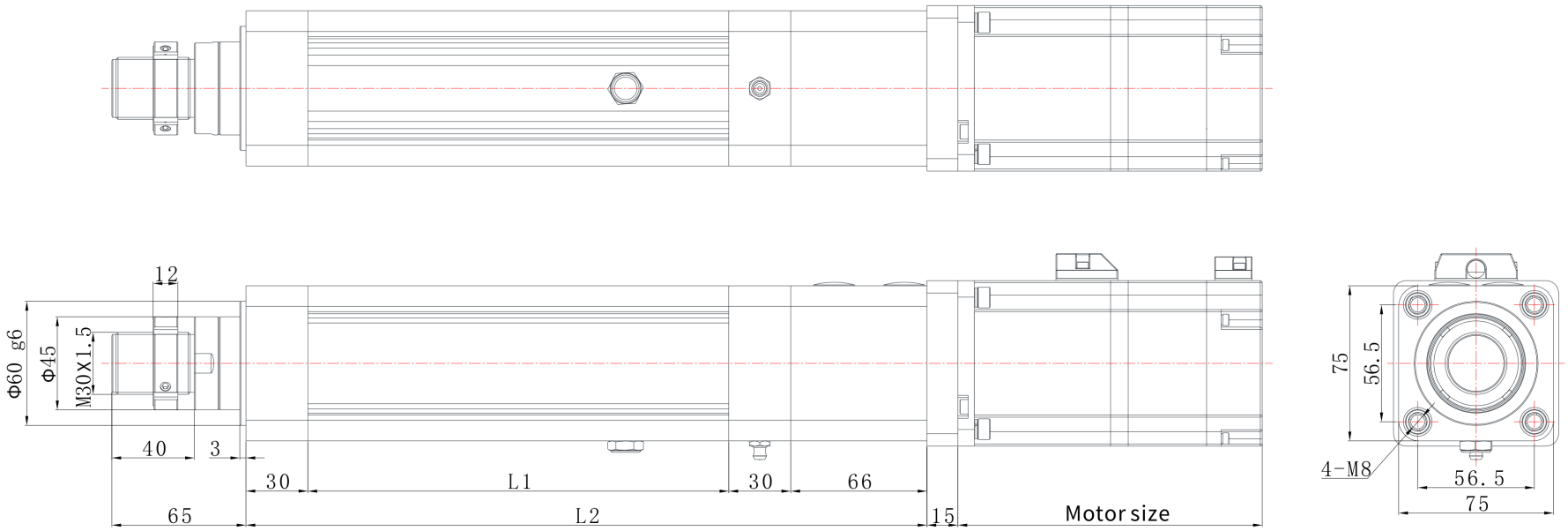

EDA75 | Dibujo dimensional

Dibujo de catálogo

EDA75 L01 dibujo dimensional ilustración:L1=longitud extensible+104,L2=longitud extensible+220 | L01

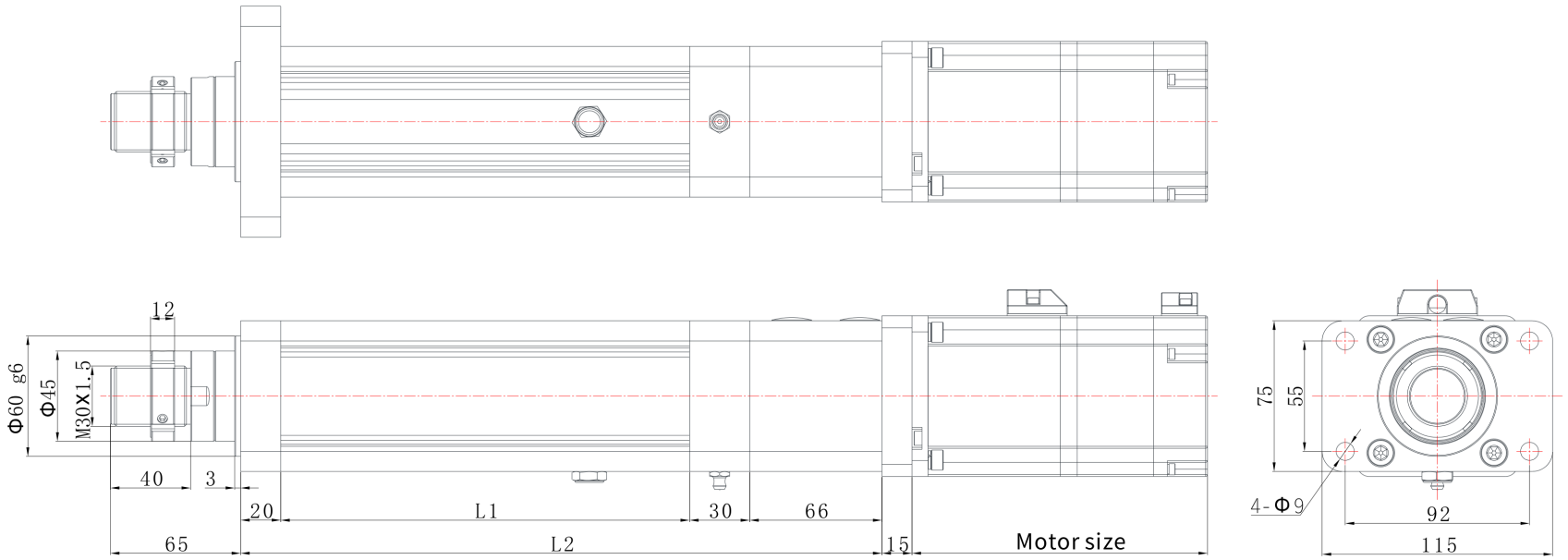

EDA75 | Dibujo dimensional

Dibujo de catálogo

EDA75 L06 dibujo dimensional ilustración:L1=longitud extensible+104,L2=longitud extensible+281 | L06

