MS14 Abmessungen

Maß- und Einbauansichten. Einheiten sind die auf jeder Ansicht gedruckten Bezeichnungen.

Diese Zeichnungen wählen keinen Hub. Bestätigen Sie den Einbau anhand der bestellten Konfiguration.

Offene Ausführung: 3 Ansichten. Ansicht 1, Ansicht 2, Ansicht 3

Staubdichte Ausführung: 2 Ansichten. Ansicht 1, Ansicht 2

Offene Ausführung: 1 Ansichten. technischer Überblick

Staubdichte Ausführung: 1 Ansichten. technischer Überblick

MS14 · Offene Ausführung · Ansicht 1

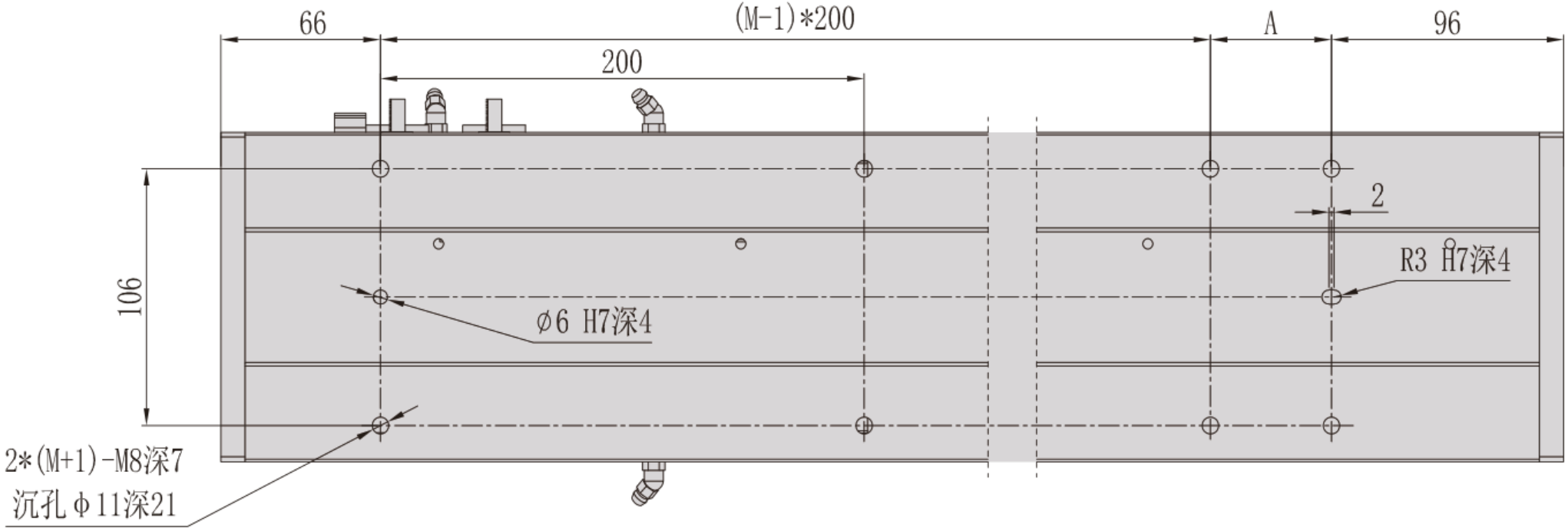

MS14 · Offene Ausführung · Ansicht 2

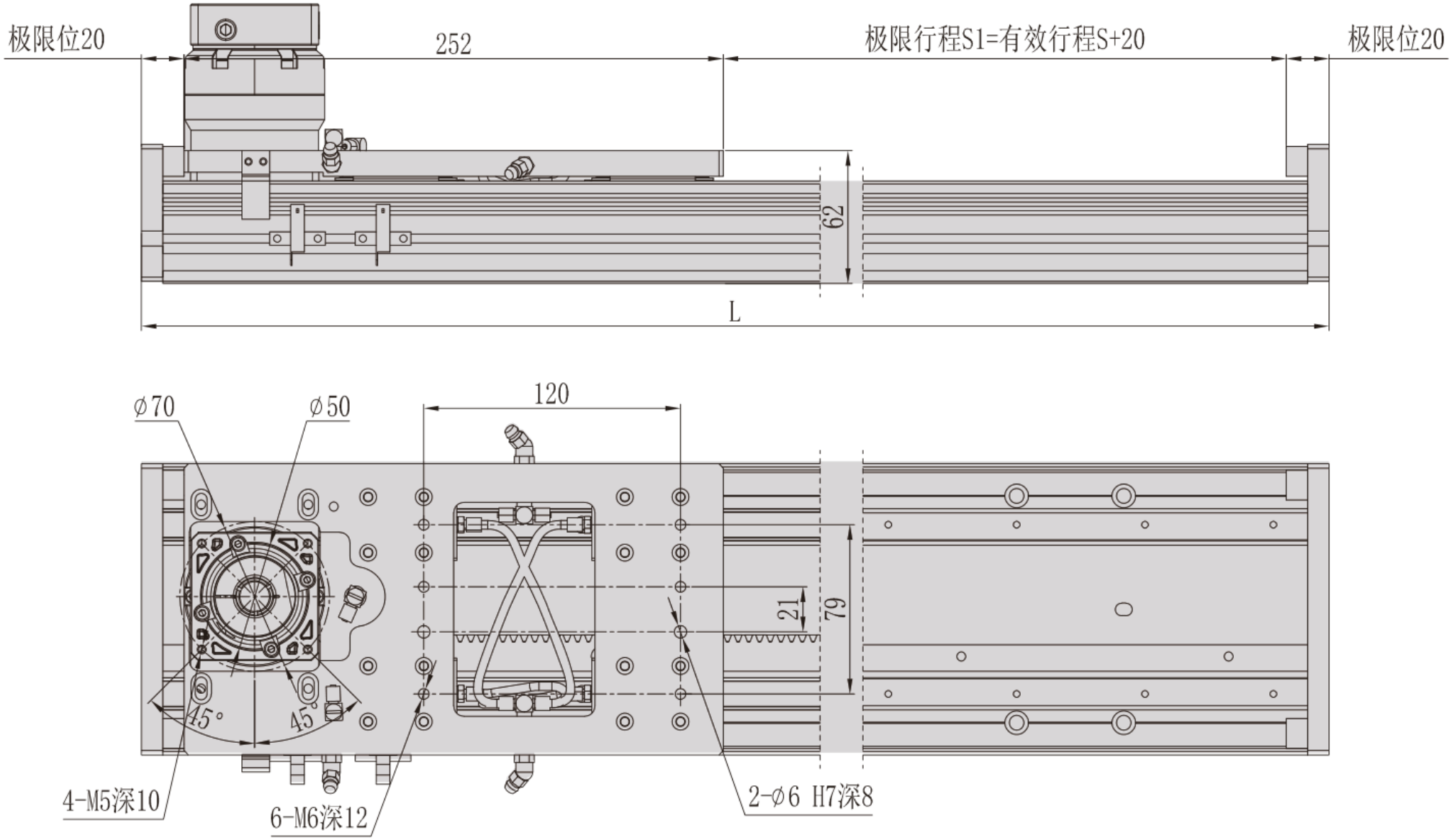

MS14 · Offene Ausführung · Ansicht 3

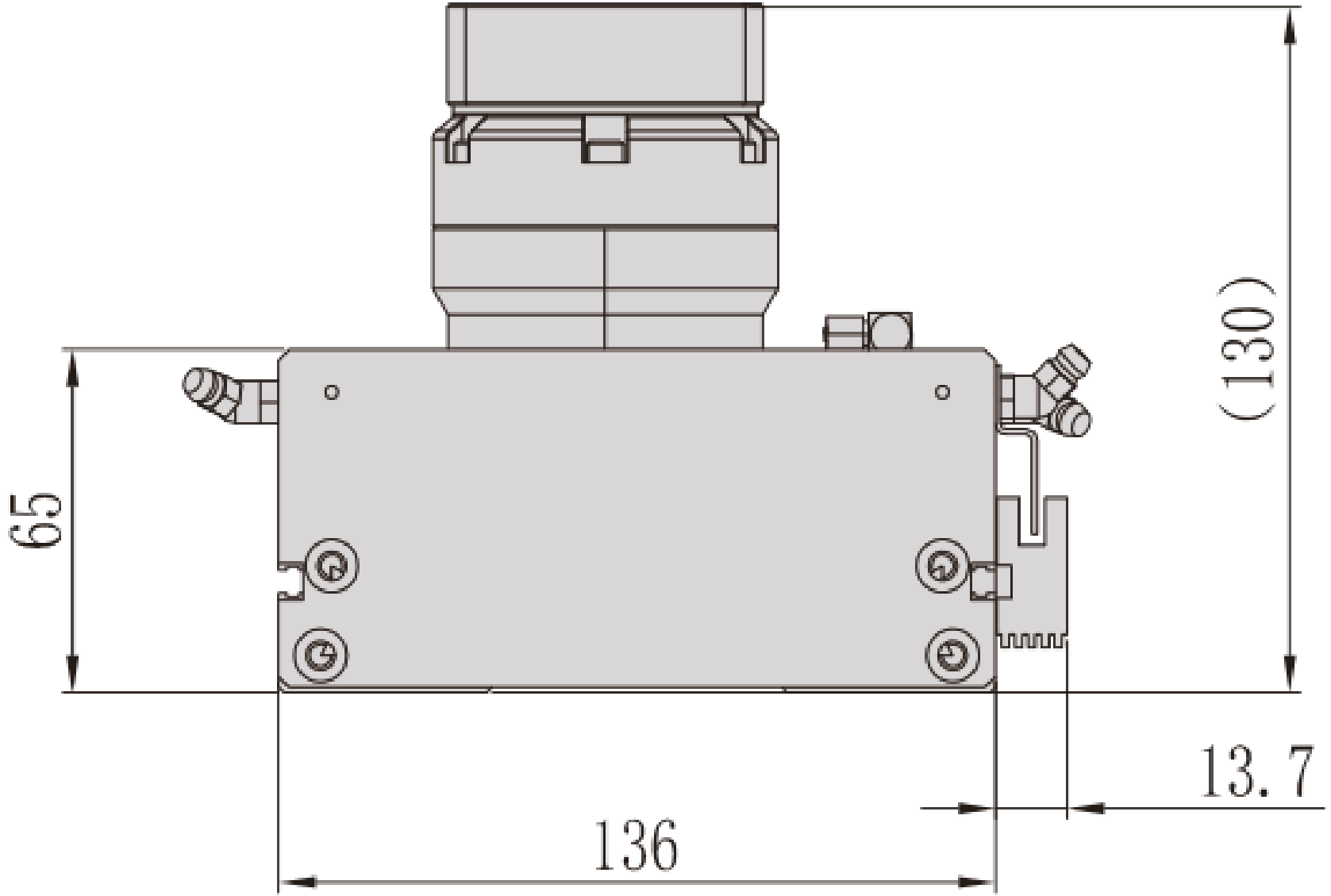

MS14 · Staubdichte Ausführung · Ansicht 1

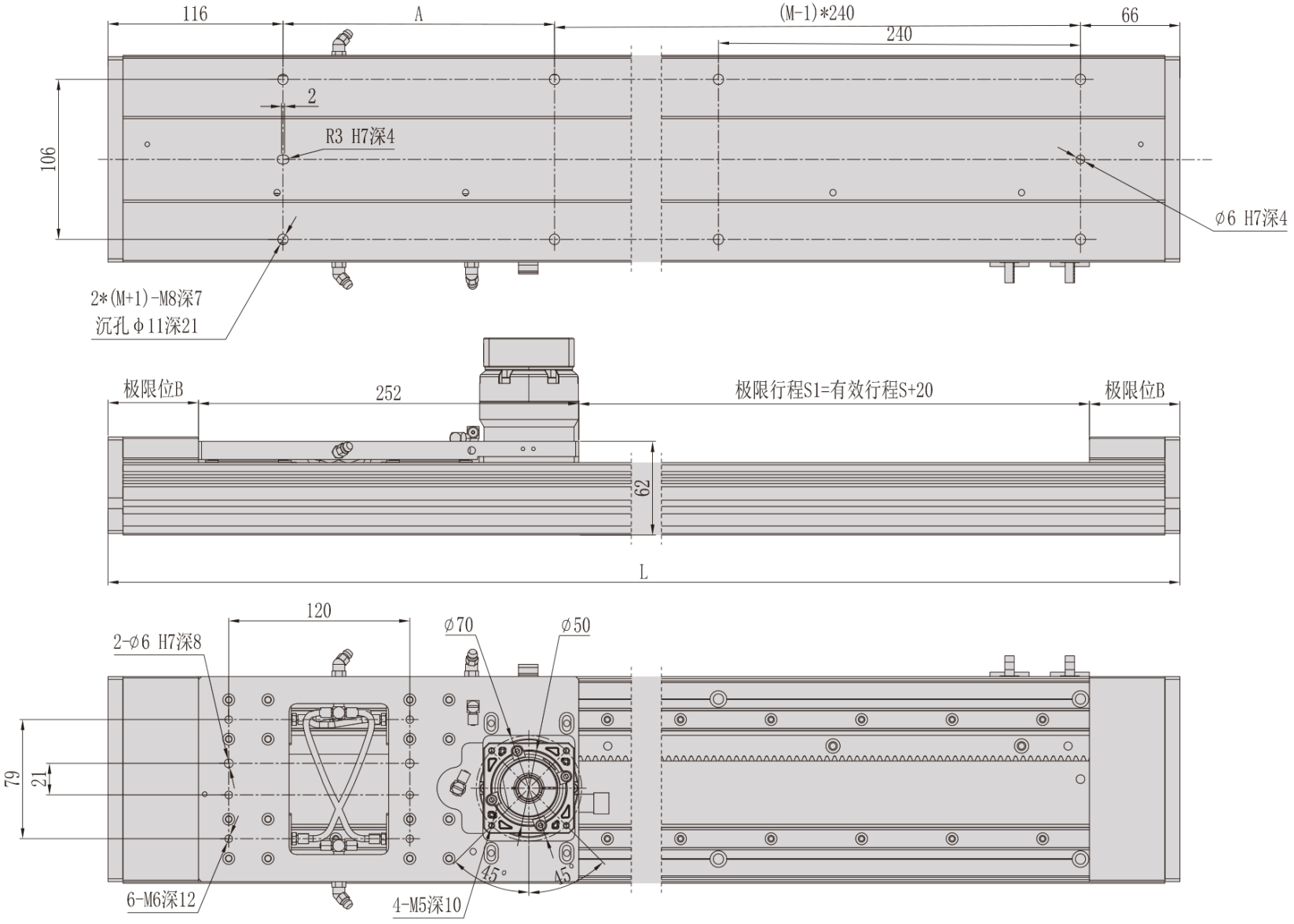

MS14 · Staubdichte Ausführung · Ansicht 2

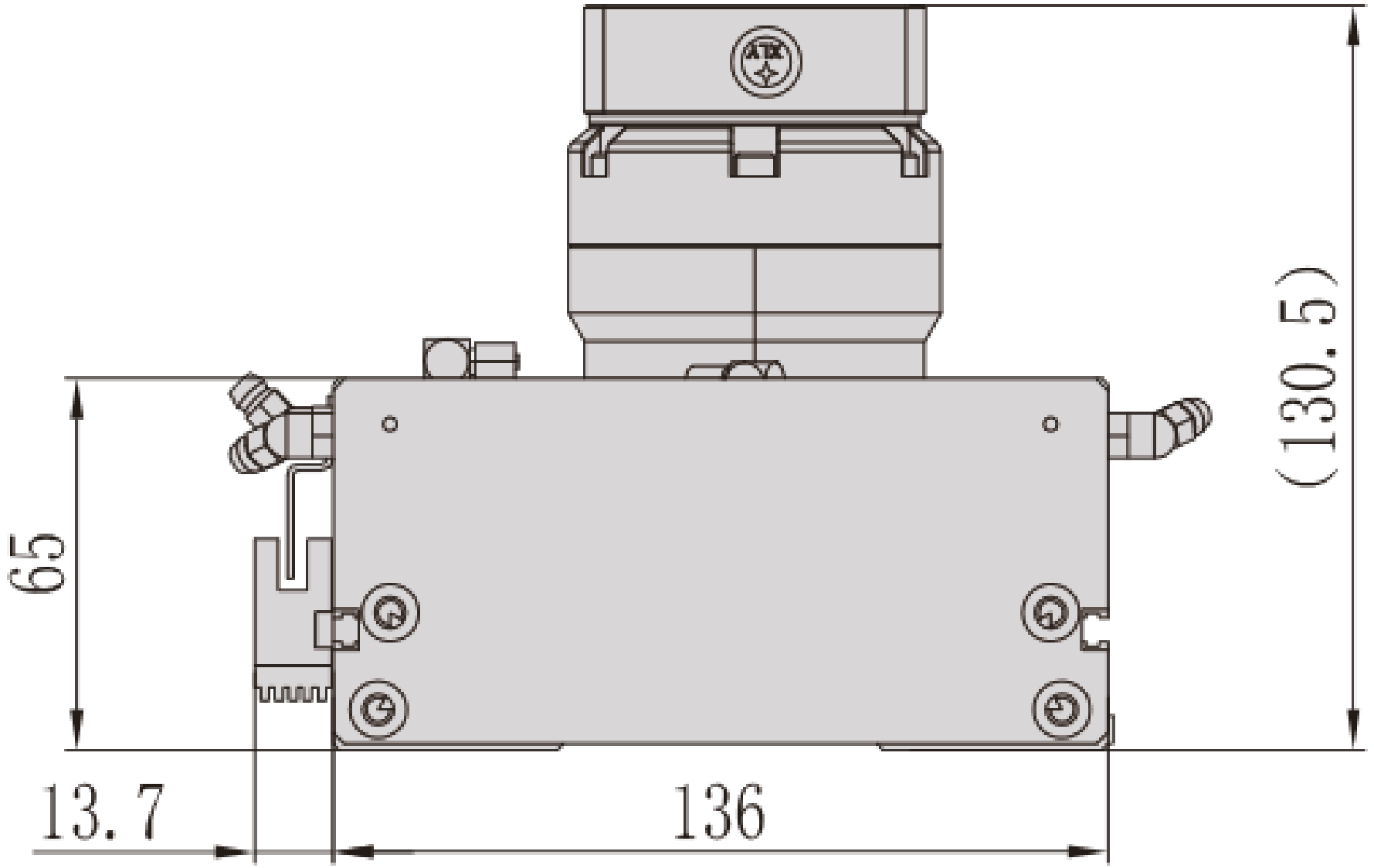

MS14 · Offene Ausführung · technischer Überblick

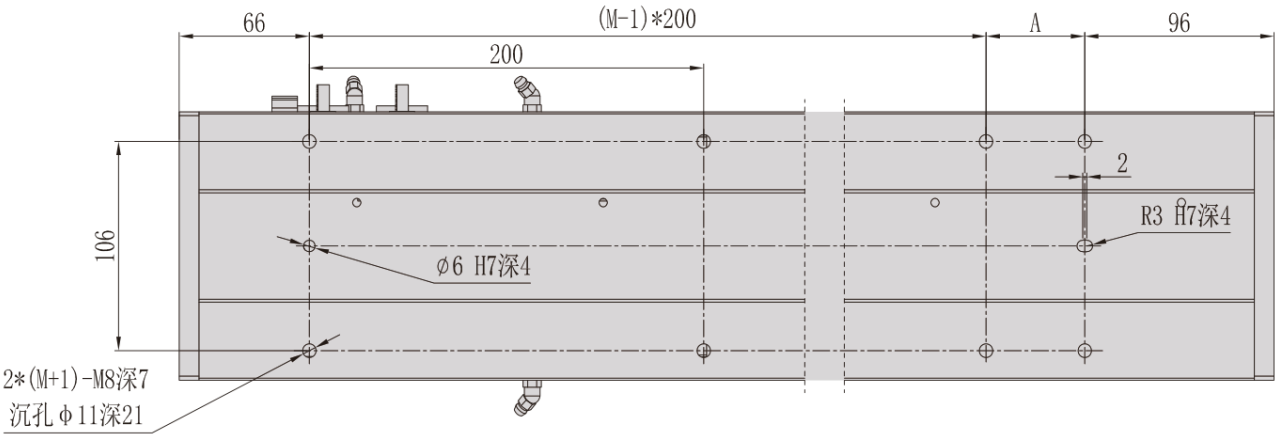

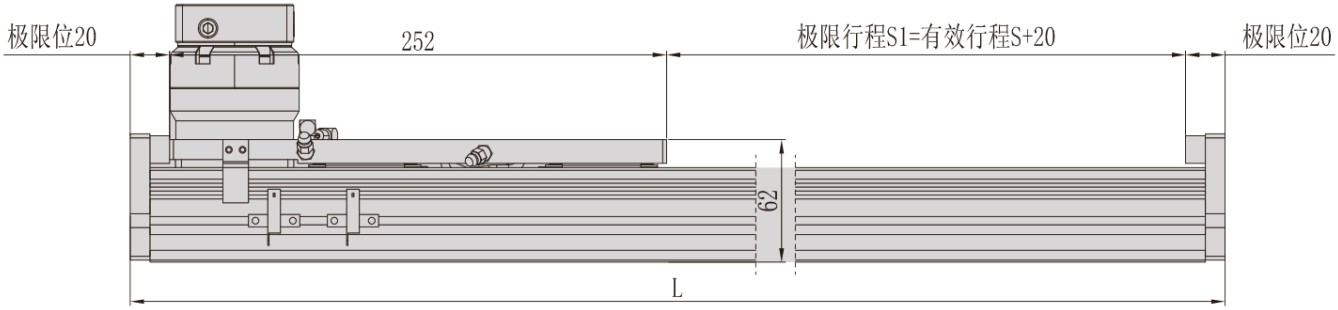

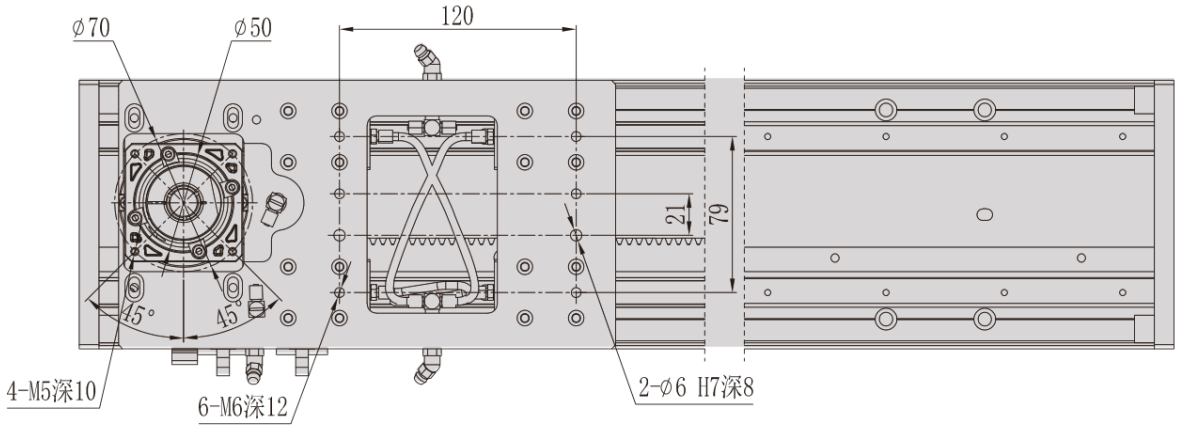

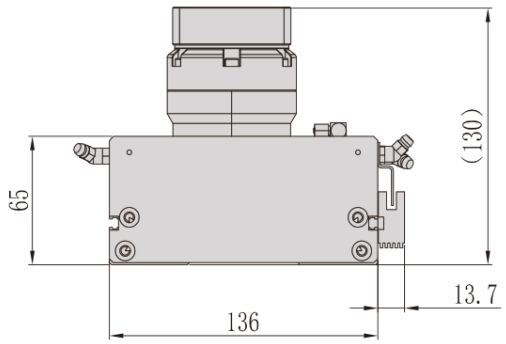

MS14 · Staubdichte Ausführung · technischer Überblick

