MC10 / Zeichnungsatlas

Abmessungen und Einbau

Unabhängige Ansichten, gruppiert nach Motoranbau.

Die Zeichnungseinheiten stehen auf der ersten Seite jeder Einbaugruppe.

Referenzmaße; Einbau und Hub für Ihre Konfiguration bestätigen.

Beschriftete Maße verwenden; Zeichnungen nicht maßstäblich auswerten.

C außen 5 Ansichten | S. 2-4

D innen 5 Ansichten | S. 5-7

L links 4 Ansichten | S. 8-10

R rechts 4 Ansichten | S. 11-13

B unten 3 Ansichten | S. 14-16

Produktspezifikationen und Auswahlhinweise werden gesondert bereitgestellt.

Für konfigurationsspezifische Maße oder tatsächliche CAD-Dateien wenden Sie sich an HTROBOT.

MC10 / C außen

Zeichnungsmaße in mm.

Ansicht 1

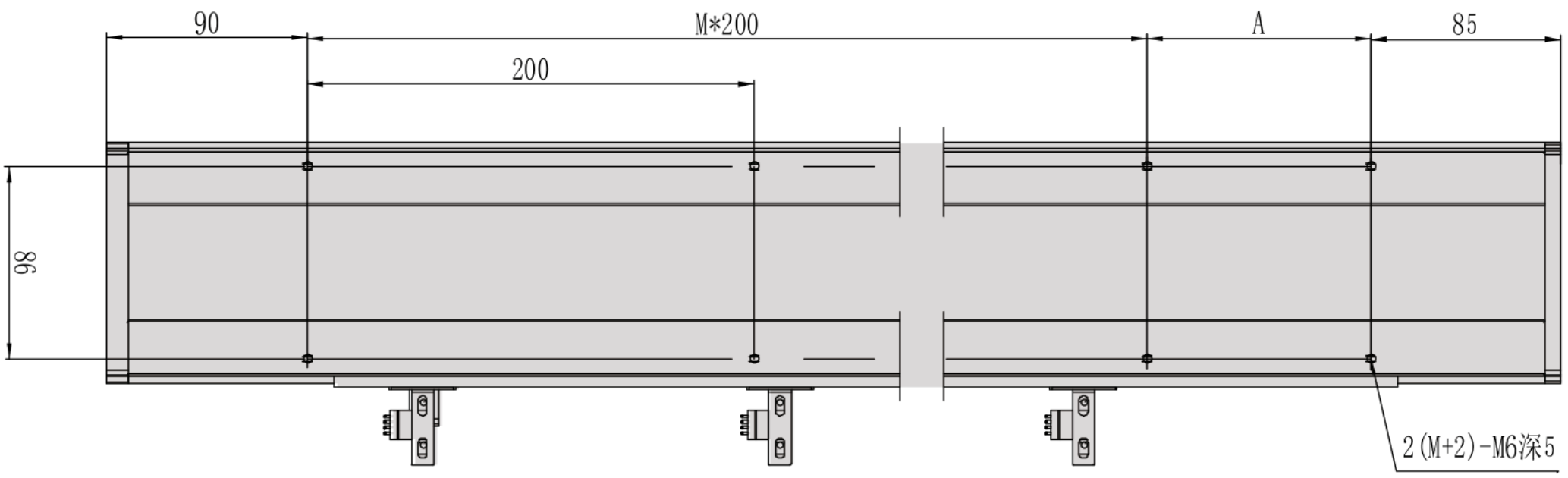

Ansicht 2

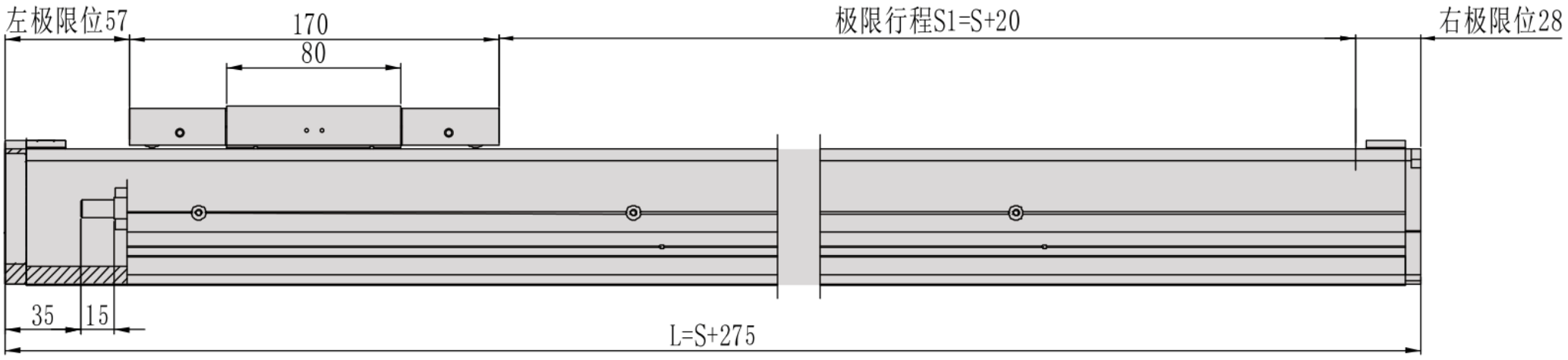

Ansicht 3

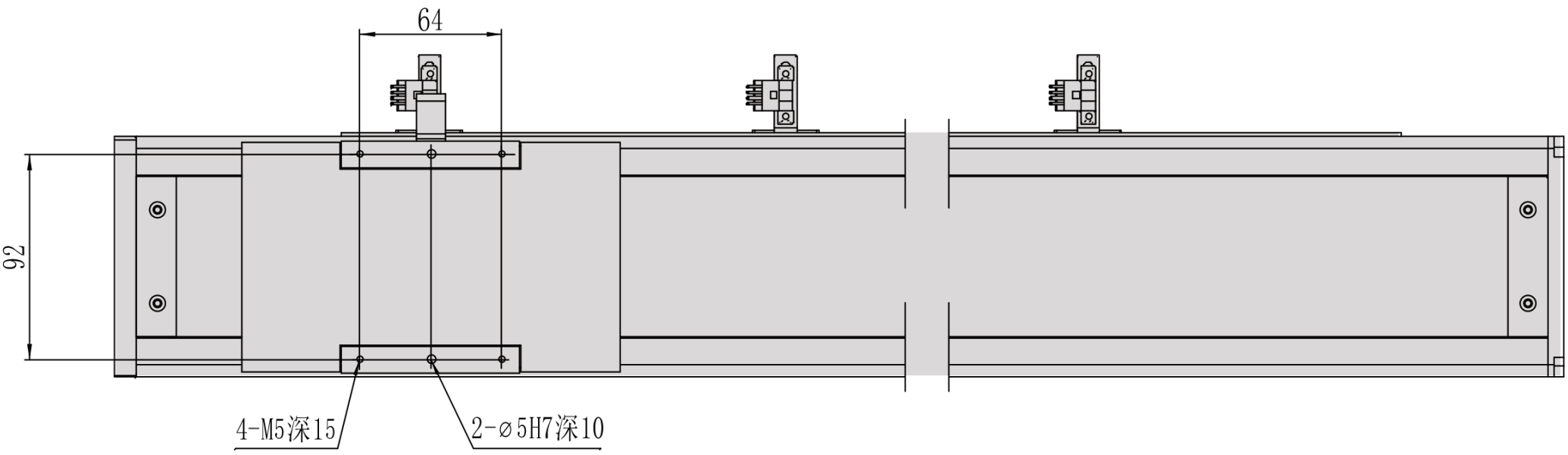

MC10 / C außen

Querschnitt Flansch

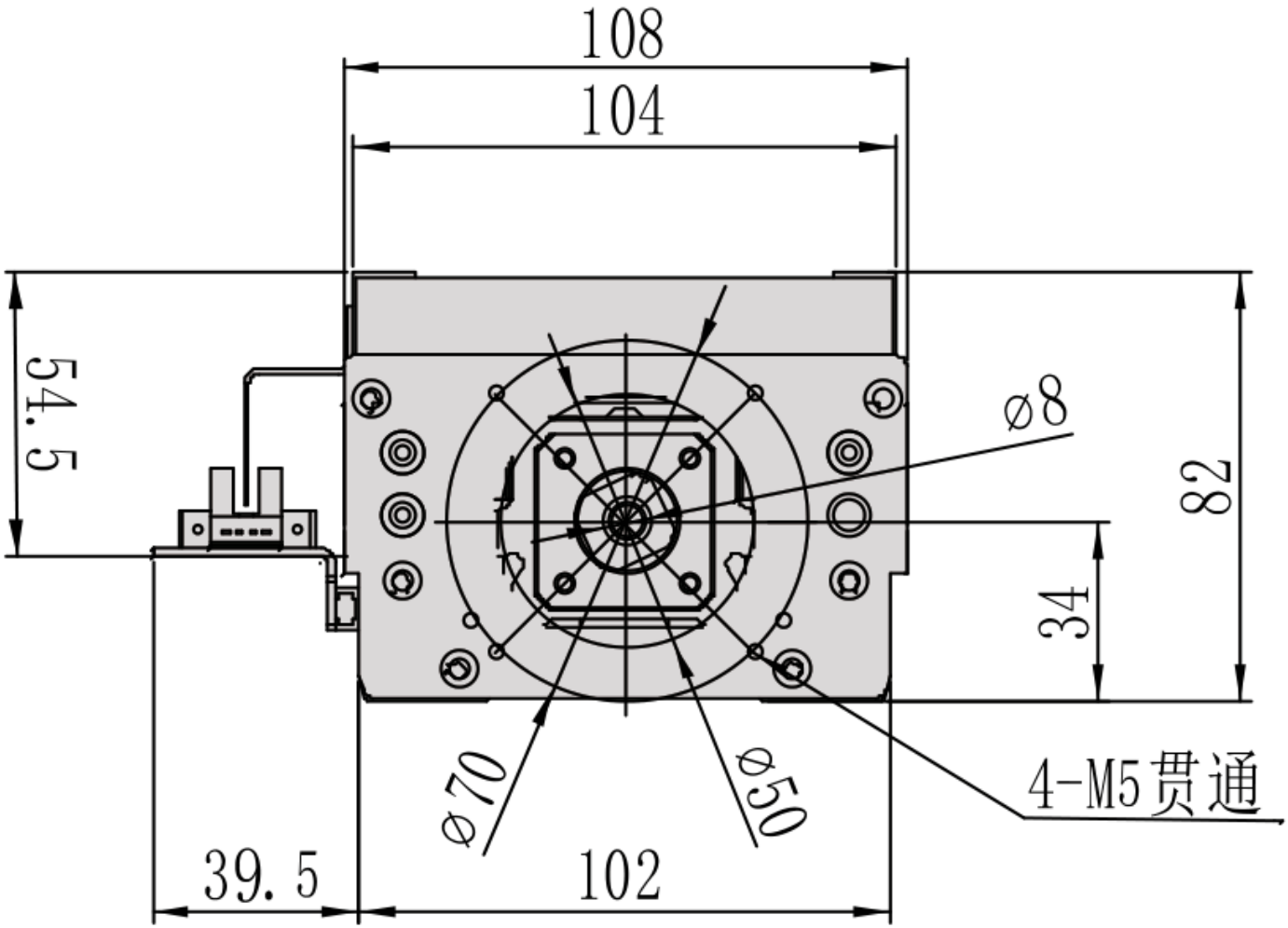

MC10 / C außen

Einbauüberblick

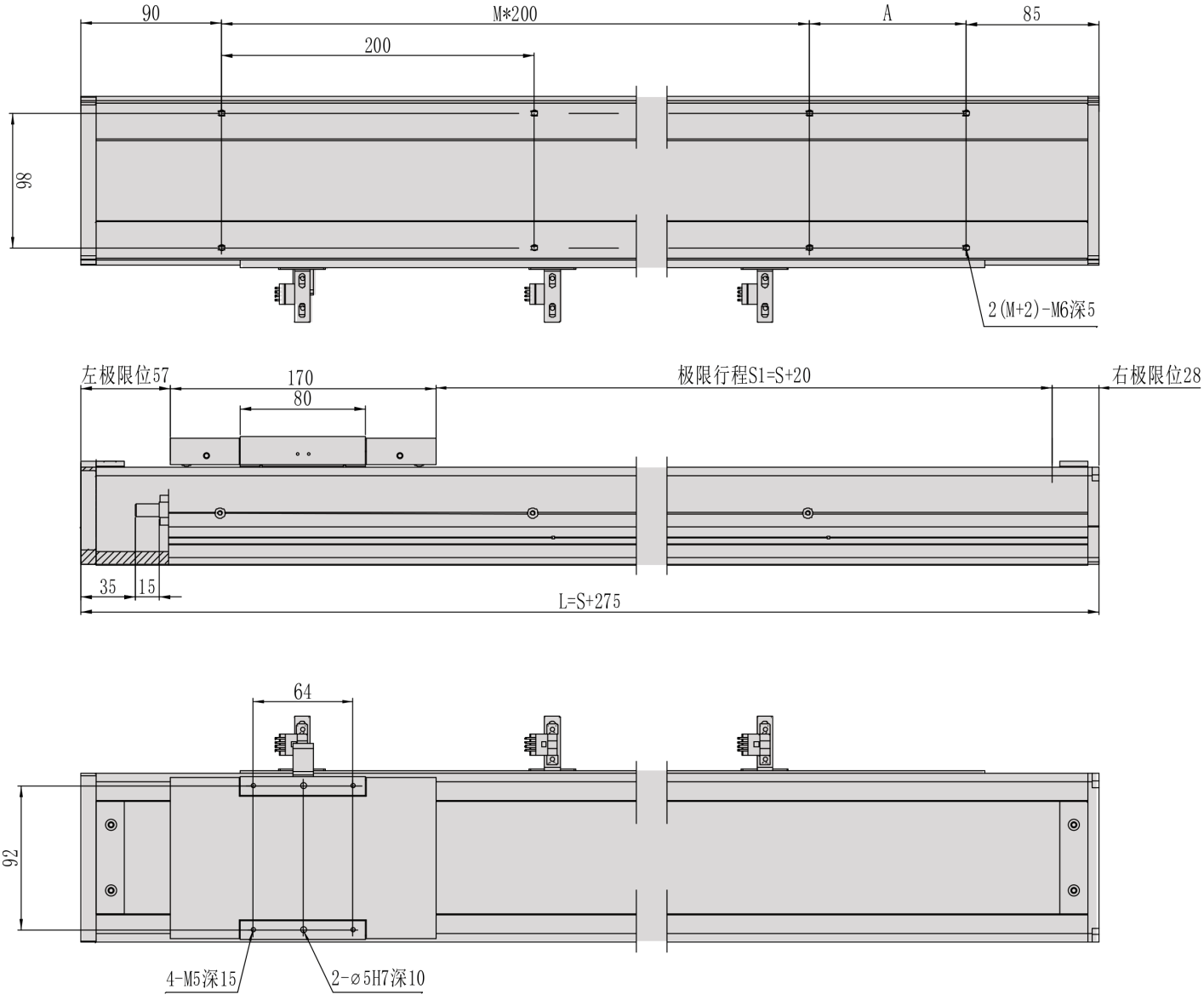

MC10 / D innen

Zeichnungseinheit unbestätigt; ursprüngliche Maßbezeichnungen bleiben erhalten.

Ansicht 1

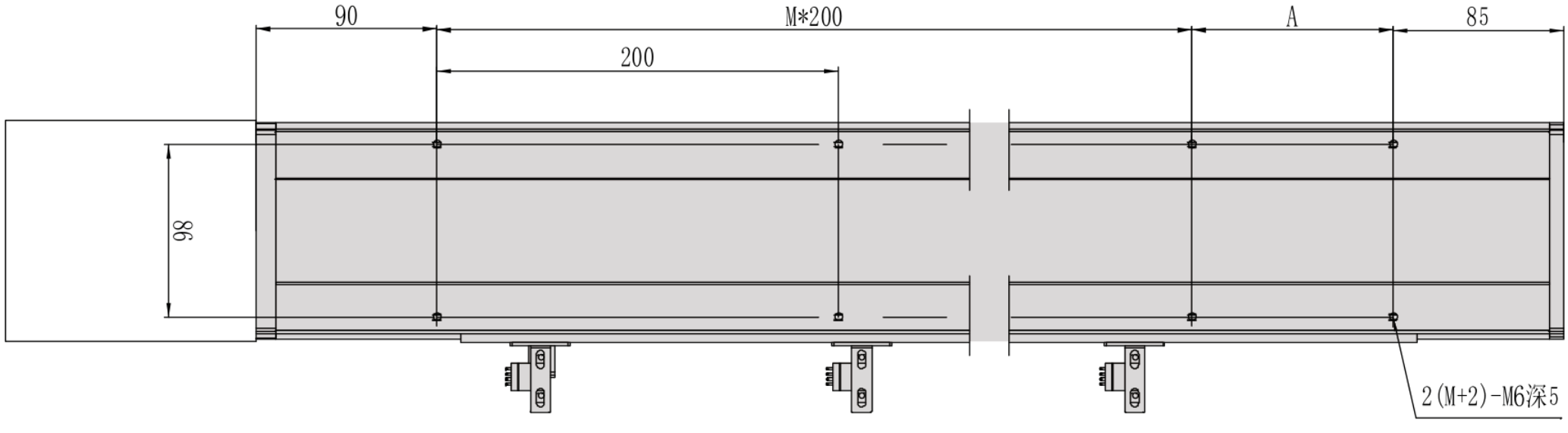

Ansicht 2

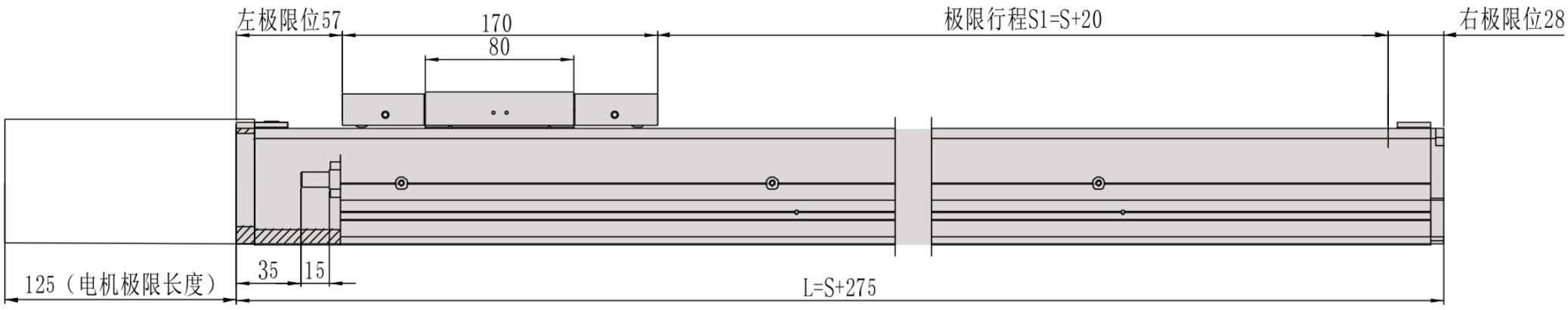

Ansicht 3

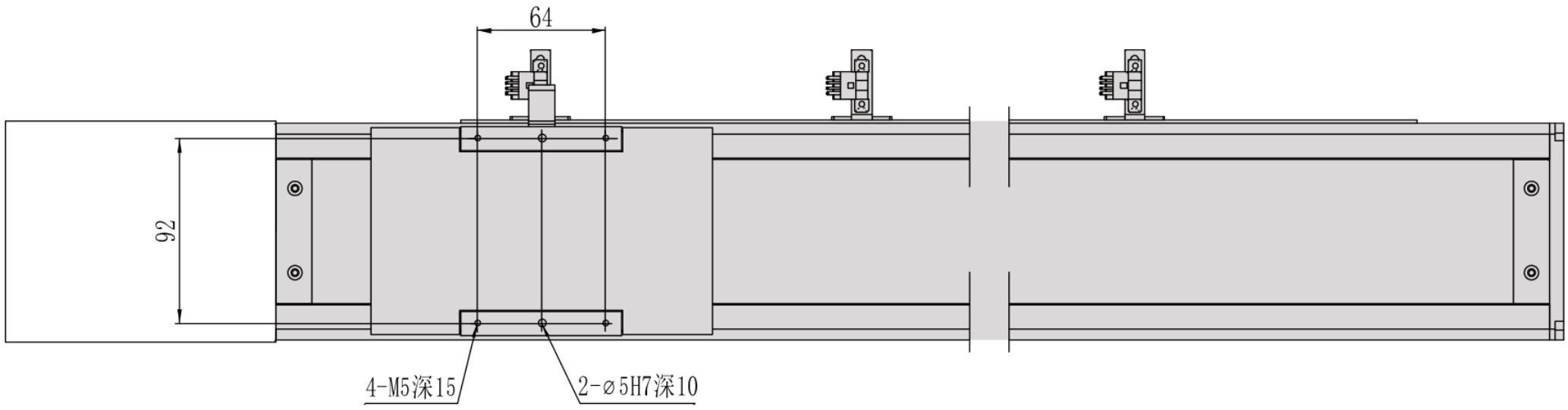

MC10 / D innen

Querschnitt Flansch

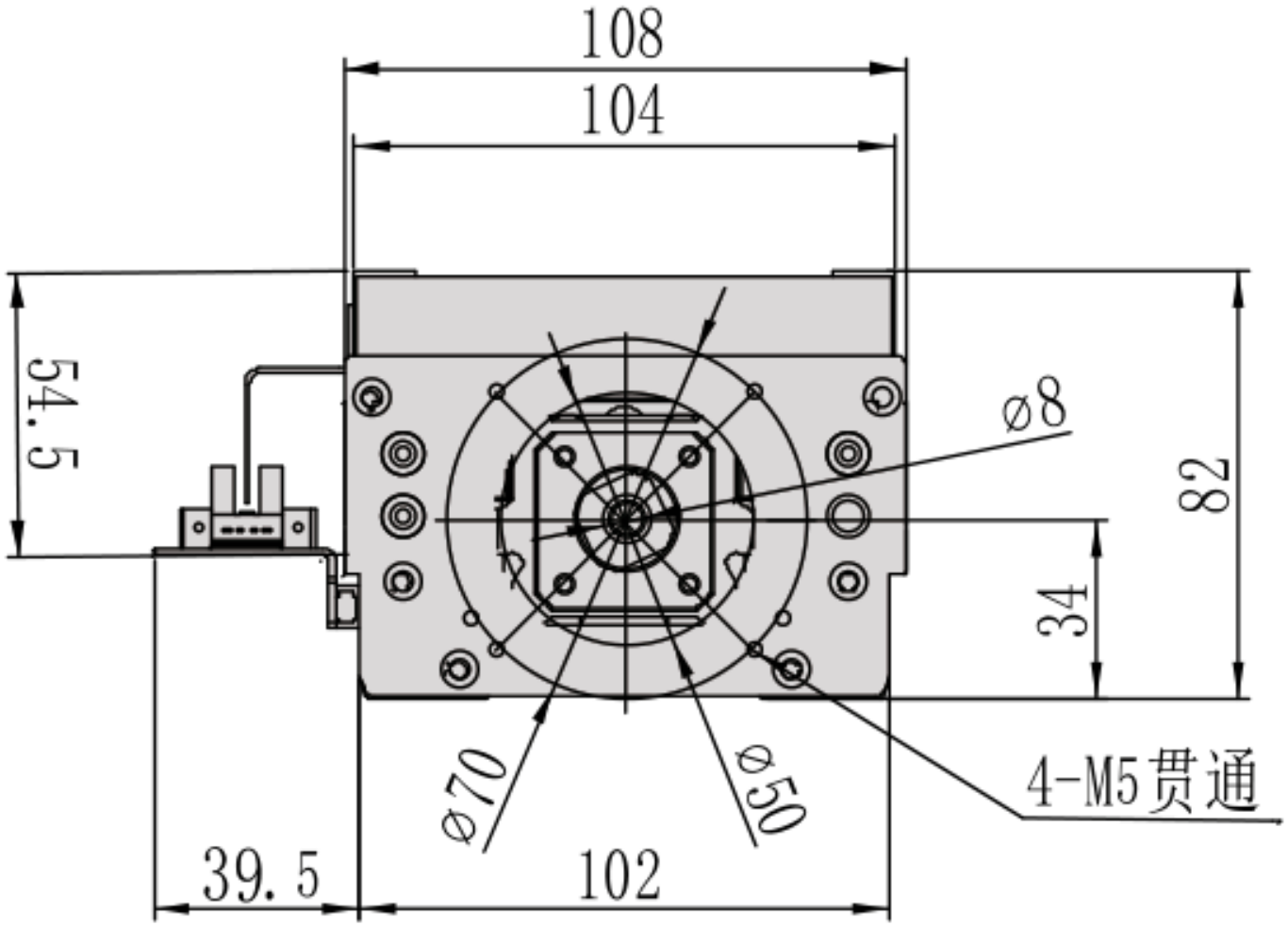

MC10 / D innen

Einbauüberblick

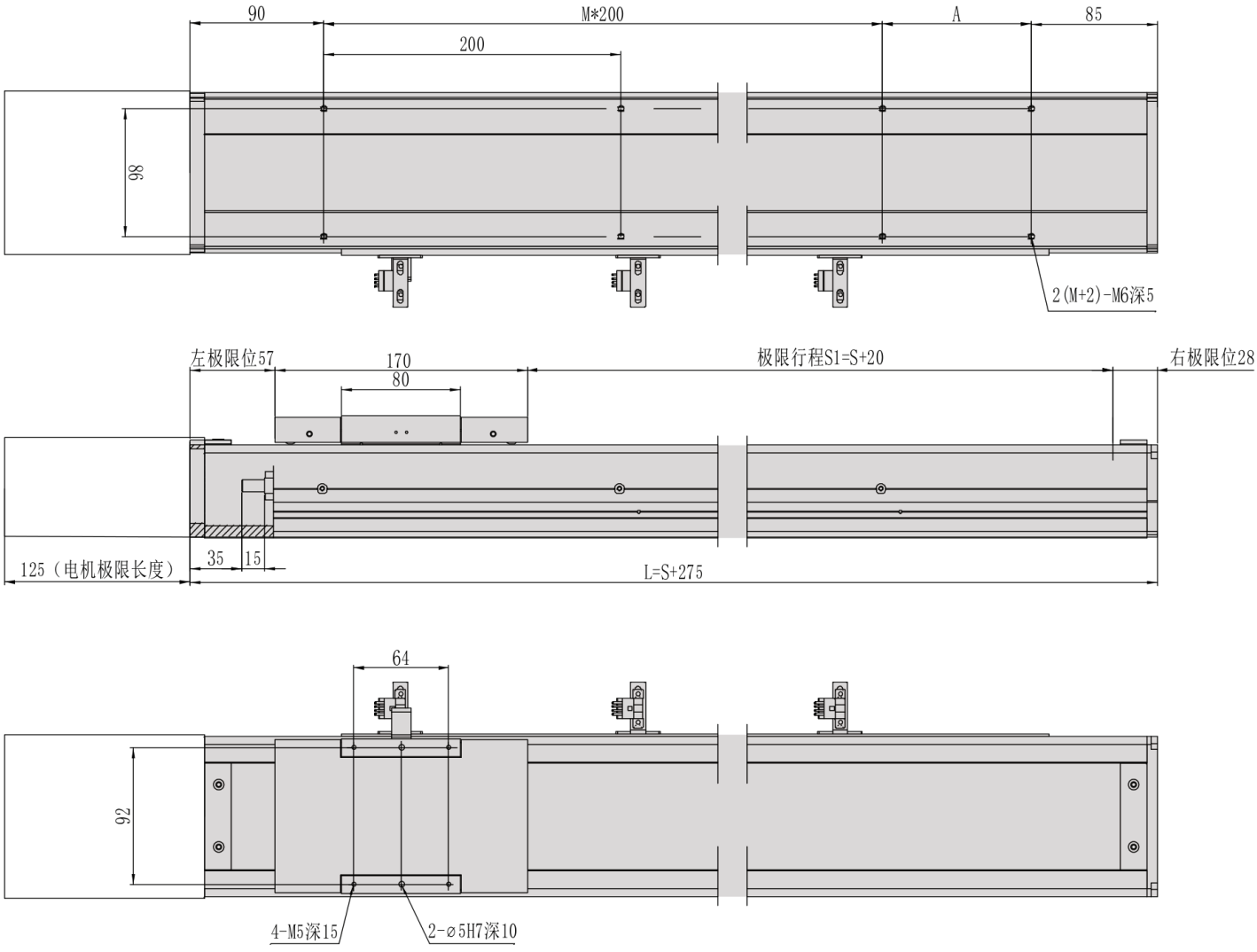

MC10 / L links

Zeichnungseinheit unbestätigt; ursprüngliche Maßbezeichnungen bleiben erhalten.

Ansicht 1

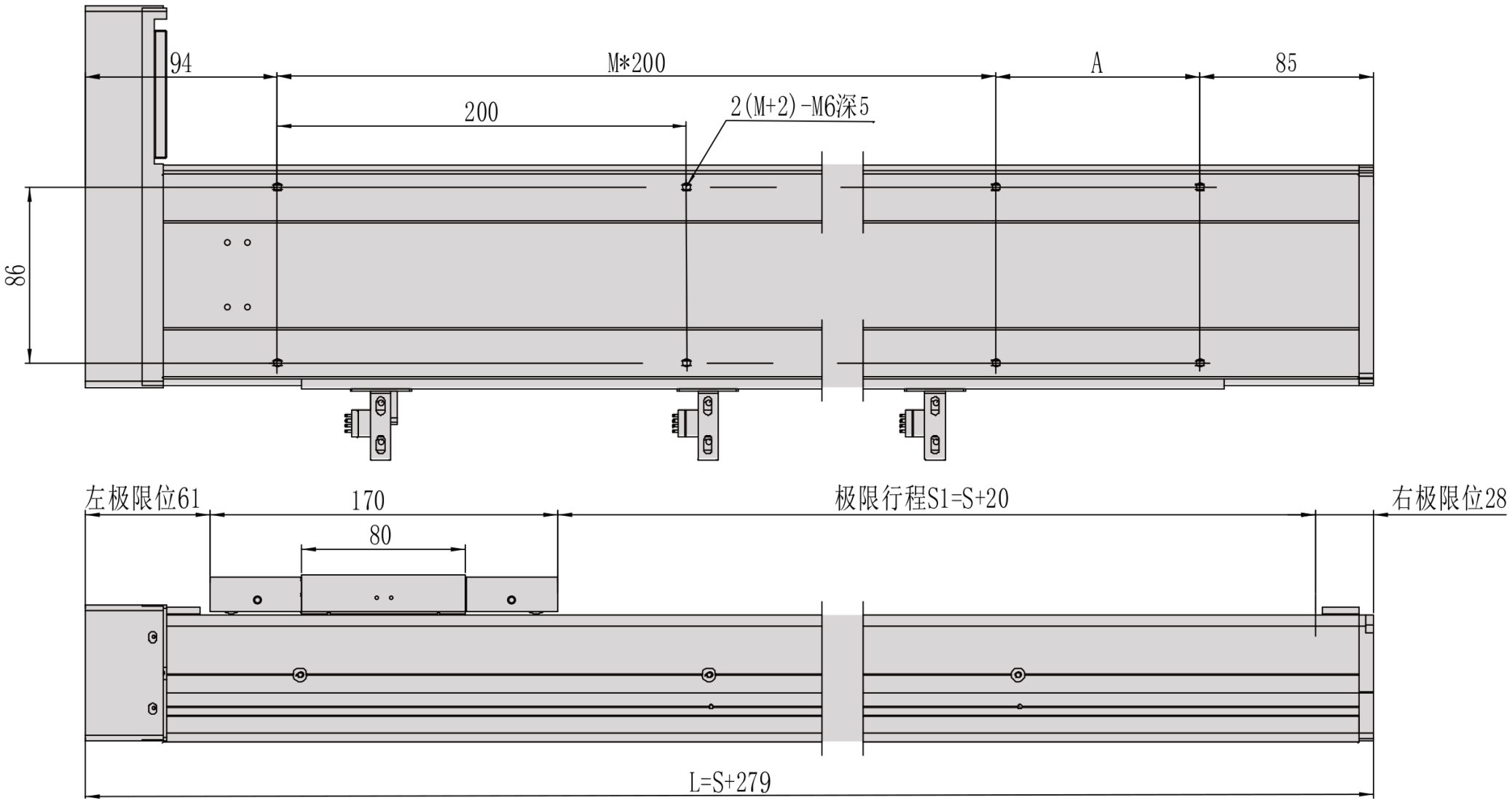

Ansicht 2

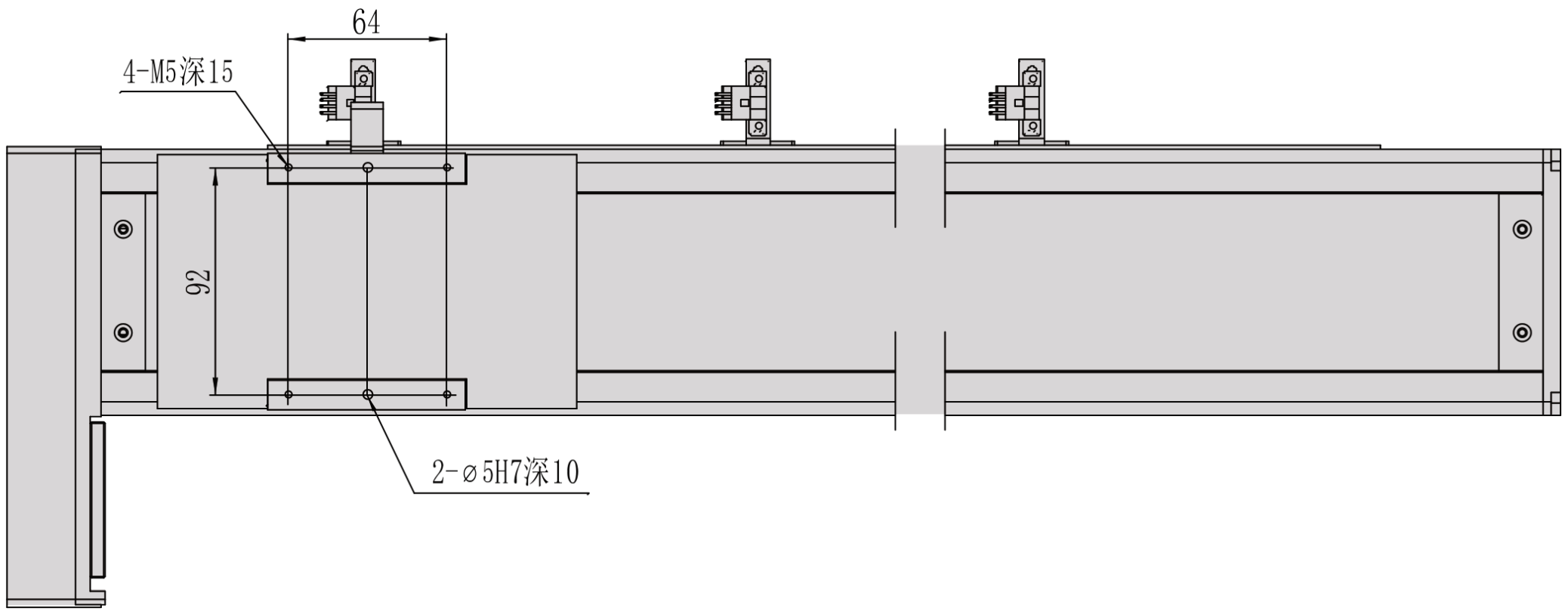

MC10 / L links

Querschnitt Flansch

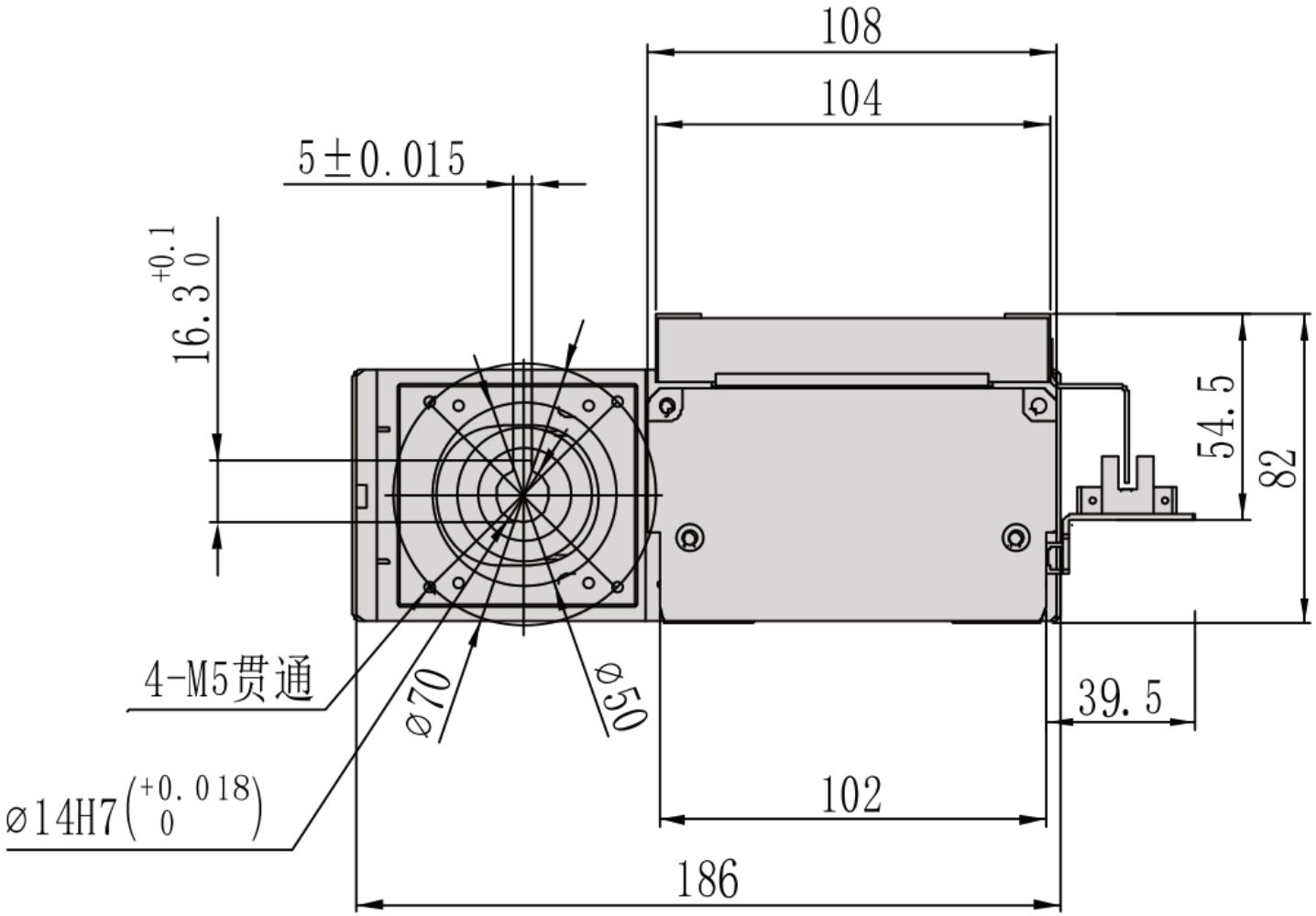

MC10 / L links

Einbauüberblick

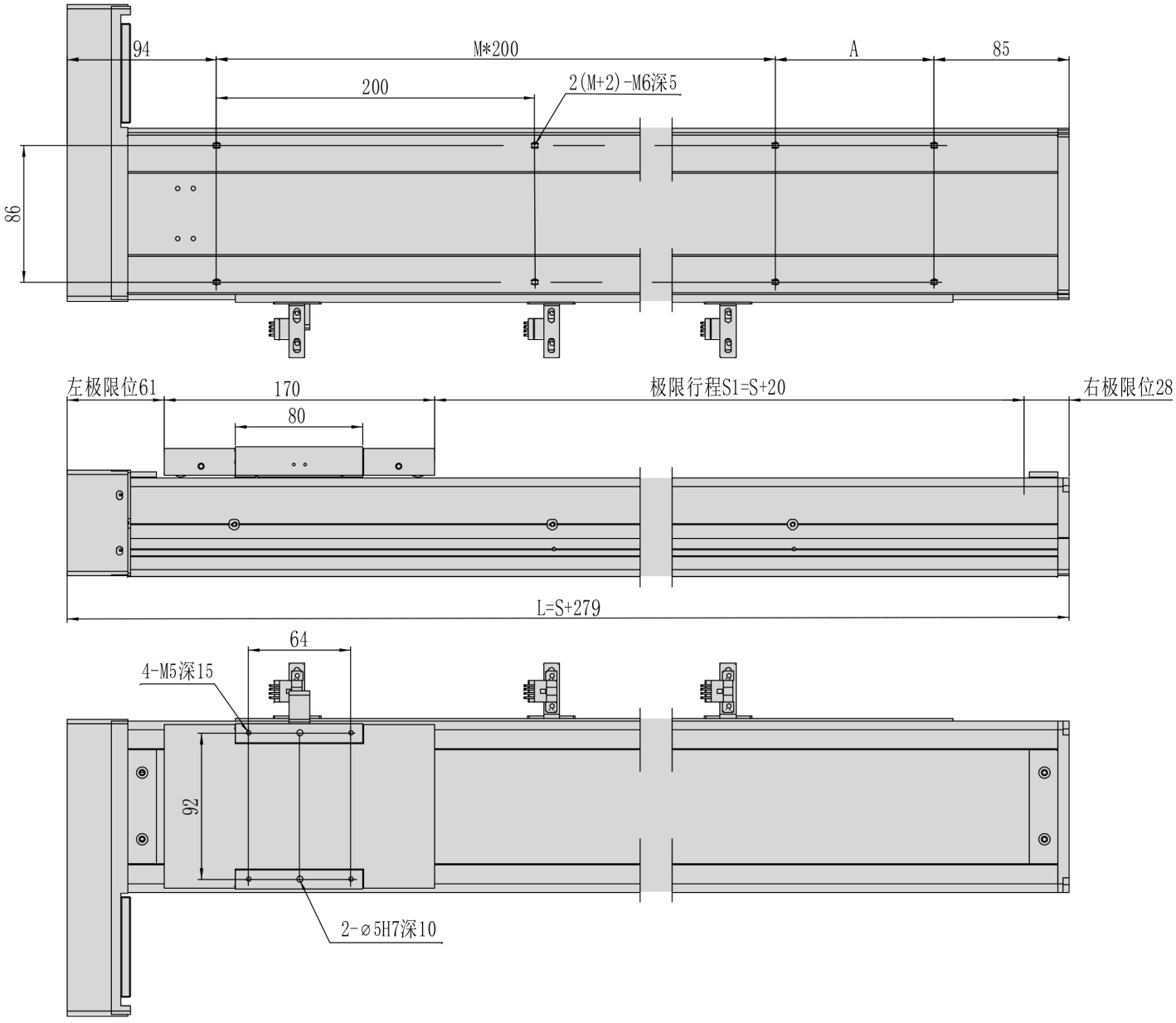

MC10 / R rechts

Zeichnungseinheit unbestätigt; ursprüngliche Maßbezeichnungen bleiben erhalten.

Ansicht 1

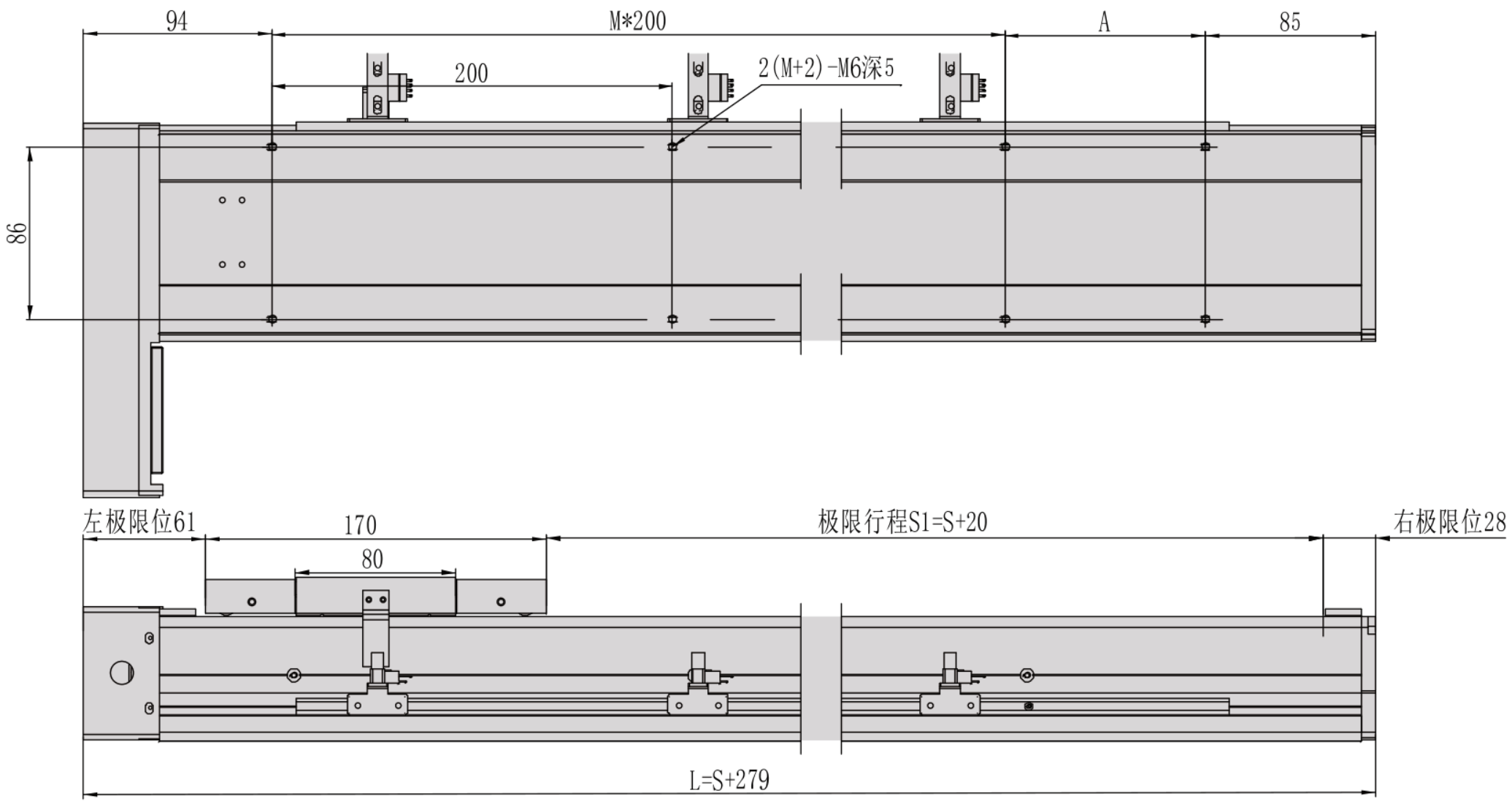

Ansicht 2

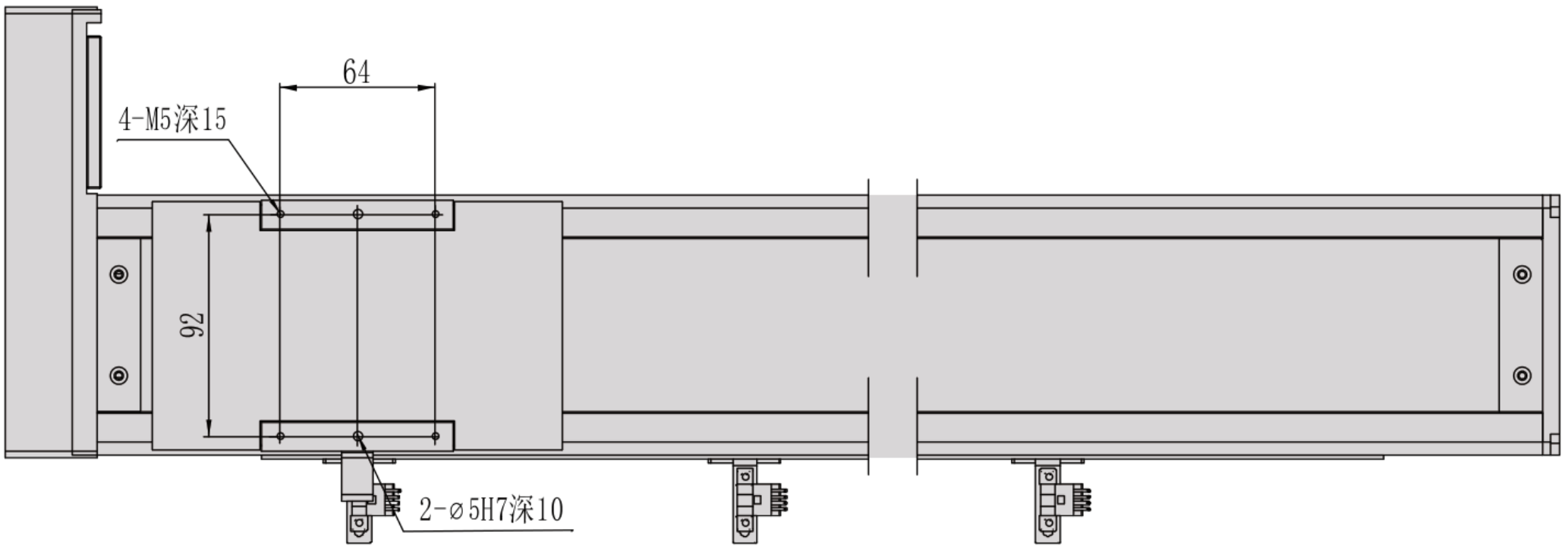

MC10 / R rechts

Querschnitt Flansch

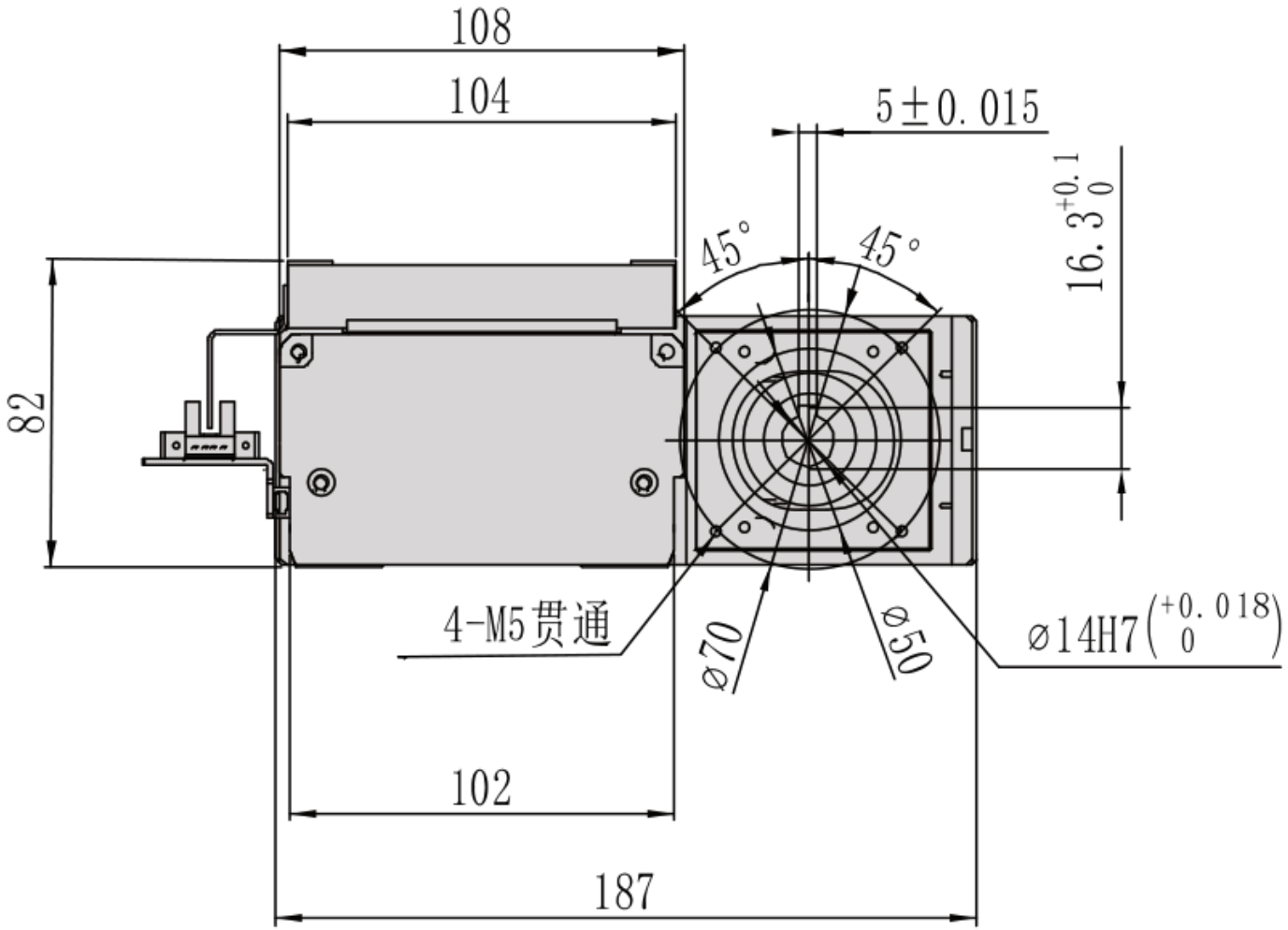

MC10 / R rechts

Einbauüberblick

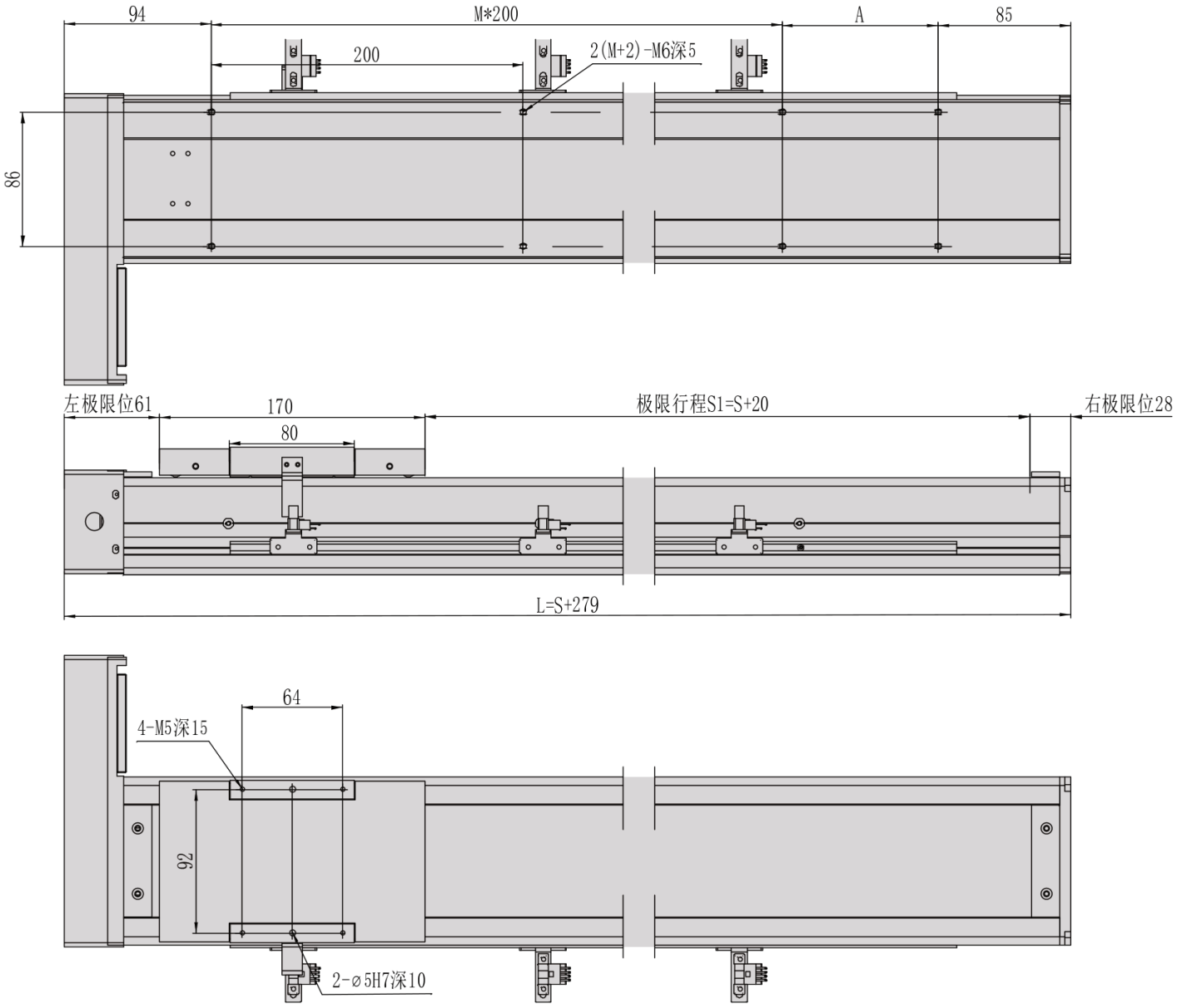

MC10 / B unten

Zeichnungseinheit unbestätigt; ursprüngliche Maßbezeichnungen bleiben erhalten.

Ansicht 1

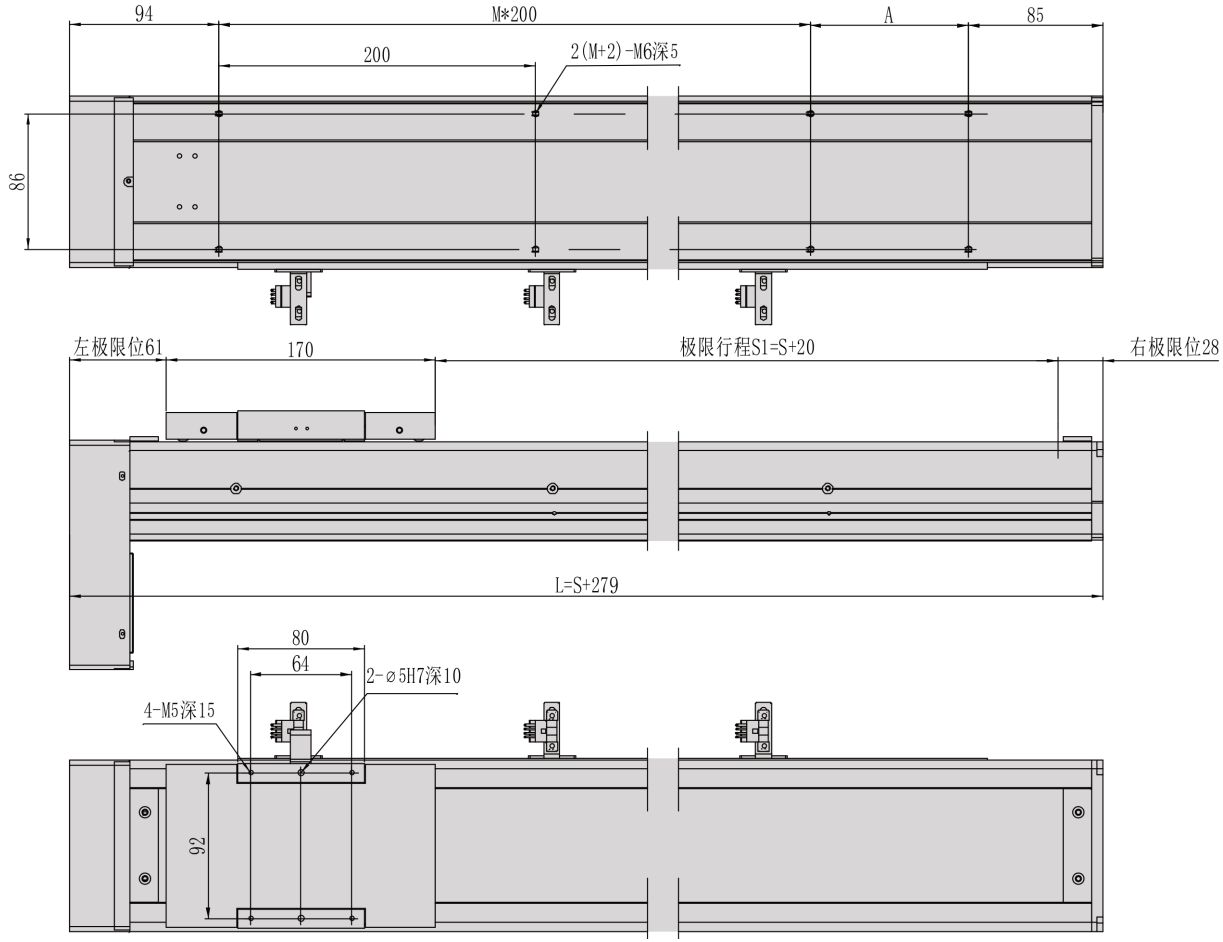

MC10 / B unten

Querschnitt Flansch

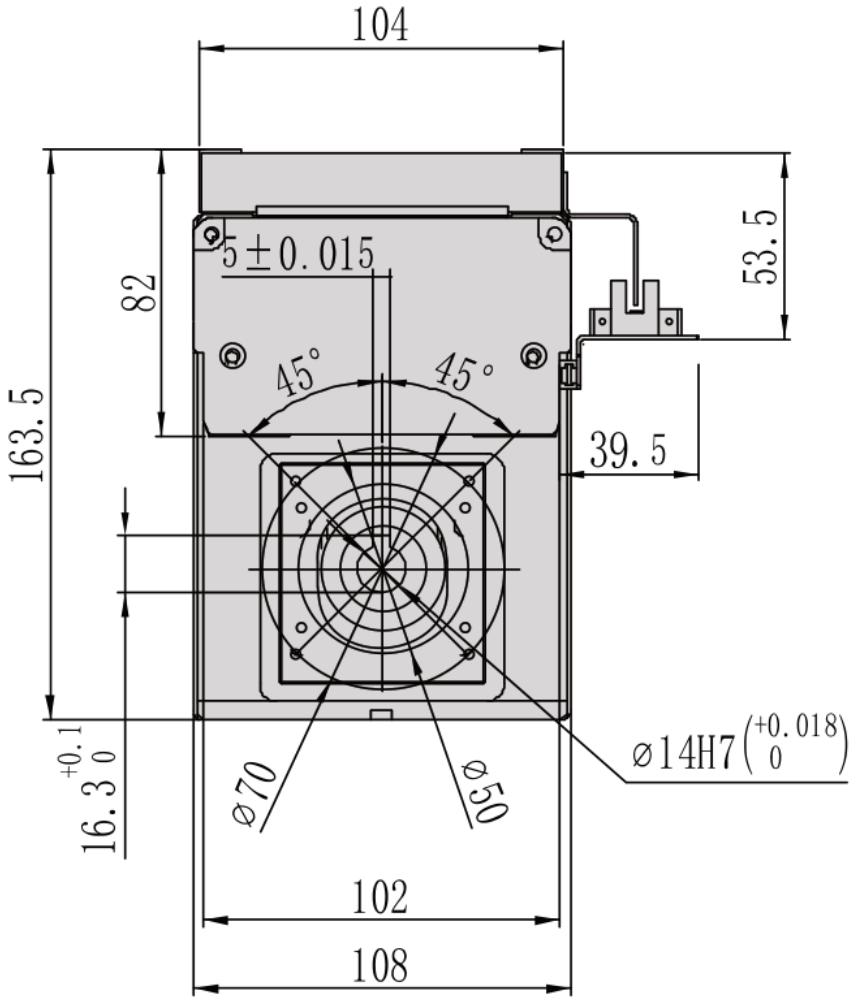

MC10 / B unten

Einbauüberblick

