

EDT-B-115 | ແຜນຂະໜາດ

ແຜນລາຍການ

EDT-B-115 ມຸມມອງຫຼຸດຄວາມໄວລຸ່ມ ຂະໜາດເປັນ mm

减速比：12，15，20，25，30，35，40，50，60，70，80，100

Reduction ratio

unit 单位[mm]

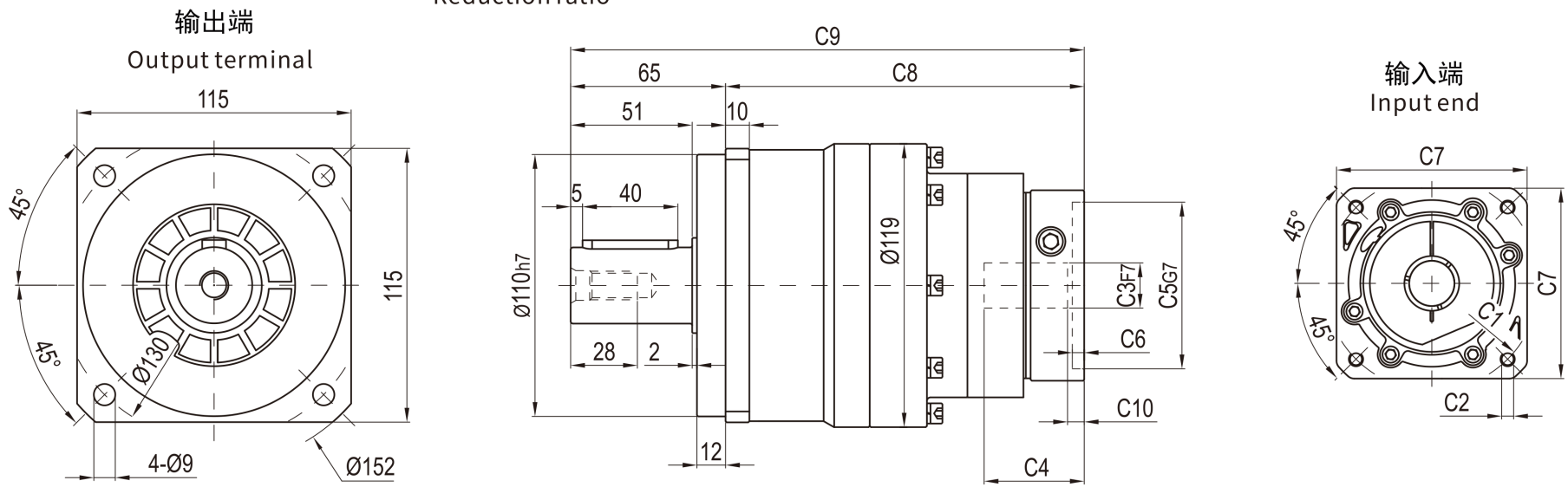

EDT-B-115 | ແຜນຂະໜາດ

ແຜນລາຍການ

EDT-B-115 ຕົວແປແກນ S1 ຊ້າຍ / S2 ຂວາ

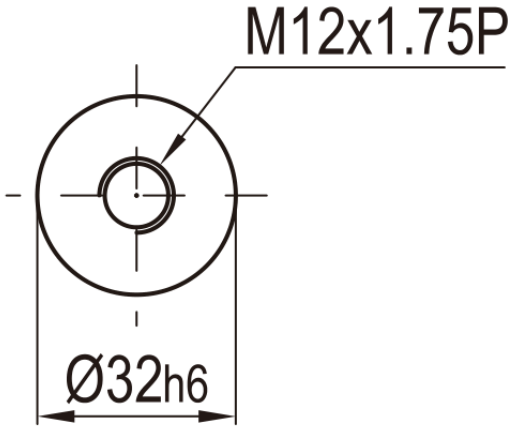

轴型式 S1

Shaft Type

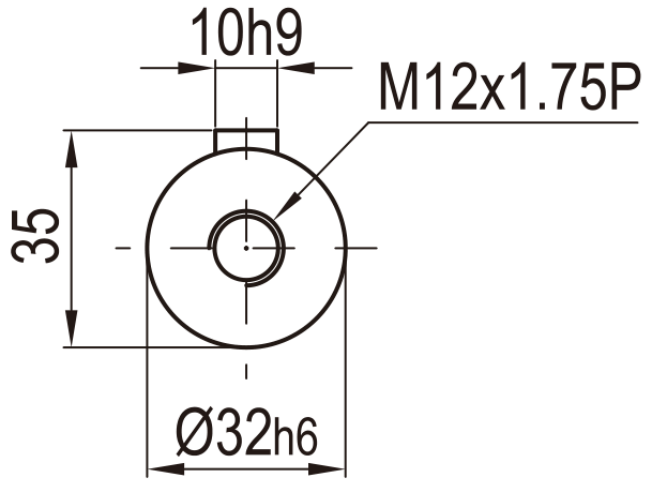

轴型式 S2

Shaft Type