كيفية استخدام هذا الأطلس

كل منظر هو رسم الكتالوج للمتغير أو مجموعة النسبة المذكورة. استخدم التسميات المطبوعة لا قياساً بالمقياس. هذه رسوم مرجعية وليست ملفات CAD.

أطلس الرسوم / EDA40

المحتويات

R01	1 مناظر	صفحات 2-2
R02	1 مناظر	صفحات 3-3
R08	1 مناظر	صفحات 4-4
R05	1 مناظر	صفحات 5-5
R04	1 مناظر	صفحات 6-6
R07	1 مناظر	صفحات 7-7
R03	1 مناظر	صفحات 8-8
R06	1 مناظر	صفحات 9-9
L08	1 مناظر	صفحات 10-10
L04	1 مناظر	صفحات 11-11
L03	1 مناظر	صفحات 12-12
L07	1 مناظر	صفحات 13-13
L01	1 مناظر	صفحات 14-14
L06	1 مناظر	صفحات 15-15

اتصل بـ HTROBOT

البريد: emmy@htrobot.com

الموقع: www.htrobot.com

رسم الأبعاد EDA40 |

رسم الكتالوج

EDA40 R01 رسم الأبعاد يوضح=L1:الطول القابل للتمديد=85,L2+الطول القابل للتمديدR01 | 149+

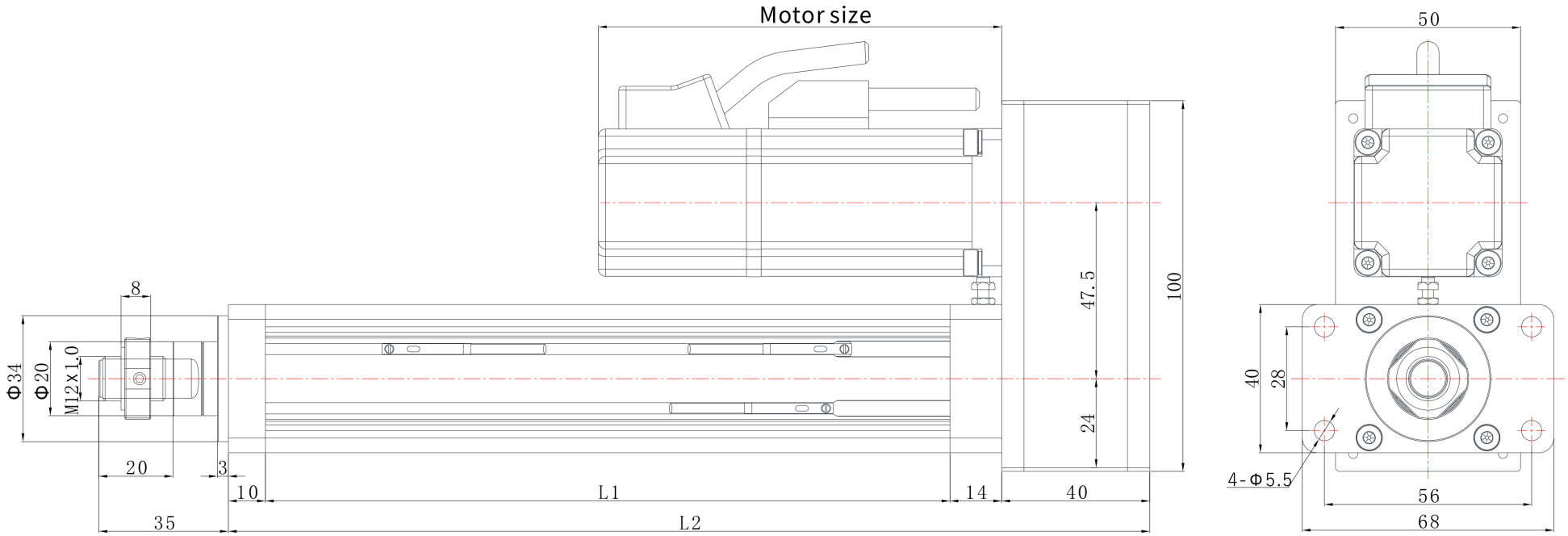

رسم الأبعاد EDA40 |

رسم الكتالوج

EDA40 R02 رسم الأبعاد يوضح=L1:الطول القابل للتمديد=85,L2+الطول القابل للتمديدR02 | 139+

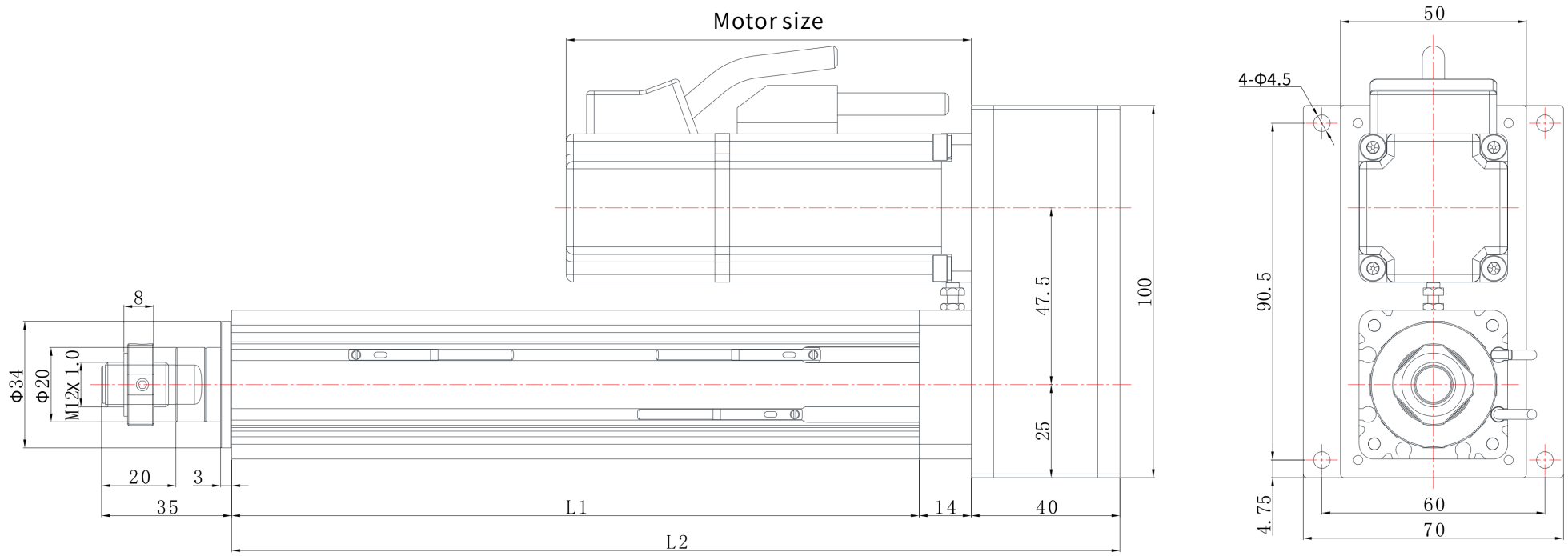

emmy@htrobot.com www.htrobot.com

EDA40 | رسم الأبعاد

رسم الكتالوج

EDA40 R08 رسم الأبعاد يوضح=L1:الطول القابل للتمديد=85,L2+الطول القابل للتمديدR08 | 149+

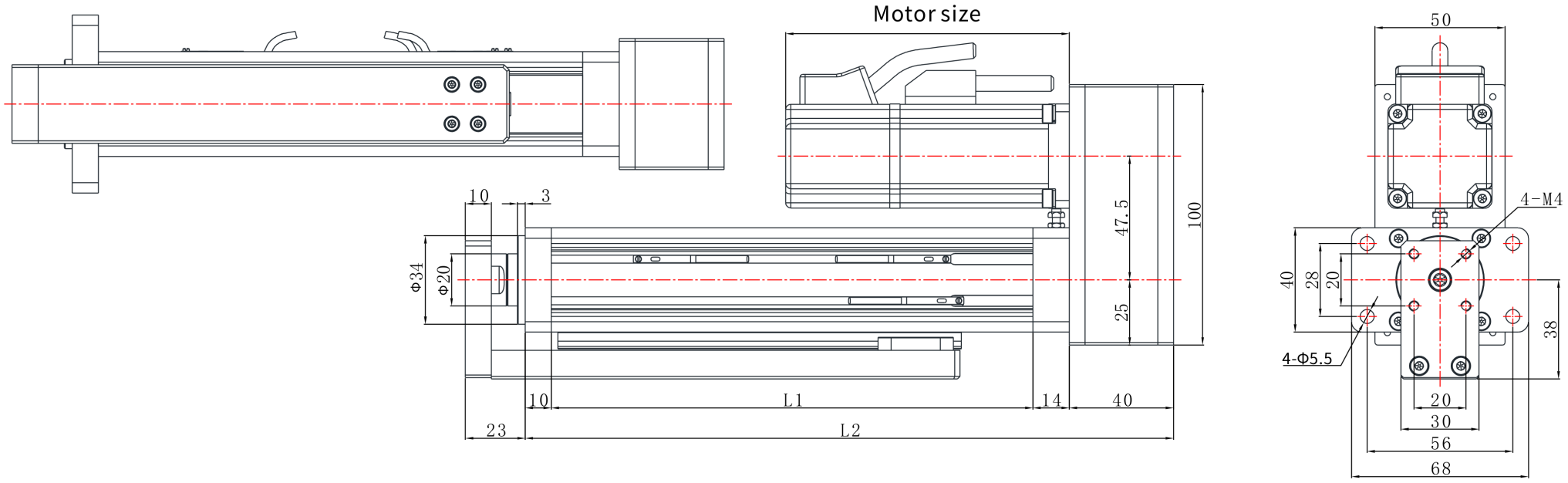

emmy@htrobot.com www.htrobot.com

EDA40 | رسم الأبعاد

رسم الكتالوج

EDA40 R05 رسم الأبعاد يوضح=L1:الطول القابل للتمديد=85,L2+الطول القابل للتمديدR05 | 228+

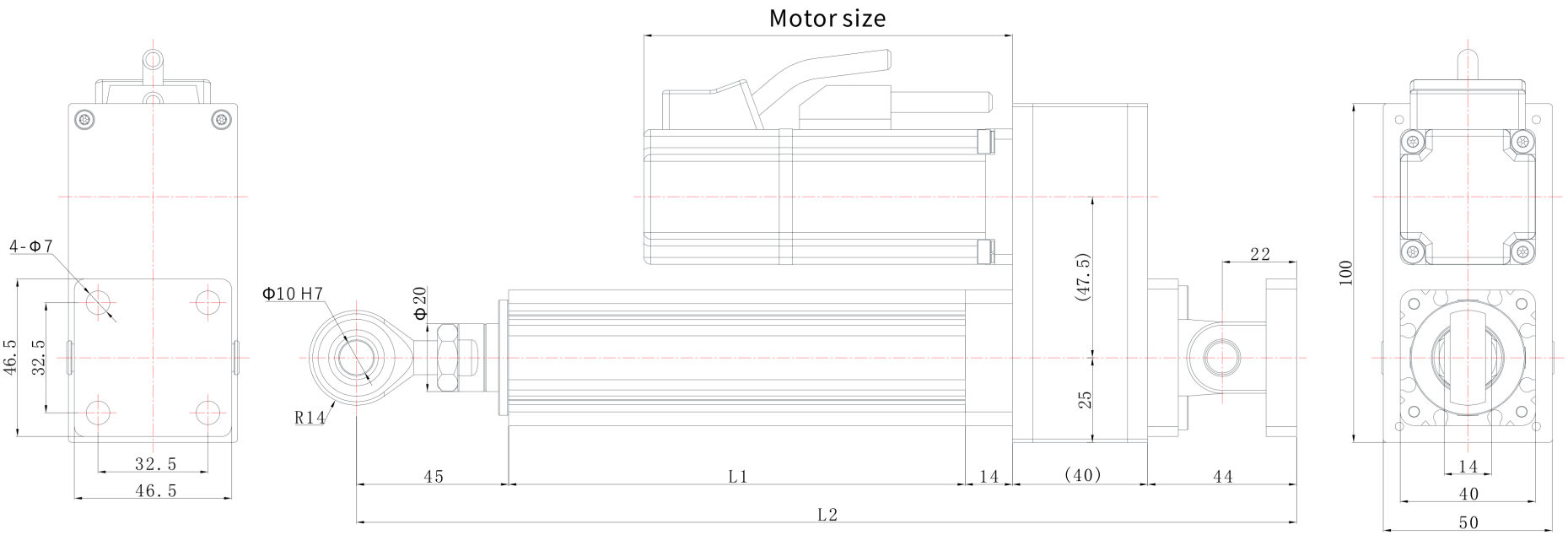

emmy@htrobot.com www.htrobot.com

رسم الأبعاد EDA40 |

رسم الكتالوج

EDA40 R04 رسم الأبعاد يوضح=L1:الطول القابل للتمديد=85,L2+الطول القابل للتمديدR04 | 149+

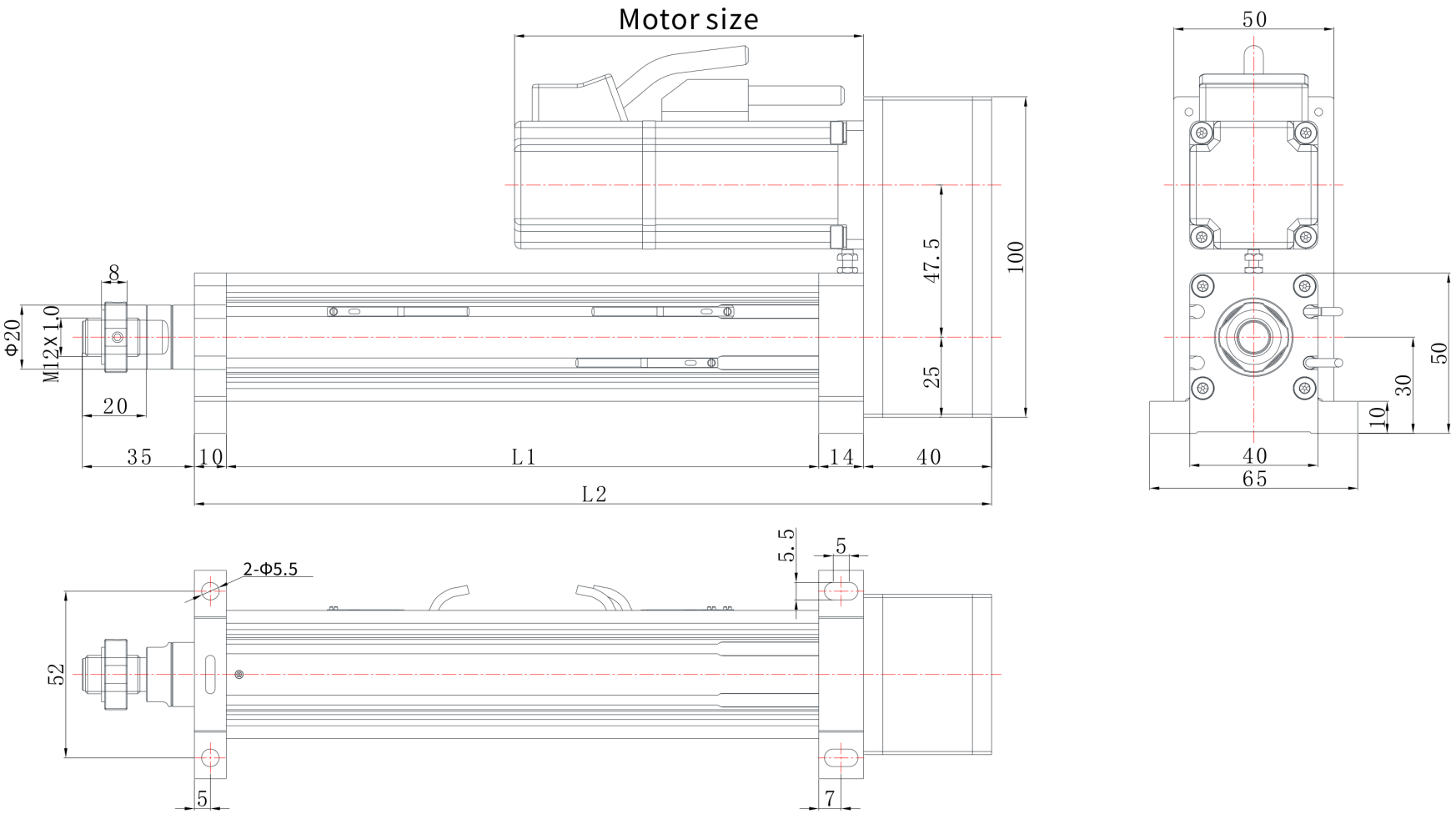

emmy@htrobot.com www.htrobot.com

رسم الأبعاد EDA40 |

رسم الكتالوج

EDA40 R07 رسم الأبعاد يوضح=L1:الطول القابل للتمديد=85,L2+الطول القابل للتمديدR07 | 139+

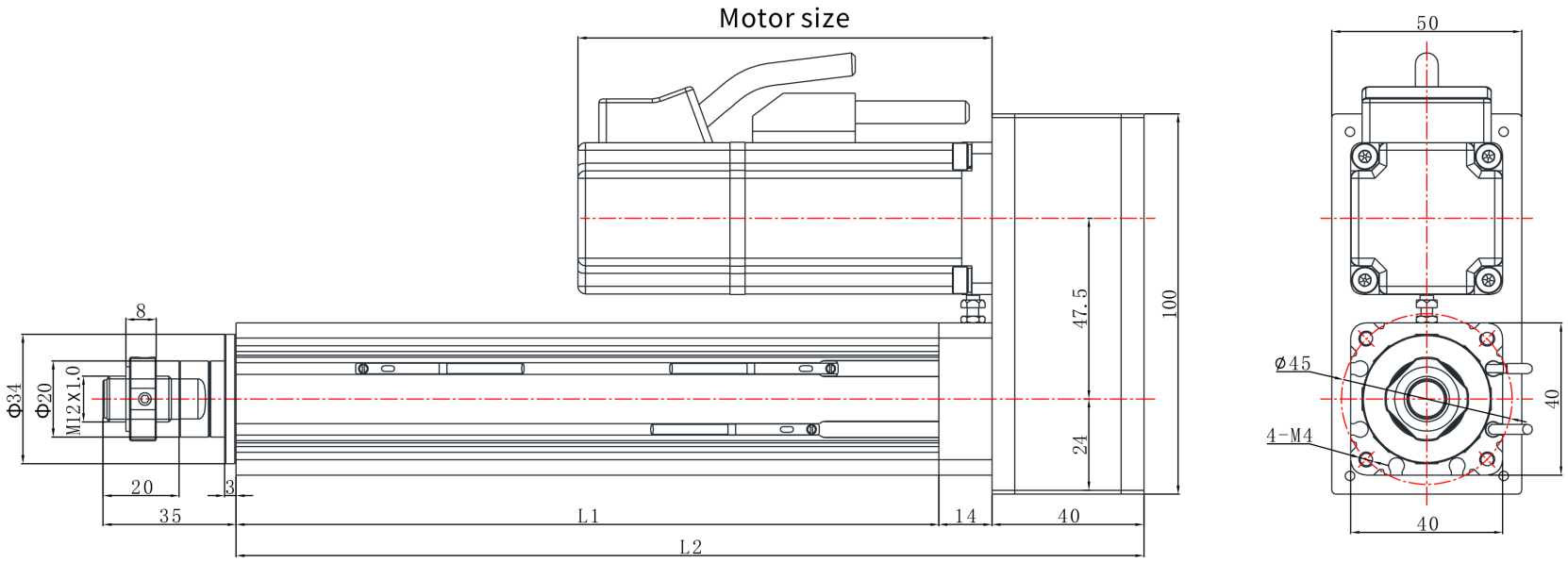

EDA40 | رسم الأبعاد

رسم الكتالوج

EDA40 R03 رسم الأبعاد يوضح=L1:الطول القابل للتمديد=85,L2+الطول القابل للتمديدR03 | 139+

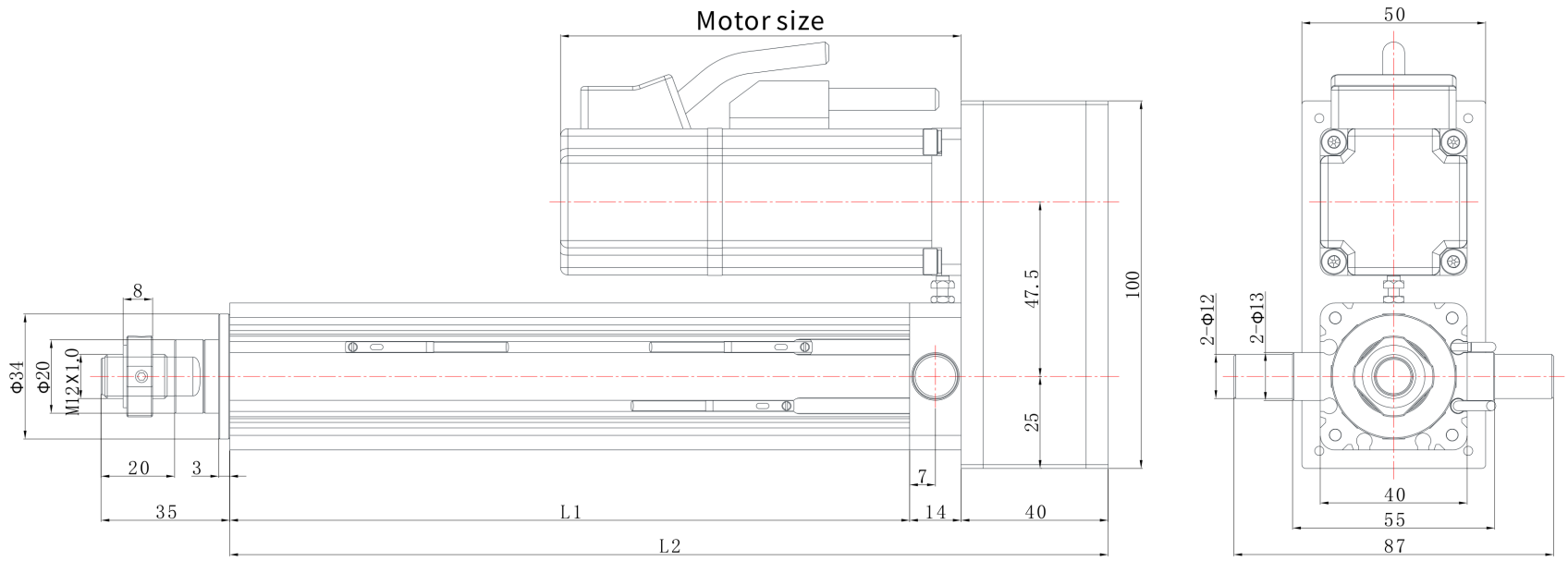

emmy@htrobot.com www.htrobot.com

رسم الأبعاد EDA40 |

رسم الكتالوج

EDA40 R06 رسم الأبعاد يوضح=L1:الطول القابل للتمديد,L2=85+الطول القابل للتمديدR06 | 172+

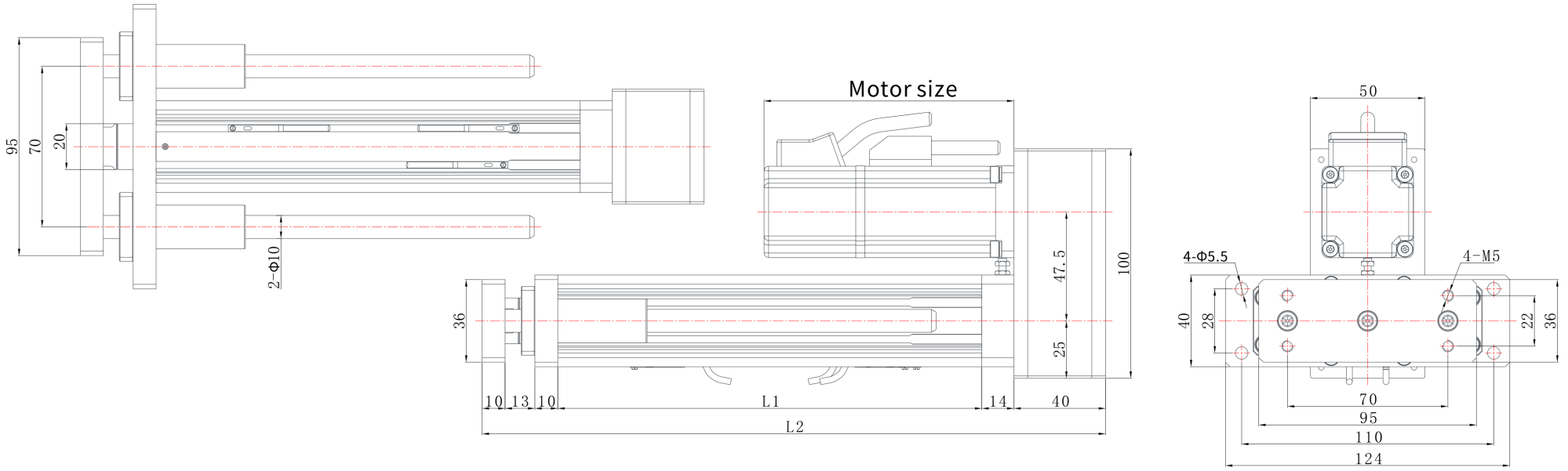

emmy@htrobot.com www.htrobot.com

رسم الأبعاد EDA40 |

رسم الكتالوج

EDA40 L08 رسم الأبعاد يوضح=L1:الطول القابل للتمديد=85,L2+الطول القابل للتمديدL08 | 154+

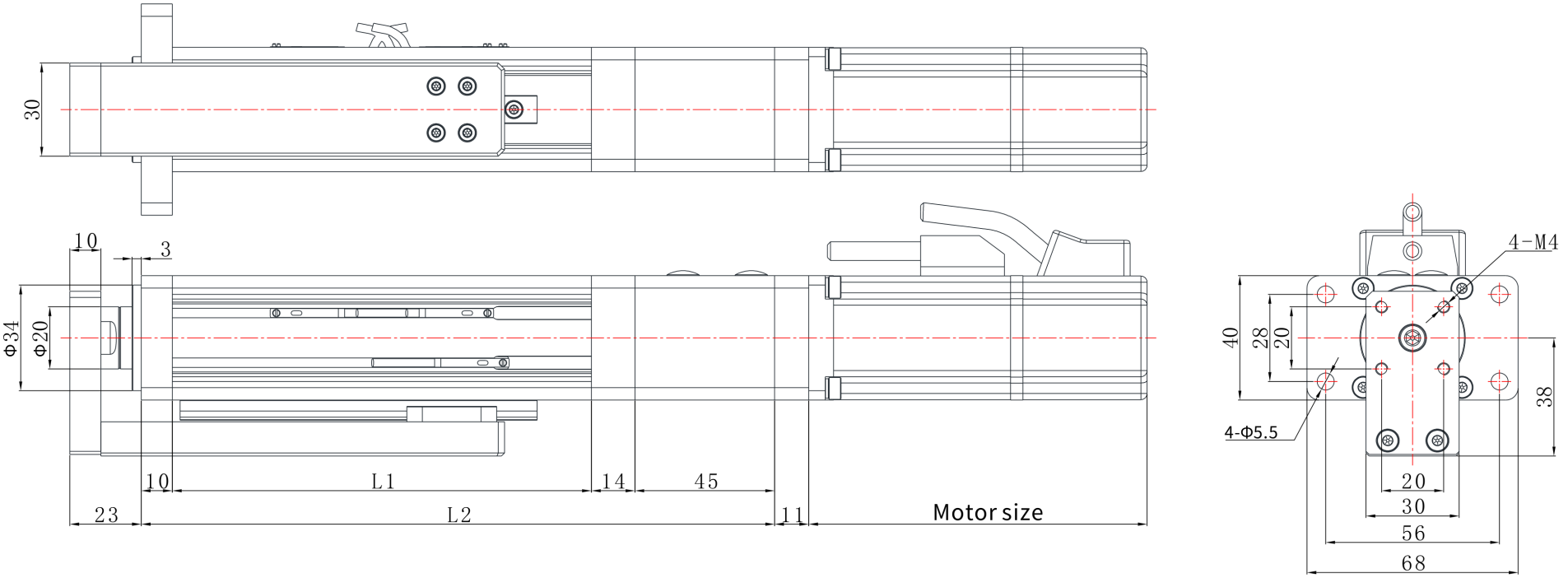

emmy@htrobot.com www.htrobot.com

رسم الأبعاد EDA40 |

رسم الكتالوج

EDA40 L04 رسم الأبعاد يوضح=L1:الطول القابل للتمديد=85,L2+الطول القابل للتمديدL04 | 154+

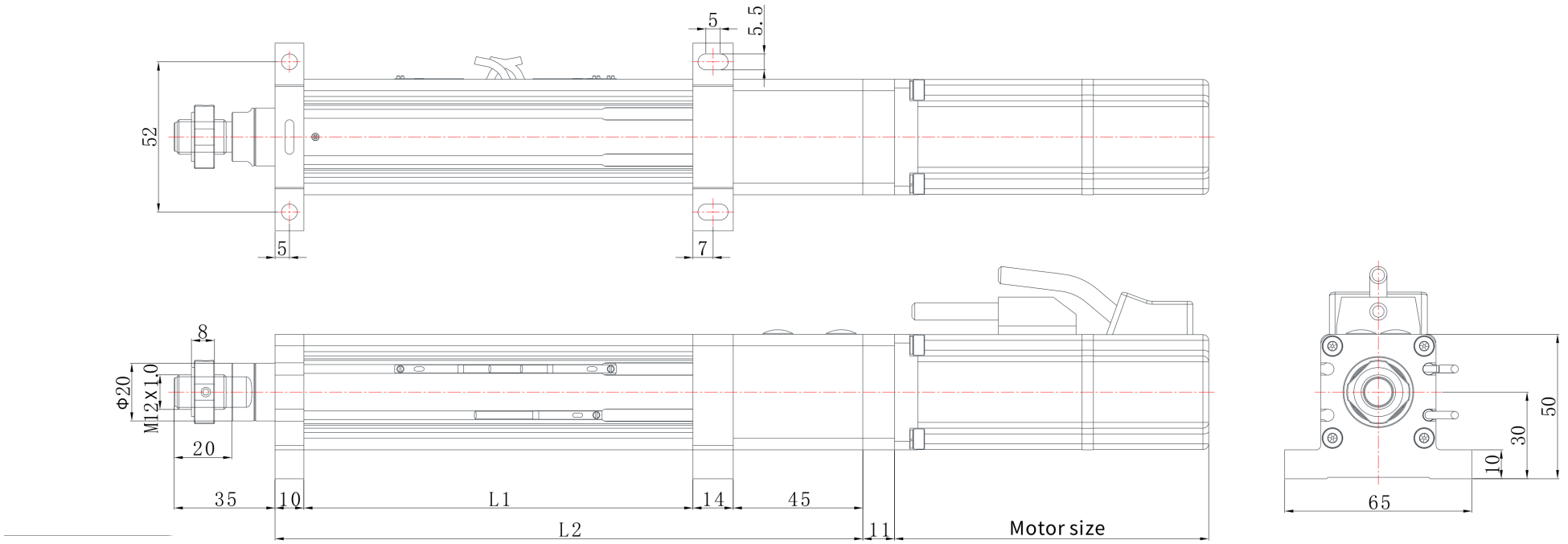

emmy@htrobot.com www.htrobot.com

EDA40 | رسم الأبعاد

رسم الكتالوج

EDA40 L03 رسم الأبعاد يوضح=L1:الطول القابل للتمديد=85,L2+الطول القابل للتمديدL03 | 144+

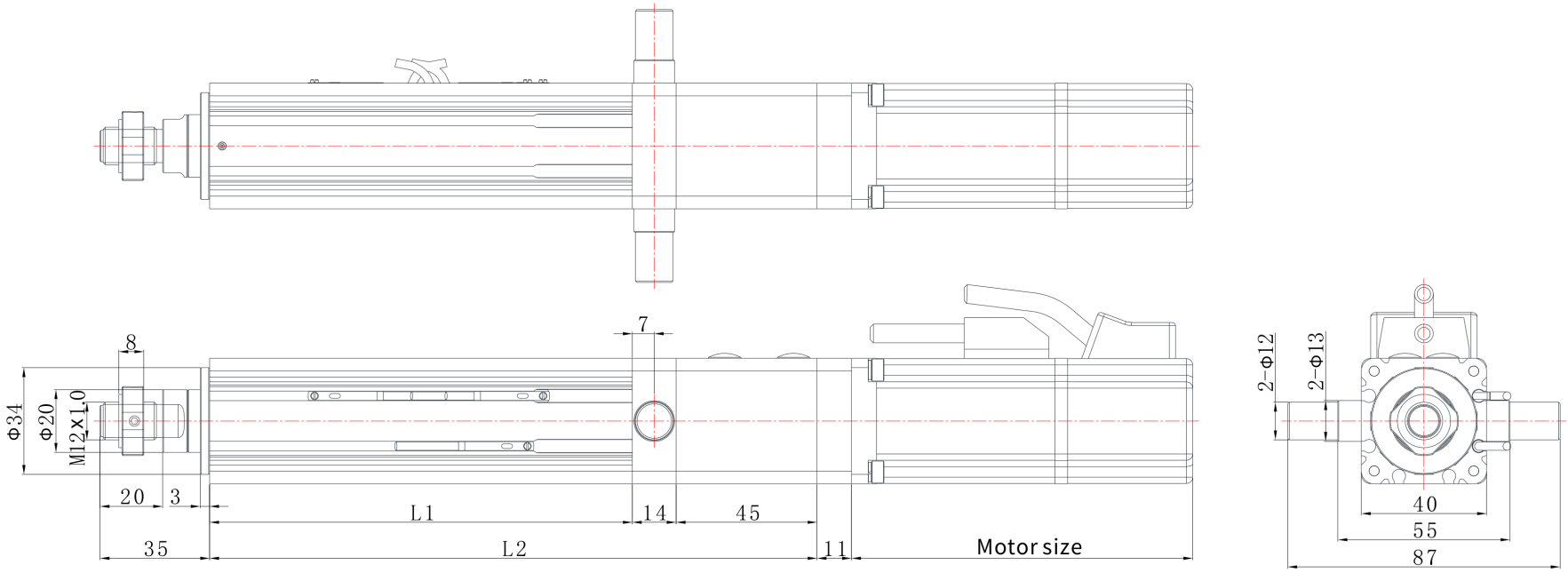

رسم الأبعاد EDA40 |

رسم الكتالوج

EDA40 L07 رسم الأبعاد يوضح=L1:الطول القابل للتمديد=85,L2+الطول القابل للتمديدL07 | 144+

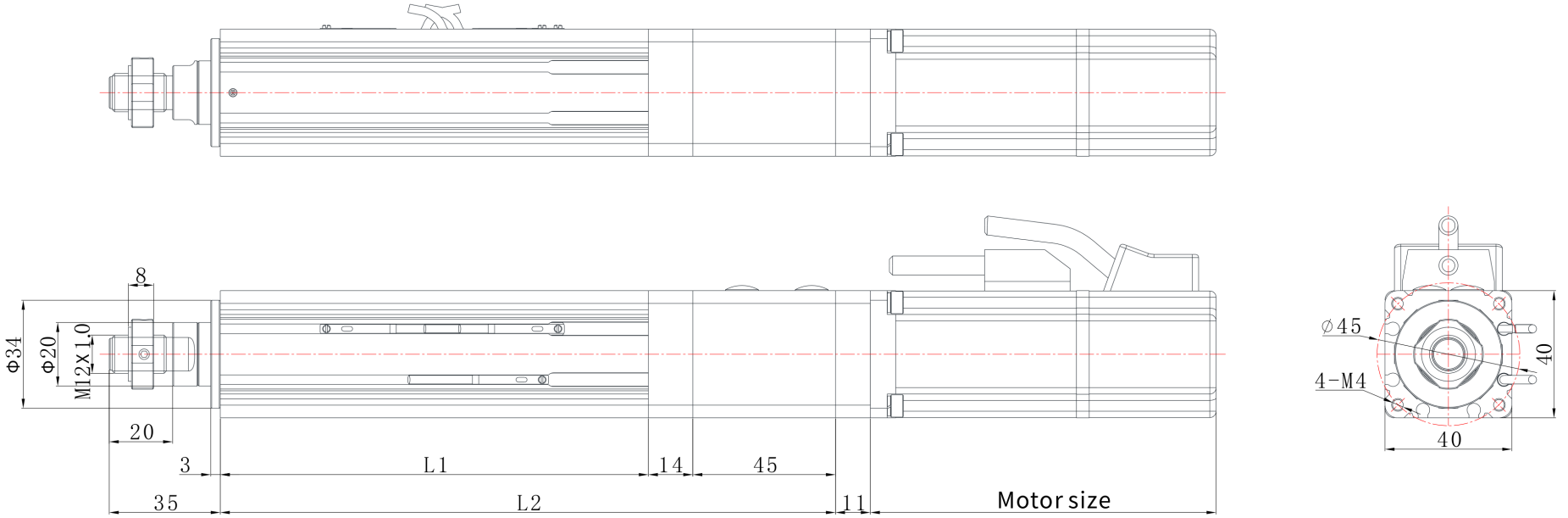

emmy@htrobot.com www.htrobot.com

رسم الأبعاد EDA40 |

رسم الكتالوج

EDA40 L01 رسم الأبعاد يوضح=L1:الطول القابل للتمديد=L2,85+الطول القابل للتمديدL01 | 154+

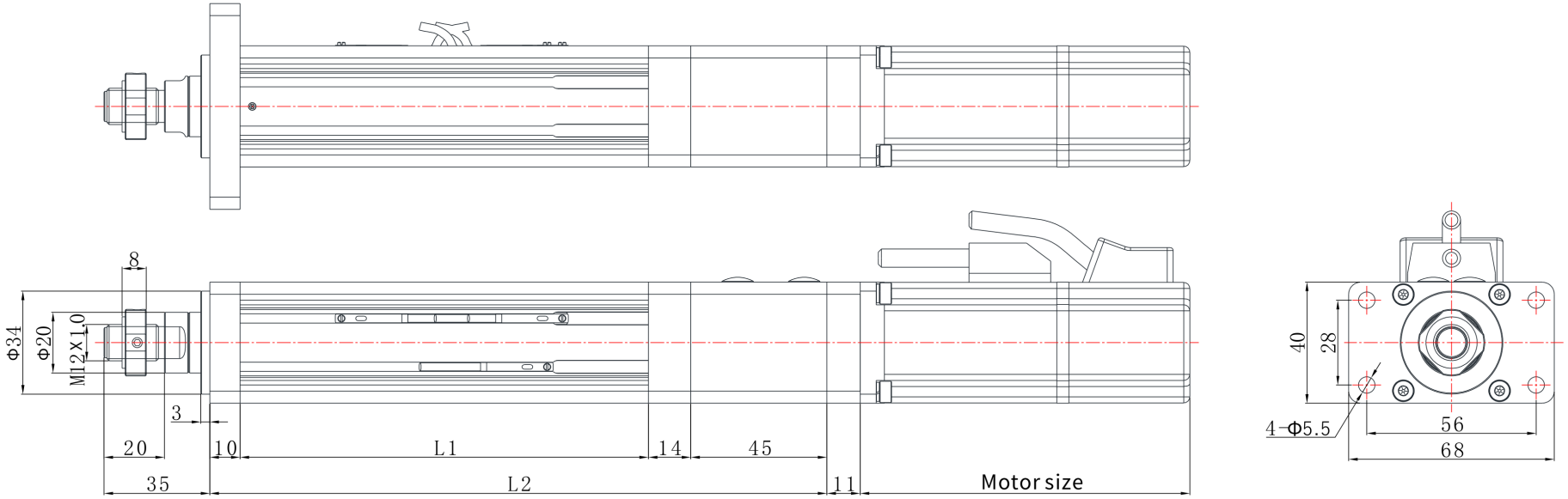

emmy@htrobot.com www.htrobot.com

رسم الأبعاد EDA40 |

رسم الكتالوج

رسم الأبعاد يوضح=L1:الطول القابل للتمديد=85,L2+الطول القابل للتمديدL06 | 177+ EDA40 L06

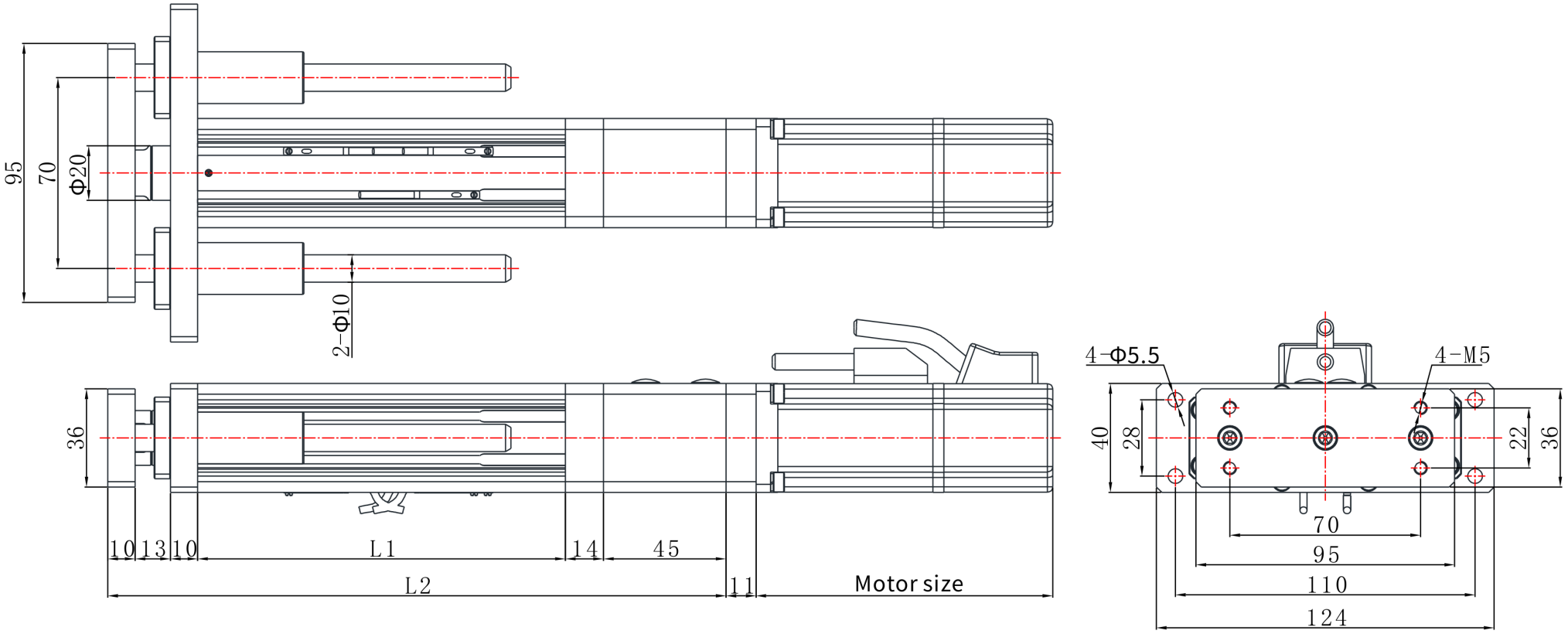

emmy@htrobot.com www.htrobot.com