TKK86 Dimensiones

Vistas de dimensiones e instalación. Las unidades son las etiquetas impresas en cada vista.

Estos dibujos no seleccionan una carrera. Confirme el montaje respecto a la configuración que pida.

Dibujos: 4 vistas. sin cubierta, con cubierta, vistas del adaptador del motor 1, vistas del adaptador del motor 2

TKK86 · Dibujos · sin cubierta

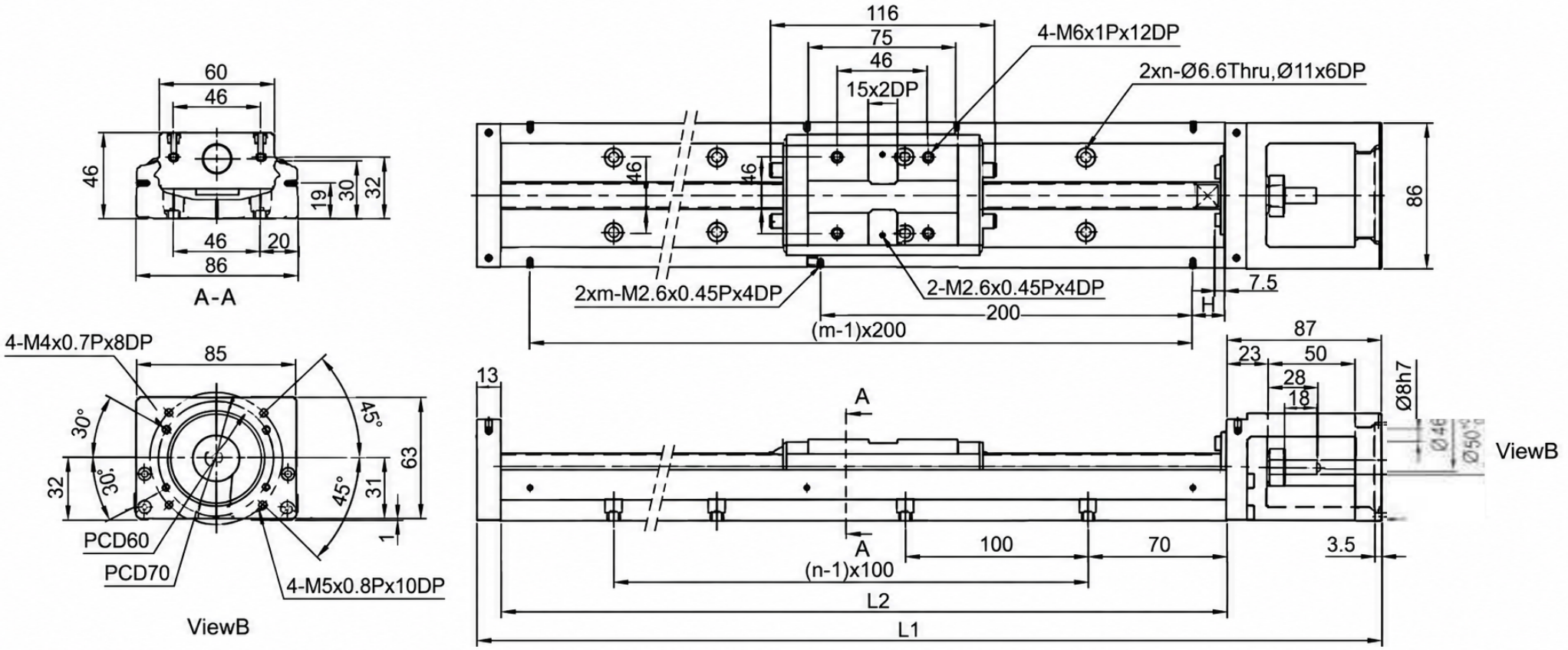

TKK86 · Dibujos · con cubierta

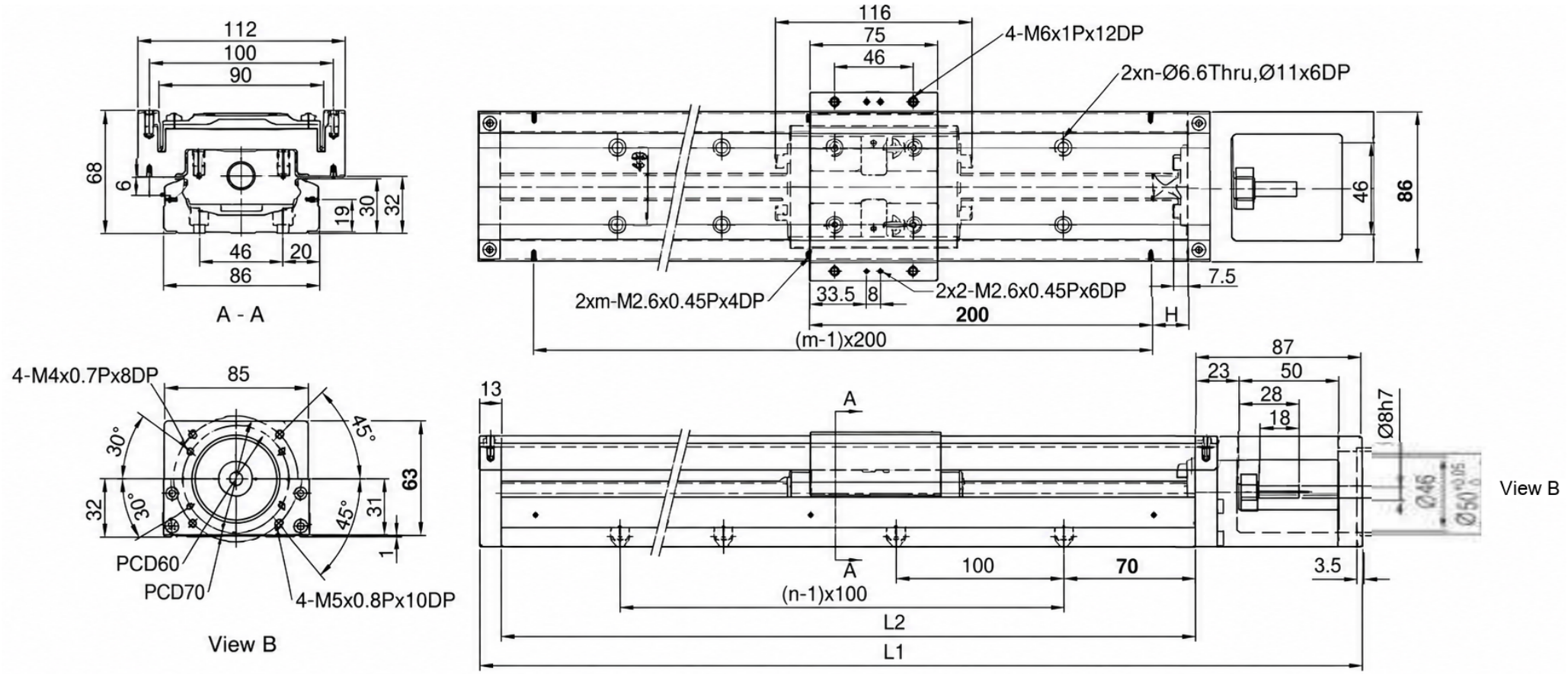

TKK86 · Dibujos · vistas del adaptador del motor 1

Motor Adaptor Flange F0

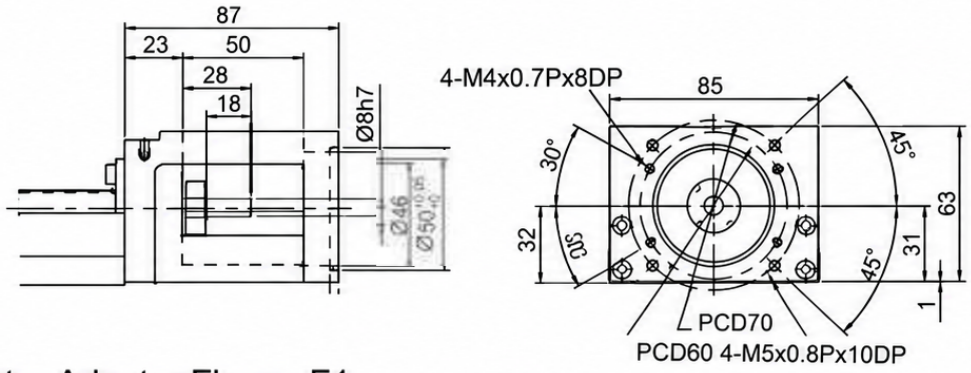

Motor Adaptor Flange F1

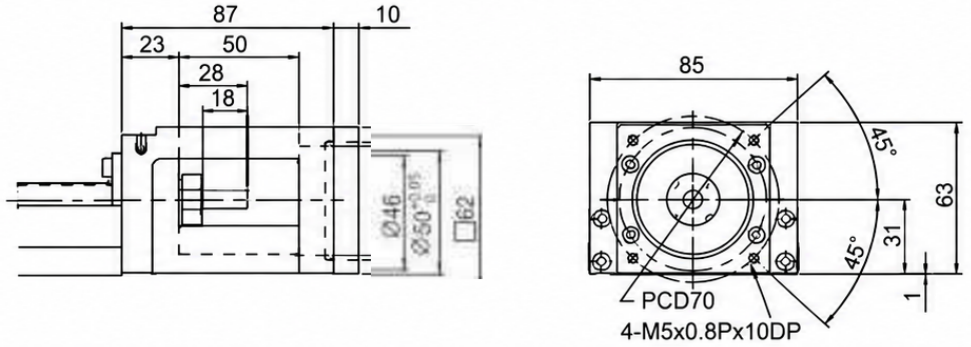

Motor Adaptor Flange F4

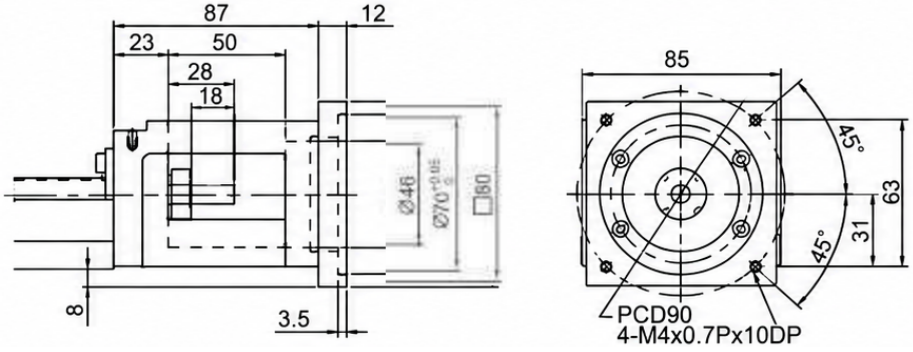

TKK86 · Dibujos · vistas del adaptador del motor 2

Motor Adaptor Flange F2

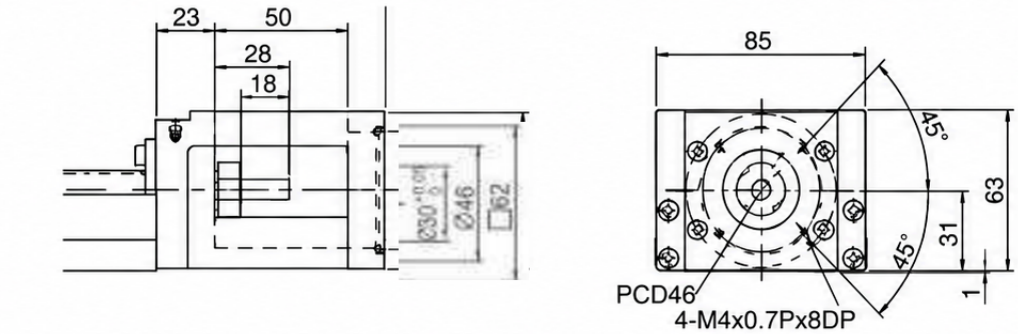

Motor Adaptor Flange F3

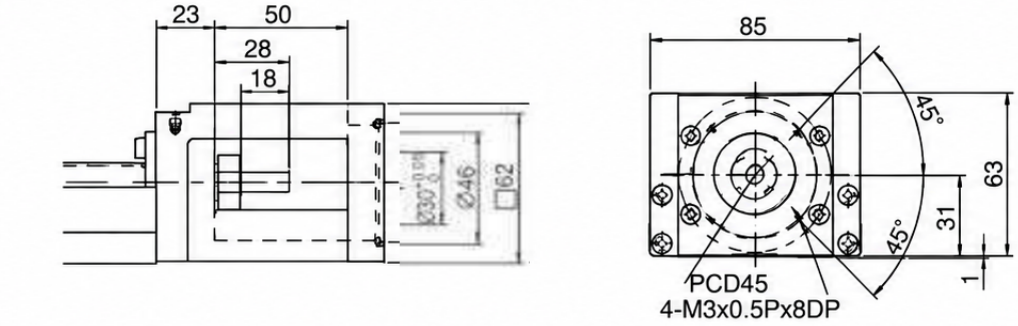

Motor Adaptor Flange F5

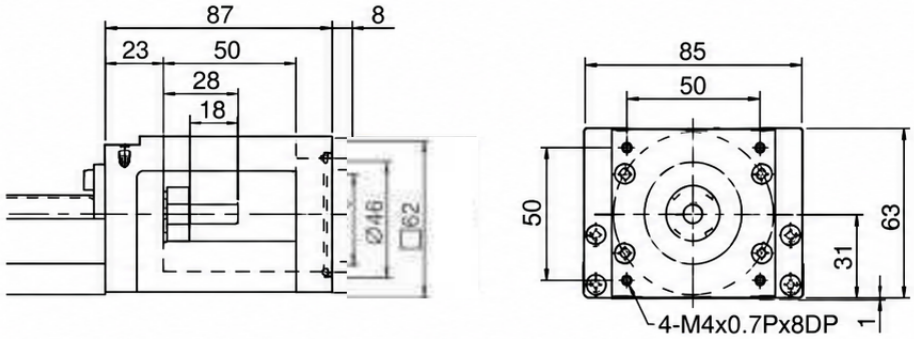

Motor Adaptor Flange F6

