Siri paksi teleskopik HTSL100

SL100 · Siri paksi teleskopik

Semak sokongan dan pemasangan merentasi julat unjuran lengkap. Sertakan momen beban dan ruang kabel dalam semakan pemasangan.

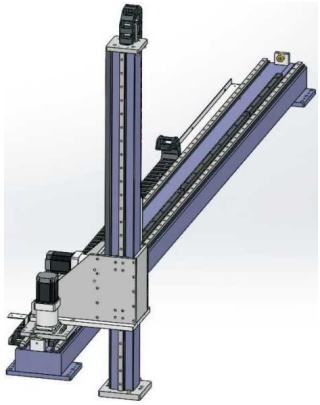

Ilustrasi siri SL

Spesifikasi disemak

Parameter teknikal	Nilai
Kebolehulangan	±0.1 mm
Beban menegak	200 kg
Nombor kotak gear (pengepala cetak mm)	120 mm
lead gear	166 mm
Spesifikasi gear	2M
Galas linier (kod sumber)	25
Contoh pesanan (rujukan)	SL100-L200-S500-U-R160-C4-D
Model penderia	Luar FC307 (NPN)
Julat lejang dan pic	100-2050mm/selang 50

Lukisan pemasangan ada dalam atlas dimensi yang berasingan.

emmy@htrobot.com www.htrobot.com

Rujukan kejuruteraan

Nota aplikasi

Rujukan aplikasi: Sumber menyifatkan aci teleskopik untuk pengendalian, paletisasi dan pengisihan dalam logistik, automotif dan peralatan perubatan, dengan pengangkutan menegak sebagai aplikasi jimat ruang.

Rujukan pemasangan: Dengan dan tanpa penutup belos ditunjukkan pada halaman lukisan sumber berhadapan.

Perbezaan pesanan dan spesifikasi: Lead contoh ialahL200 dan kotak gearR160; lead jadual asas ialah166mm dan nombor kotak gear120mm.